ŠILTNAMIS „**KLASIKA TUBE**“

Montavimo instrukcija

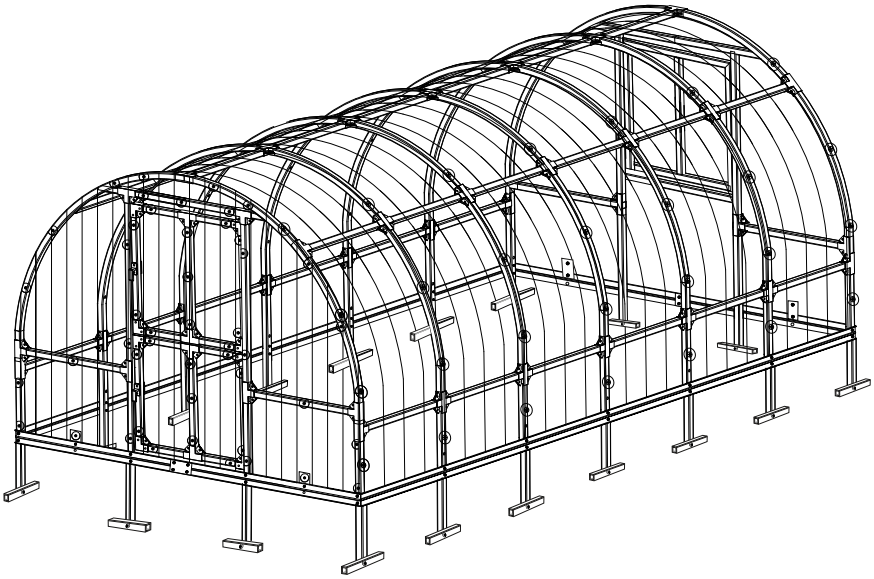

Greitų jungčių KRAB sistema



Gerbiami klientai!

Nusprendę įsigyti šiltnamį Jūs gavote su didžiausiu kruopštumu pagamintą gaminį, kurio karkasas, pagamintas iš vamzdelio tipo metalo profilių 20 x 20 mm ir yra ypatingai tvirtas.

Dėl nesudėtingos konstrukcijos šiltnamis nesunkiai surenkamas.

Įvairių priedų gausa suteiks Jums laisvės įgyvendinti savo idėjas.

Dėmesio!

Surinkdami šiltnamio karkasą ir dirbdami su kanalinio polikarbonato danga visada dėvėkite apsauginius darbo drabužius ir apsaugines darbo priemones!

Šiltnamio surinkimui Jums reikės šių įrankių:

- 8 mm diametro šešiakampio veržliarakčio arba veržliarakčio atviru galu.
- Atsuktuvo kryžminiu antgaliu arba akumuliatorinio suktuvo.
- Kastuvo duobėms iškasti
- Gulsčiuko – lygumui pamatuoti.
- Virvės įstrižainei išmatuoti.
- Peilio (arba rėžtuko su laužomais peiliukais), polikarbonato lakštams pjaustyti.

Jei būtina, laikykitės vietinių statybos nurodymų.

Kilus stipriam vėjui ar audrai, BŪTINAI uždarykite langus ar duris!

ESANT „LENGVAM“ GRUNTUI REKOMENDUOJAME ŠILTNAMĮ PAPILDOMAI ĮTVIRTINTI Į ŽEMĘ

Prieš pradėdami šiltnamio surinkimą, turėtumėte būtinai bent kartą perskaityti visą instrukciją ir susipažinti su atskiromis sekcijomis ir profiliais. Tai yra svarbi Jūsų pagalbinė priemonė.

Pagal dalių detalizaciją patikrinkite tiekimo turinį. *JEI RANDATE NEATITIKIMŲ SU DETALIZACIJA – NEDELSDAMI KREIPKITĖS Į PARDAVĖJĄ IR INFORMUOKITE APIE DETALIŲ TRŪKUMĄ.*

Šiltnamio surinkimo metu rekomenduojame varžtus pirmiausia prisukti ranka – netvirtai, kad esant reikalui būtų galima laisvai pajudinti profilius. Surinktą šiltnamio karkasą išlygiuokite gulsčiuku ir po to tvirtai prisukite varžtus.

Pasiliekame teisę atlikti su technikos pažanga susijusius pakeitimus ir patobulinimus, todėl gali atsirasti aprašymų ir iliustracijų neatitikimų.

Linkime Jums daug džiaugsmo ir sėkmės įsigijus mūsų gaminamą šiltnamį.

DĖMESIO! Šiltnamio dezinfekcijai nenaudokite sieros dūmadėžių! Vykstant cheminei reakcijai metalas pasidengia baltais milteliais!

Detalių sąrašas

Pavadinimas		Ilgis, mm	Klasika*Tube		
			6m2	12m2	2 m prailginimas
1.	Arka (viršus, centre)	2280 mm	2	5	3
2.	Arka (viršus, centre) SU DAUGIAU SKYLIŲ	2280 mm	2	2	-
3.	Arka šoninė (kairė, dešinė)	1210 mm	4	10	6
4.	Arka šoninė (kairė, dešinė) SU DAUGIAU SKYLIŲ	1210 mm	4	4	-
5.	Šoninis apatinis arkos statramstis (kairė, dešinė)	940 mm	4	10	6
6.	Šoninis apatinis arkos statramstis (kairė, dešinė) SU DAUGIAU SKYLIŲ	940 mm	4	4	-
7.	Tvirtinimai į žemę	200 mm	12	18	6
8.	Arkų sutvirtinimas - skersiniai	2000 mm	4	8	4
9.	Arkų sutvirtinimas – skersiniai (viršuje, centre)	643mm	3	6	3
10.	Durų – lango statramstis	2210 mm	2	2	-
11.	Durų – lango statramstis SU DAUGIAU SKYLIŲ	2210 mm	2	2	
12.	Priekinės galinės dalies šoniniai sutvirtinimai	970 mm	4	4	-
13.	Durų-lango skersinis statramstis (su nupjautais galais 45 ^{o})	1320 mm	2	2	-
14.	Skersinis sutvirtinimas po langu (šiltnamio galinėje dalyje)	965 mm	1	1	-
15.	Pamatinio pagrindo šonai	1990 mm	-	2	2
16.	Pamatinio pagrindo šonai	2010 mm	2	2	-
17.	Pamatinio pagrindo priekinė, galinė dalys	1515mm	4	4	-
18.	Pamato kampai	80x90	4	4	-
19.	Pamato sujungimo plokštelės		4	8	4
20.	Varžtai M5-16	l-16 mm	132	192	60
21.	Varžtai M5-40	l-40 mm	196	236	36
22.	Varžtai M5-45	l-45 mm	12	18	6
23.	Varžtai M4-45	l-45 mm	6	6	-
24.	Savisriegiai varžtai	4,2 x 190	4	4	-
25.	Veržlės M5		340	446	102
26.	Veržlės M4		6	6	-
27.	Tarpinės skaidrios		68	92	24
28.	Tarpinės skaidrios (pusinės)		56	56	-
29.	Rankenėlių komplektas su varžtais		3	3	-
30.	Dvišakis sujungimas		24	24	-
31.	Trišakis sujungimas		52	52	-
32.	Keturšakis sujungimas		20	50	30
33.	Polikarbonato tvirtinimo plokštelės		5	5	-
34.	Apsauginė plokščių sandarinimo juosta	rul	1	1	-
35.	S formos kilpa		2	2	-
36.	Varžtas su kilpa		4	4	-
37.	Grandinėlė		2	2	-
Durys-langas					
	Durų dalis su vyriais	885 mm	3	3	-
	Durų dalis su rankena	885 mm	3	3	-
	Durų apatinė/viršutinė dalys (horizontali dalis)	950 mm	6	6	-
	Durų skersinė dalis (vertikalios dalys)	885 mm	3	3	-

Polikarbonato matmenys

	Plotis/Aukštis (mm)	6m2	12m2	2m prailginimas	Pastabos
-1- Viršutinė durų dalis	1050 x 1000	1	1		**LAPŲ PJAUSTYMAS PRIKLAUSO NUO KOMPLEK TACIJOS !** Jei gavote tik didelius lapus 2100 x 6 000 mm (6m2 -2vnt; 12m2 -3vnt ir t.t.), visos šios detalės pjaustomos iš 2100x6000m vieno lapo pagal pateiktą pjaustymo schemą. Didieji lapai 2100x6000mm naudojami stogui, o 1050x2000mm naudojami šiltnamio priekinei ir galinei dalims. Vadovaukitės matmenimis pateiktais polikarbonato matmenų lentelėje.
-2- Apatinė durų dalis	1050 x 930	1	1		
-3- Lango apačia	1050 x 910	1	1		
-4- Langas	1050 x 1040	1	1		
-5- -6- -7- -8- Šoninės dalys	1050 x 2000	4	4		
-9- Viršutinis durų - lango polikarbonatas	1050 x 170	2	2		
-10- Viršutinė dalis	2100 x 6000	1	2	1	

DĖMESIO!

- **Tam, kad apsisaugotumėte nuo nelaimingų atsitikimų dirbdami su šiltnamio konstrukcija (įskaitant metalo konstrukciją ir dangą), imkitės visų būtinų atsargumo priemonių.**
- **Visada dėvėkite savo asmeninius apsauginius darbo drabužius ir apsaugines darbo priemones.**
- **Nedarykite jokių konstrukcijos pakeitimų.**
- **Atlikę montavimo darbus patikrinkite, ar tvirtai laikosi šiltnamio konstrukcija ir nekelia pavojaus tolimesniam naudojimui.**
- **Atliekant būtinus darbus šiltnamyje, būkite budrūs ir atsargūs.**
- **Žemės savininkams ir kitiems naudotojams privalu laikytis Žemės įstatymo nuostatos – savo žemės sklypuose vykdant ūkinę ir kitą veiklą, nepažeisti gretimų žemės sklypų savininkų ar naudotojų ir gyventojų teisių ir įstatymų saugomų interesų. Platesnės informacija teikiama Valstybinėje teritorijų planavimo ir statybos inspekcijoje prie Aplinkos ministerijos.**

Pasiliekame teisę atlikti su technikos pažanga susijusius pakeitimus ir patobulinimus, todėl gali atsirasti aprašymų ir iliustracijų neatitikimų.

Polikarbonato pjaustymo schema

Nesumaišykite polikarbonato pusių! Tvirtinkite nustatyta puse į išorę, ant kurios yra apsauginis sluoksnis nuo UV spindulių. Apsauginis sluoksnis nuo UV spindulių padengtas plėvele su užrašais, kita pusė (dengiama į vidų) padengta skaidria plėvele. Jei yra būtinybė lakštus rekomenduojama pjauti elektriniu diskiniu pjūklu, rankiniu pjūklu su smulkiais dantukais, aštriu peiliu. Prieš montavimą būtinai nuplėškite plėveles! PJAUSTANT BŪTINA DĖVĖTI PIRŠTINES!

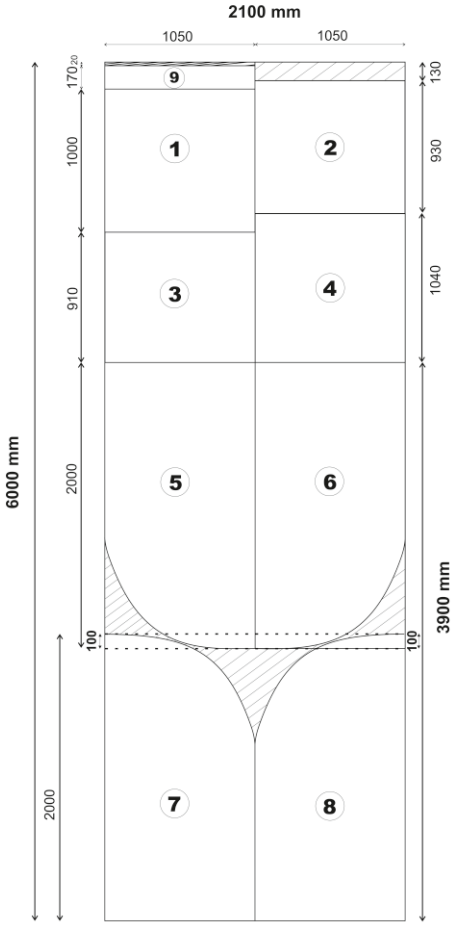

-1- Viršutinė durų dalis

-2- Apatinė durų dalis

-3- Lango apačia

-4- Langas

-5- -6- -7- -8- Šoninės dalys

-9- Viršutinis durų lango polikarbonatas

PASTABA:
Jei gavote lakštus 2100 x 6000mm Viršutinis durų lango polikarbonatas (1050x170 dedamas papildomai) - 1 vnt
Jei gavote lakštus 1050 x 2000mm Viršutinis durų lango polikarbonatas (1050x170 dedamas papildomai) - 2 vnt

Jei gavote didelius lapus 2,10x6,00 m ir papildomai 1,05x2,00 m, tokiu atveju pjaustyti lakštų didelių lakštų pagal pateiktą schemą nebereikia.
Didieji lapai 2,10x6,00 m naudojami stogui, o 1,05x2,00 m naudojami galams, durims ir langui. Vadovaukitės matmenimis, pateiktais polikarbonato matmenų lentelėje.

Montavimo eiga:

Pagal įsigyto šiltnamio matmenis, paruoškite ir išlyginkite šiltnamio montavimo vietą. Montavimo instrukcijoje aprašysime kaip sumontuoti 4 m ilgio KLASIKA TUBE šiltnamį. Duotu atveju pateikiame schemą pagal kurią reikia paruošto stačiakampio kraštuose iškasti arba išgręžti duobes žemėje, pagal visą šiltnamio perimetrą, kurių matmenys ~25 cm diametro, ~40 cm gylio.

1. Išardykite gautas metalinių profilių pakuotes, patikrinkite gautų detalių turinį, kiekį, ilgius su detalių sąrašu. Atskirkite ir patogiai susidėkite atskiras detales.
DĖMESIO! Skiriasi arkos sudėtinės detalės! Šiltnamio priekinei ir galinei arkai formuoti naudojamos arkų detalės, kuriose yra daugiau tvirtinimo skylių.

2. Pamatinio pagrindo surinkimui naudojame pamatinio pagrindo priekines ir galines dalis (1515 mm ilgio, nr. 17), bei pamatinio pagrindo šonines dalis (2010 mm nr. 16 ir 1990 mm nr. 15 ilgio), pamato kampus (nr. 18), plokšteles (nr. 19) ir varžtus su veržlėmis.

A) Pamatinio pagrindo priekines dalis (1515 mm nr. 17 + 1515 mm ilgio nr.17) sujungiame plokštelėmis (nr. 19) iš abiejų pusių, pritvirtindami varžtais M5-16 ir veržlėmis. Tą patį veiksmą atliekame ir su galine dalimi. ***ŽIŪRĖTI 1 pav.***

B) Pamatinio pagrindo šonines dalis (2010 mm nr. 16 ir 1990 mm nr. 15 ilgio) sujungiame plokštelėmis (nr. 19) iš abiejų pusių, pritvirtindami varžtais M5-40, M5-16 ir veržlėmis. Tą patį veiksmą atliekame abiems pusėms.
PASTABA: papildomai šoninių dalių sujungimui naudojame šoninius apatinius arkos statramsčius (940 mm ilgio, nr. 5), su jau pritvirtintais tvirtinimais į žemę (200 mm ilgio, nr. 7) ŽIŪRĖTI 2 pav., kuriuos varžtu M5-40 ir veržlėmis M5 prisukame prie šoninio pamatinio pagrindo per pamato sujungimo plokštelę. Naudojami du varžtai per visas tris detales, o vietoje, kur plokštelės sukasi tiesiai prie pamato - naudokite varžtus M5-16 su veržlėmis. ŽIŪRĖTI 3 pav.

C) Visas šias sujungtas dalis surenkame į stačiakampį panaudodami pamatinio pagrindo kampus (nr. 18), susukdami varžtais M5-40, M5-16 ir veržlėmis. ***ŽIŪRĖTI 4 pav.***
PASTABA: papildomai kampų sujungimui naudojame šoninius apatinius arkos statramsčius, kuriuose yra daugiau skylių (940 mm ilgio, nr. 6), su jau pritvirtintais tvirtinimais į žemę (200 mm ilgio, nr. 7) ŽIŪRĖTI 2 pav., kuriuos varžtu M5-40 ir veržlėmis M5 prisukame prie šoninio pamatinio pagrindo per siaurąją pamatinio pagrindo kampo dalį. Naudojami du varžtai per visas tris detales. Tas pats veiksmas atliekamas likusiuose trijuose kampuose.

Jei šiltnamio ilgis 6 m pamatinis pagrindas jungiamas taip: 2010 mm (nr. 16) + 1990 mm (nr. 15) + 1990 mm (nr. 15); Detalės jungiamos analogiškai kaip ir aprašyta antro punkto „C“ dalyje.

Jei šiltnamio ilgis 8 m pamatinis pagrindas jungiamas taip: 2010 mm (nr. 16) + 1990 mm (nr. 15) + 1990 mm (nr. 15) + 1990 mm (nr. 15) ; Detalės jungiamos analogiškai kaip ir aprašyta antro punkto „C“ dalyje ir t.t.

3. Išmatuokite pamatinio pagrindo įstrižainę. Įstrižainių ilgiai turi būti lygūs. Jei įstrižainė atitinka – suveržkite pamatinio pagrindo varžtus iki galo. ***ŽIŪRĖTI 5 pav.***

4. Prie pamatinio pagrindo priekinių ir galinių pamatinių dalių viršaus, pritvirtinkite polikarbonato tvirtinimo plokšteles (nr. 33) varžtais M5-16 ir veržlėmis. Dvi plokštelės tvirtinamos priekinėje dalyje, trys – galinėje. ***ŽIŪRĖTI 6 pav. PASTABA: jei įsigijote su papildomomis durimis - plokštelė galinėje dalyje, per vidurį nemontuojama.***

5. Prie likusių nepanaudotų šoninių apatinių arkų statramsčių (940 mm ilgio, nr. 5) apatinių dalių pritvirtinkite tvirtinimus į žemę (200 mm ilgio nr. 7) varžtais M5-45 ir veržlėmis M5. ***ŽIŪRĖTI 2 pav.***

Paruoštus apatinius statramsčius tvirtinkite prie pamatinio pagrindo šonų, atstumu tarp arkų 643 mm, nurodytuose tvirtinimo taškuose. Atstumai tarp arkų turi būti lygūs. Atstumo pasitikrinimui galite naudoti viršutinį skersinį arkų sutvirtinimą (643 mm ilgis, nr. 9)

6. Prieš pradedant montuoti skersinius statramsčių sutvirtinimus (2000 mm ilgio, nr. 8), rekomenduojame iš anksto susirinkti trišakius (nr. 31) ir keturšakius (nr. 32), juos susikomplektuojant su varžtais M5-16 ir veržlėmis.

7. Ant visų arkų sutvirtinimo skersinių (2000 mm ilgio, nr. 8) užmaukite keturšakius per vidurį ir po trišakį priekinei ir galinei arkai.

8. Ant surinktų ir prie pamato pritvirtintų šoninių apatinių arkų statramsčių, pritvirtinkite paruoštą arkų sutvirtinimą-skersinį (nr. 8), panaudojant iš anksto sumontuotus trišakius ir keturšakius, juos suveržiant varžtais M5-16 ir veržlėmis. Atstumai tarp arkų turi būti lygūs. Atstumo pasitikrinimui galite naudoti viršutinį skersinį arkų sutvirtinimą (643 mm ilgis, nr. 9). Toks pat veiksmas atliekamas abejose pusėse. ***ŽIŪRĖTI 7 pav.***

PASTABA: viršutinę trišakių ir keturšakių dalis palikite laisvas, stipriai nesuveržkite.

9. Į esančias laisvas trišakių ir keturšakių viršutines dalis, įstatykite šonines arkas (1210 mm ilgio vidinėms arkoms (nr. 3) ir 1210 mm ilgio su daugiau tvirtinimo skylių (nr. 4) - kraštinėms arkoms), jas užveržkite.

Atstumai tarp arkų turi būti lygūs. Atstumo pasitikrinimui galite naudoti viršutinį skersinį arkų sutvirtinimą (643 mm ilgis, nr. 9). Toks pat veiksmas atliekamas abejose pusėse. ***ŽIŪRĖTI 8 pav. (A);***

PASTABA: Šiltnamio priekinei ir galinei arkai naudokite 1210 mm detales, kuriose yra daugiau tvirtinimo skylių.

10. Prie paskutinės pritvirtintos arkos viršutinės dalies (1210mm ilgio, nr. 4), pritvirtinkite paruoštą arkų sutvirtinimą-skersinį, panaudojant iš anksto sumontuotus trišakius ir keturšakius, juos suveržiant varžtais M5-16 ir veržlėmis. Atstumai tarp arkų turi būti lygūs. Atstumo pasitikrinimui galite naudoti viršutinį skersinį arkų sutvirtinimą (643 mm ilgis, nr. 9). Toks pat veiksmas atliekamas abejose pusėse. ***PASTABA: viršutinę trišakių ir keturšakių dalis palikite laisvas, stipriai nesuveržkite. ŽIŪRĖTI 8 pav. (B)***

11. Į esančias laisvas trišakių ir keturšakių viršutines dalis, įstatykite viršutines arkas (2280 mm ilgio (nr. 1) ir 2280 mm ilgio (nr. 2) su daugiau tvirtinimo skylių), jas užveržkite. Tai yra paskutinė arkos dalis ir ji įsistato į abiejuose šonuose esančias laisvas trišakių ir keturšakių viršutines dalis. Atstumai tarp arkų turi būti lygūs. Atstumo pasitikrinimui galite naudoti viršutinį skersinį arkų sutvirtinimą (643 mm ilgis, nr. 9). ***PASTABA: Šiltnamio pirmai ir paskutinei arkai naudokite 2280 mm detales (nr. 2), kuriose yra daugiau tvirtinimo skylių. ŽIŪRĖTI 8 pav. (C)***

12. Ant jau pritvirtintos viršutinės arkos tvirtinkite skersinius-sutvirtinimus (643mm ilgio, nr. 9), panaudodami keturšakius ir trišakius, bei varžtus M5-16 su veržlėmis. Priekinei ir galinei arkai naudokite trišakius, likusioms – keturšakius. Tam, kad lygiai būtų sudedamos detalės, rekomenduojame pirmiausiai pritvirtinti ant priekinės ir galinės dalies. Vizualiai išlygiuokite profilius ties šiltnamio centru ir juos suveržkite. Lygumui nustatyti rekomenduojame ištiesti įtempimo virvelę. ***ŽIŪRĖTI 9 pav.***

13. Ant abiejų durų-lango skersinių statramsčių (1320 mm ilgio, nr. 13) užmaukite po du iš anksto paruoštus trišakius. Paruoštą durų-lango skersinį statramstį tvirtinkite tam skirtose vietose prie priekinės ir galinės arkos savisriegiais (4,2 x 19 mm). ***ŽIŪRĖTI 10 pav.***

14. Ant durų-lango skersinių statramsčių 2210 mm ilgio (nr. 10, 11), varžtais M5-40 ir veržlėmis,

pritvirtinkite tvirtinimus į žemę (200 mm ilgio). ***ŽIŪRĖTI 2 pav.***

15. Prie ant durų-lango skersinio statramsčio pritvirtintų trišakių, pritvirtinkite durų-lango statramstį 2210 mm ilgio (nr. 10) ir 2210 mm ilgio (nr. 11), kuriame yra daugiau tvirtinimo skylių. Viršutinėje dalyje prie trišakio tvirtinkite varžtais M5-16 su veržlėmis, o prie pamatinio pagrindo tvirtinkite varžtais M5-40 ir veržlėmis. Tą patį veiksmą atlikite ir šiltnamio galinėje dalyje. ***ŽIŪRĖTI 11 pav***

Pastaba: Durų statramsčiai yra dviejų rūšių. Su daugiau durų tvirtinimui paruoštų skylių ir be. Prieš montuodami durų statramsčius nuspręskite į kurią pusę atsidarys durys. Jeigu stovint prie šiltnamio iš priekio, duris atidarinėjame dešine ranka į dešinę pusę (durys dešininės), tuomet durų statramstį su daugiau tvirtinimo skylių montuokite dešinėje pusėje.

16. Prie priekinių-galinių durų lango statramsčių, pritvirtinkite priekinės-galinės dalies šoninius sutvirtinimus (970 mm ilgis, nr. 12). Abu priekinės-galinės dalies šoninio sutvirtinimo profilio galai tvirtinami trišakiais ir varžtais M5-16 su veržlėmis. Tvirtinkite nuo pamato viršaus 74 cm aukštyje ***ŽIŪRĖTI 12 pav.*** Veiksmas pakartojamas simetriškai šiltnamio priekinėje ir galinėje dalyje. Atstumas tarp durų statramsčių tiek viršuje, tiek apačioje turi būti 965 mm. Šiltnamio gale, apačioj durų, 900 mm nuo pamato viršaus, pritvirtinti statramsčių sutvirtinimą 960 mm ilgio (nr. 14). ***ŽIŪRĖTI 13 pav.***

17. Polikarbonato pjaustymas. Supjaustykite pagal pateiktus matmenis schemoje vieną polikarbonato lakštą (2100 x 6000 mm), likusieji lakštai naudojami stogo uždengimui.

PASTABA: Jei gavote didelius lapus 2,10 x 6,00 m ir papildomai 1,05 x 2,00 m, tokiu atveju, didelių lakštų pagal pateiktą schemą pjaustyti nereikia! Didieji lapai 2.10 x 6.00 m naudojami stogui, o 1.05 x 2.00 m naudojami šiltnamio priekinei ir galinei dalims (durims ir langui). Vadovaukitės matmenimis, pateiktais polikarbonato matmenų lentelėje (polikarbonato pjaustymo schemoje).

18. Išpjautus polikarbonato lakštus (žr.polikarbonato pjaustymo schemą) –šonines dalis (-5-, -6-) ir viršutinį duį lango polikarbonatą (-9-) pritvirtinkite tam skirtose tvirtinimo vietose prie rėmo, varžtais M5-40, veržlėmis ir tarpinėmis, o prie polikarbonato tvirtinimo plokštelių tvirtinkite M5-16 varžtais ir veržlėmis ***ŽIŪRĖTI 14 pav.***

PASTABA: pagal arkos išlinkimą ir ties durų-lango statramsčiu, naudokite plastikines „pusines“ tarpines.

PASTABA: Nesumaišykite polikarbonato pusių! Tvirtinkite nustatyta puse į išorę, ant kurios yra apsauginis sluoksnis nuo UV spindulių. Apsauginis sluoksnis nuo UV spindulių padengtas plėvele su užrašais, kita pusė (dengiama į vidų) padengta skaidria plėvele arba plėvele be užrašų.

PJAUSTANT BŪTINA DĖVĖTI PIRŠTINES! Lakštus rekomenduojama pjauti elektriniu diskiniu pjūklu, rankiniu pjūklu su smulkiais dantukais arba aštriu peiliu.

Jei šoninės polikarbonato dalys išsikišusios virš arkų karkasinės dalies, sulyginkite jas nupjaudami lygiai pagal karkasinę dalį.

19. Uždėję ant šiltnamio priekinės dalies polikarbonato lakštus, analogiškai tą patį veiksmą atlikite ir šiltnamio galinėje dalyje. Išpjautus polikarbonato lakštus (žr.polikarbonato pjaustymo schemą -7-,-8-, -3-, -9-) – šonines dalis, lango apatinę dalį bei viršutinį durų lango polikarbonatą pritvirtinkite tam skirtose tvirtinimo vietose prie rėmo, varžtais M5-40, veržlėmis ir tarpinėmis, o prie polikarbonato tvirtinimo plokštelių tvirtinkite M5-16 varžtais ir veržlėmis ***ŽIŪRĖTI 15 pav.***

20. Durų-lango surinkimas. Visas durų dalies komplektacijoje pateiktas dalis sujunkite į kvadratą. Tvirtinimui kampuose naudokite dvišakius, juos suveržiant varžtais M5-16 ir veržlėmis. Prie horizontalių durų dalių pritvirtinkite vertikalią durų dalį panaudodami trišakius M5-16 su veržlėmis.

PASTABA: Durys tvirtinamos prie durų statramsčių esant uždarytoms durims, per kanalinį polikarbonatą tam skirtose vietose. ŽIŪRĖTI 16 ir 17 pav.

Pritvirtinę durų karkasą, dėkite polikarbonato šiltnamio priekinėje durų dalyje ir galiame lange. ***ŽIŪRĖTI 18 ir 19 pav.***

21. Ant apipjautų pagal rėmą viršutinių kanalinio polikarbonato atvirų kanalų užklijuokite aliuminio folijos sandarinimo juostelę (nr. 34) šiltnamio priekinėje ir galinėje dalyje. Durų-lango viršutinius polikarbonato kanalus užsandarinkite apsaugine plokščių juosta. ***ŽIŪRĖTI 20 pav.***

22. Viršutinius-ištisinius polikarbonato lakštus dėkite nuo apačios kylant į viršų, pradedant nuo vieno krašto, paliekant ~5 cm užlaidą kraštuose. Polikarbonatas tvirtinamas varžtais M5-40, M5 veržlėmis ir tarpinėmis. Tvirtinti tiksliai tik nurodytuose tvirtinimo taškuose. Vienoje arkoje yra 8 tvirtinimo taškai – 4 vienoje pusėje, 4 – kitoje.

Kitą šoną tvirtinti tam skirtuose tvirtinimo taškuose nuo viršaus link apačios, gerai įtempiant lakštą. Jei polikarbonato ištisinis lakštas (stogui – 2100 x 6000 mm) per ilgas, nupjaukite, kad tolygiai prisidėtų prie pamatinio pagrindo šoninės dalies. Šiltnamio priekinėje ir galinėje dalyje polikarbonato lakštai turi išsikišti lygiai su pamatinio pagrindo kraštu.

Sekantį viršutinį ištisinį polikarbonato lakštą (stogui – 2100 x 6000 mm) užleiskite ~5-7 cm ant jau pritvirtinto lakšto ir taip pat prisukite tik tam skirtose vietose varžtais M5-40, M5 veržlėmis ir tarpinėmis. Priekinėje ir galinėje dalyje polikarbonato lakštai turi išsikišti lygiai su pamatinio pagrindo kraštu. ***ŽIŪRĖTI 21 pav.***

PASTABA: lapams užeinant vienas ant kito kas ketvirtą arką tvirtiname juos tuo pačiu varžtu su veržle ir tarpine.

23. Sumontuokite rankenėles (nr. 29) jau paruoštose durų-lango vietose.

Tvirtinimo angą rankenėlės tvirtinimui lakšte, rekomenduojame pasidaryti statybiniu peiliuku įpjaunant X formos kiaurymes ties metalo skylėmis. Tvirtinimo angą darykite iš dangos išorinės pusės. ***ŽIŪRĖTI 22 pav.***

PASTABA: kraštuose tvirtinkite naudojant „pusines“ tarpines.

24. Įsukite varžtą su kilpa (nr. 36) tam skirtoje vietoje. Vienas varžtas su kilpa tvirtinamas durų apatinėje kampinėje dalyje, kitas - ant šiltnamio stogo dalies palei kraštą, beveik lygiagrečiai (šiek tiek aukščiau) su duryse esančia kilpa. Pritvirtinkite durų atidarymo grandinėlę (nr. 37). ***ŽIŪRĖTI 23 pav.***

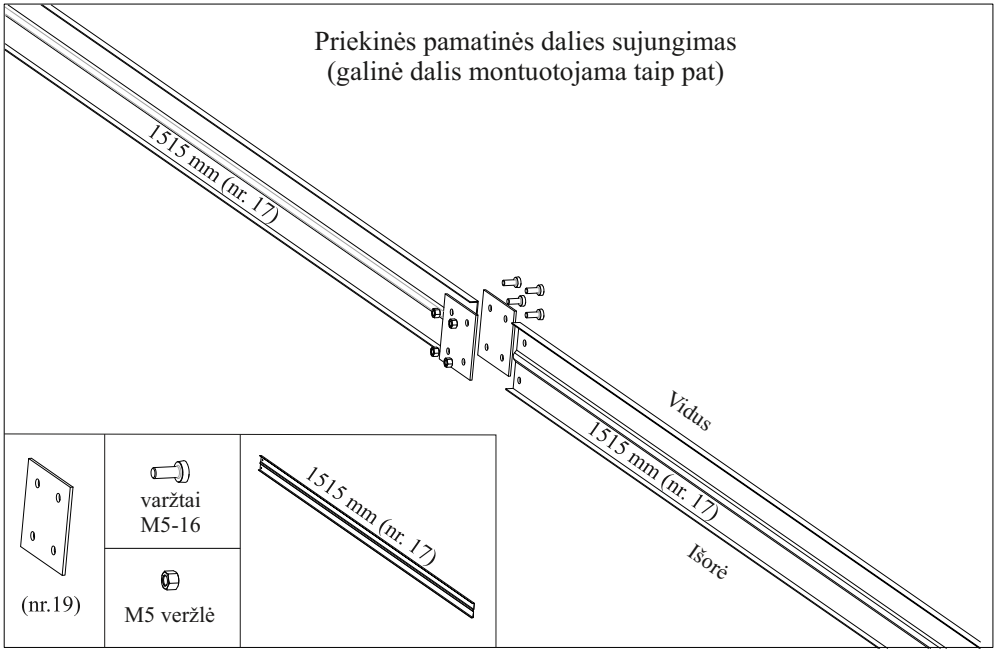
Priekinės pamatinės dalies sujungimas
(galinė dalis montuotojama taip pat)
1515 mm (nr. 17)
Vidus
1515 mm (nr. 17)
Išorė
varžtai
M5-16
M5 veržlė
(nr.19)
1515 mm (nr. 17)

1 pav.

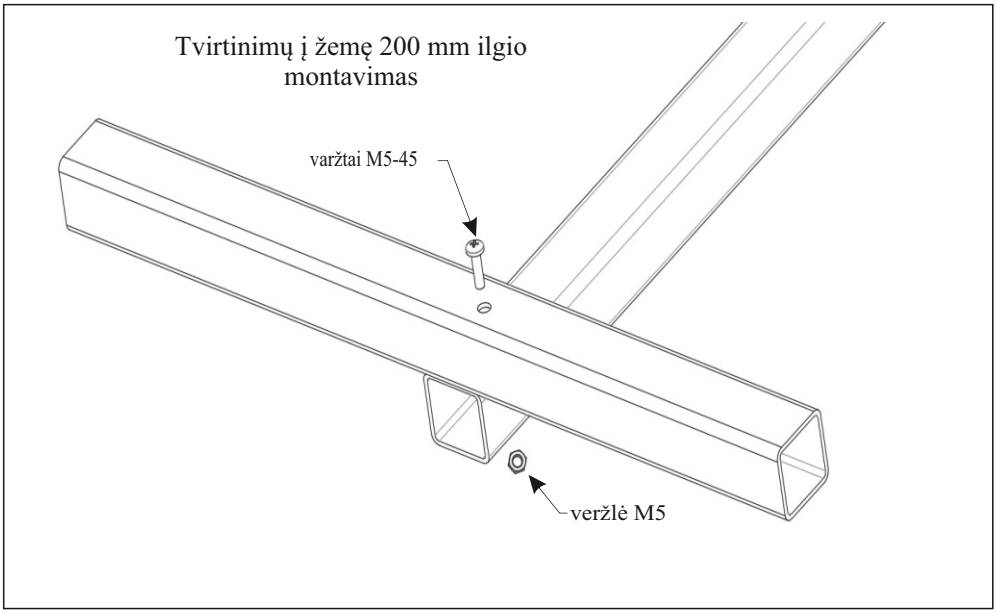
Tvirtinimų į žemę 200 mm ilgio
montavimas
varžtai M5-45
veržlė M5

2 pav.

Pamatinio pagrindo šoninės dalies sujungimas
(kairėje ir dešinėje pusėse montuotojama taip pat)

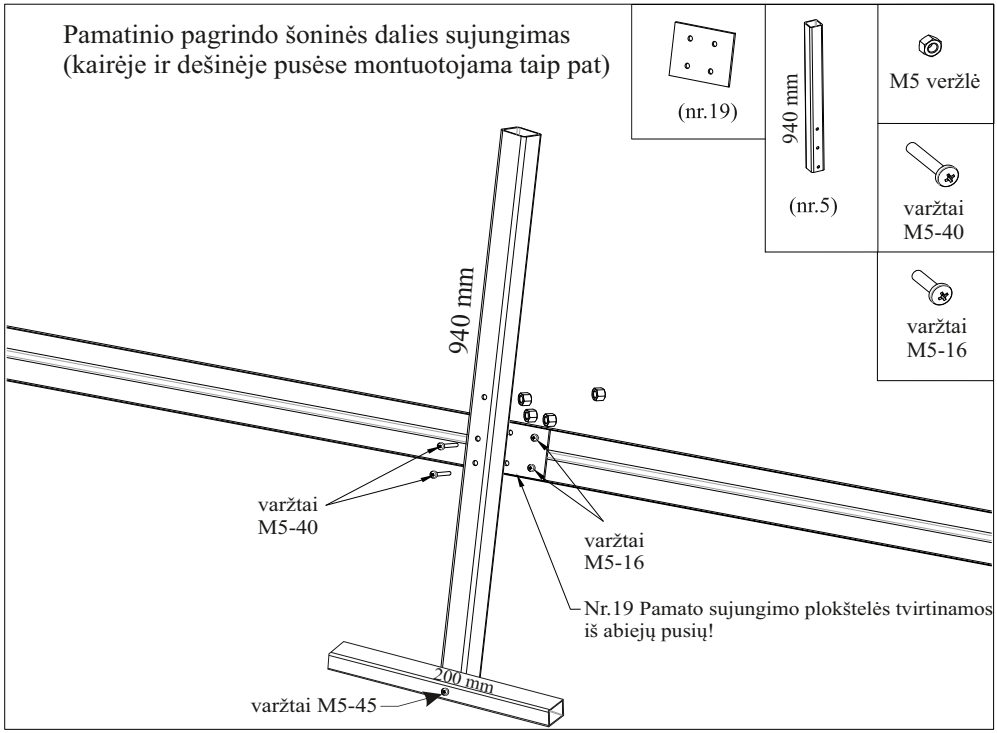

3 pav.

Šoninių apatinių arkos statramsčių montavimas

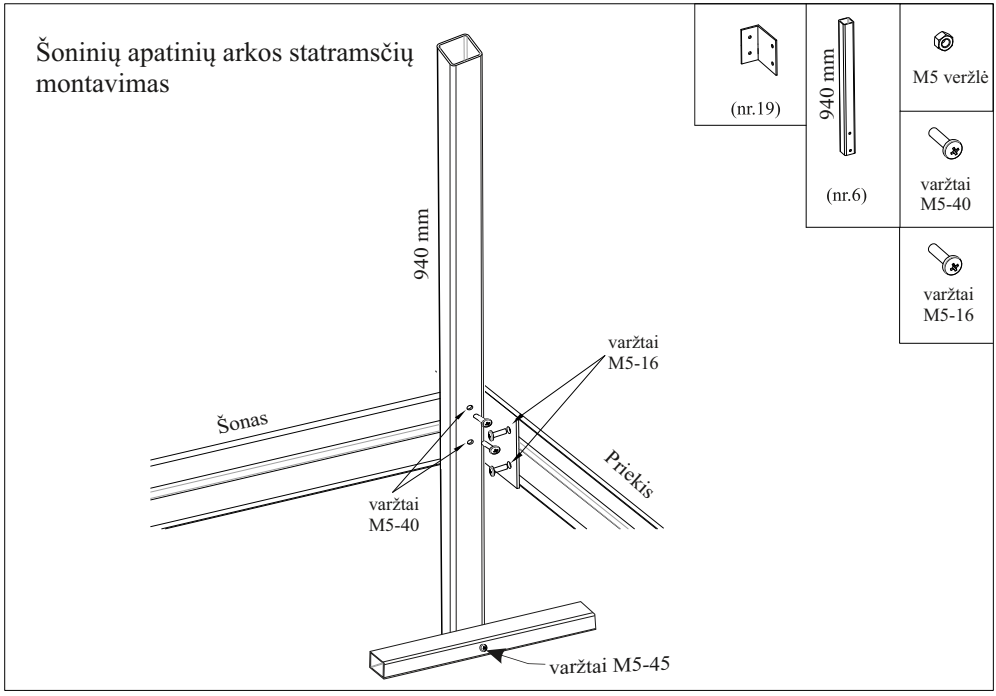

4 pav.

a = b

SVARBU: Įstrižainių ilgiai turi būti lygūs!

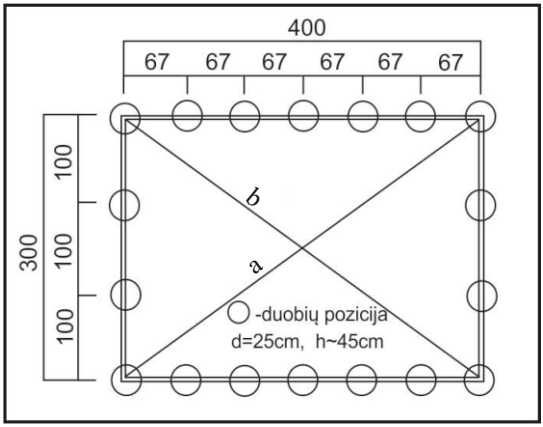

5 pav.

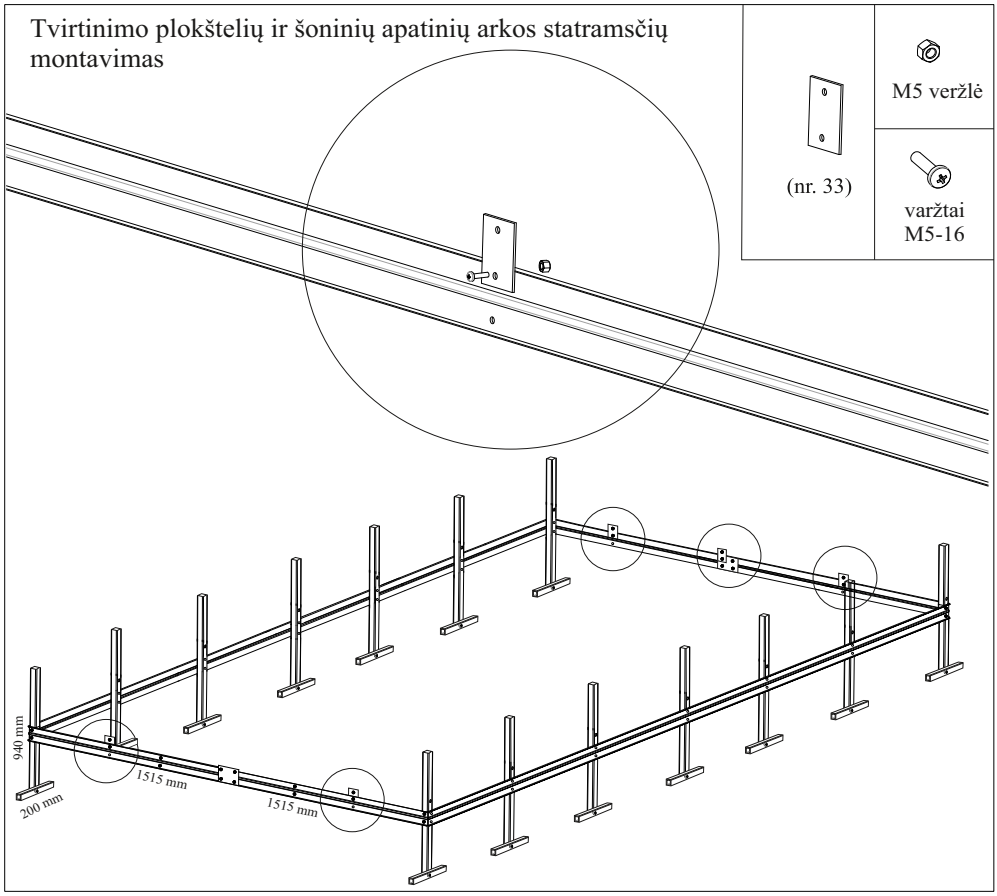

6 pav.

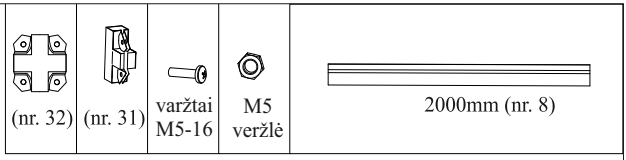

2 m ilgio (6m^2) šiltnamio keturšakių, trišakių montavimas

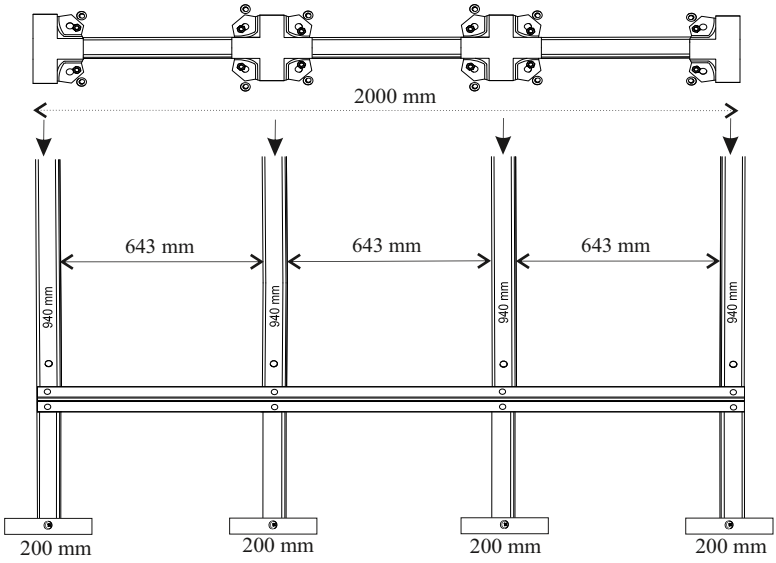

4 m (12m) iłgio šiltnamio keturšakių, trišakių montavimas

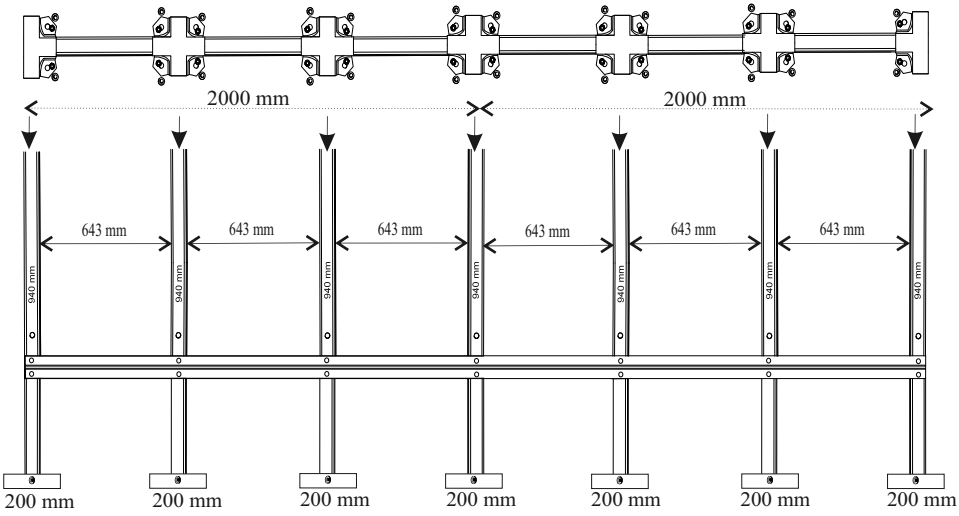

7 pav.

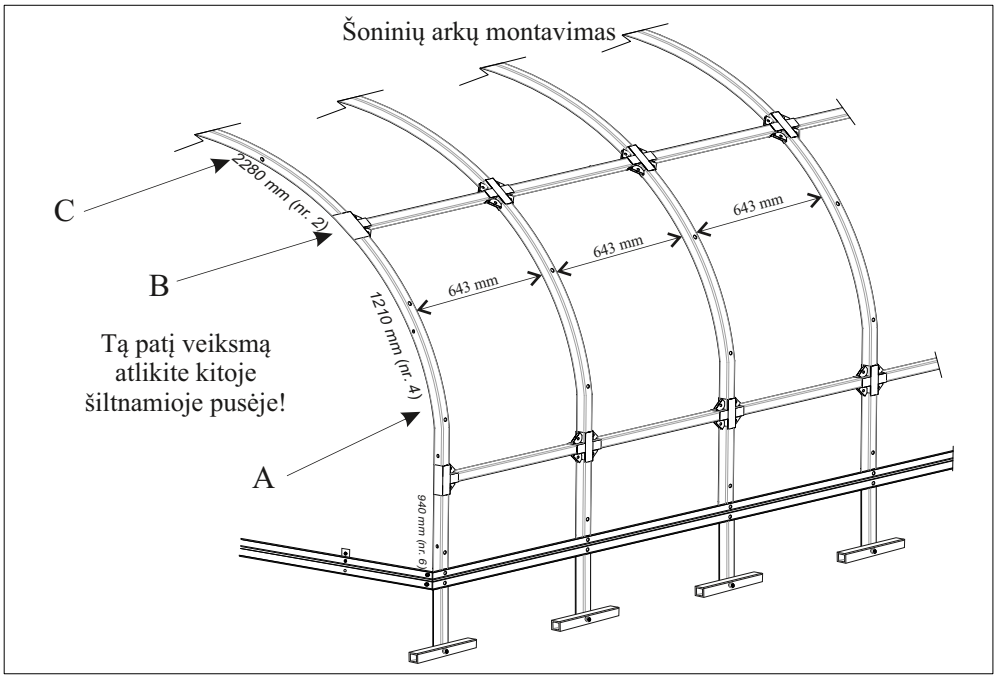
Šoninių arkų montavimas
C
B
A
Tą patį veiksmą atlikite kitoje šiltnamioje pusėje!
2280 mm (nr. 2)
1210 mm (nr. 4)
940 mm (nr. 6)
643 mm
643 mm
643 mm

8 pav.

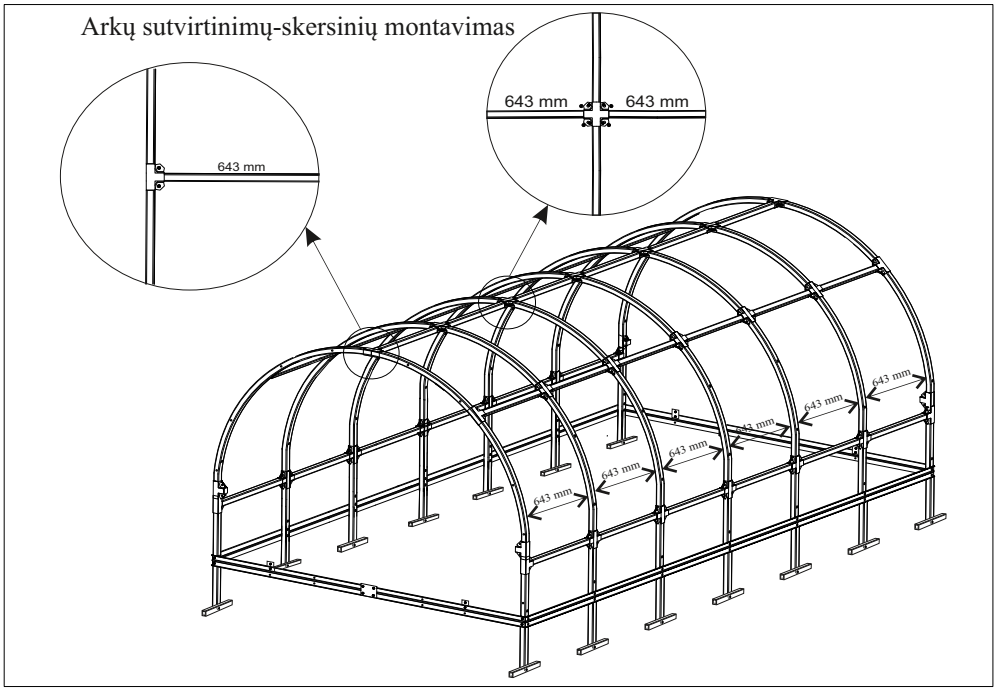
Arkų sutvirtinimų-skersinių montavimas
643 mm
643 mm
643 mm
643 mm
643 mm
643 mm
643 mm
643 mm
643 mm

9 pav.

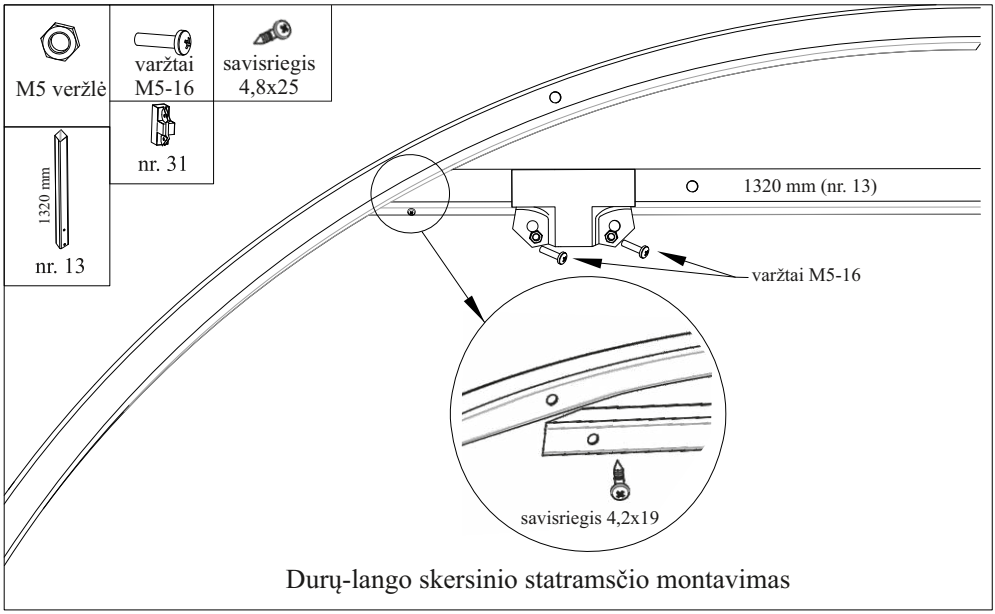

Durų-lango skersinio statramsčio montavimas

10 pav.

Durų-lango skersinių statramsčių tvirtinimas
(priekinė dalis)

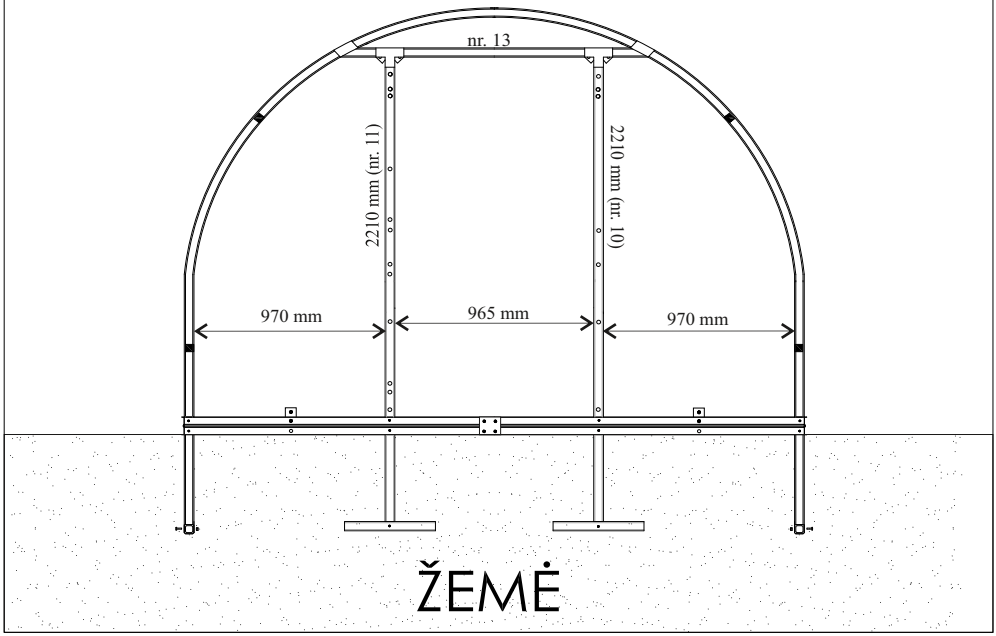

11 pav.

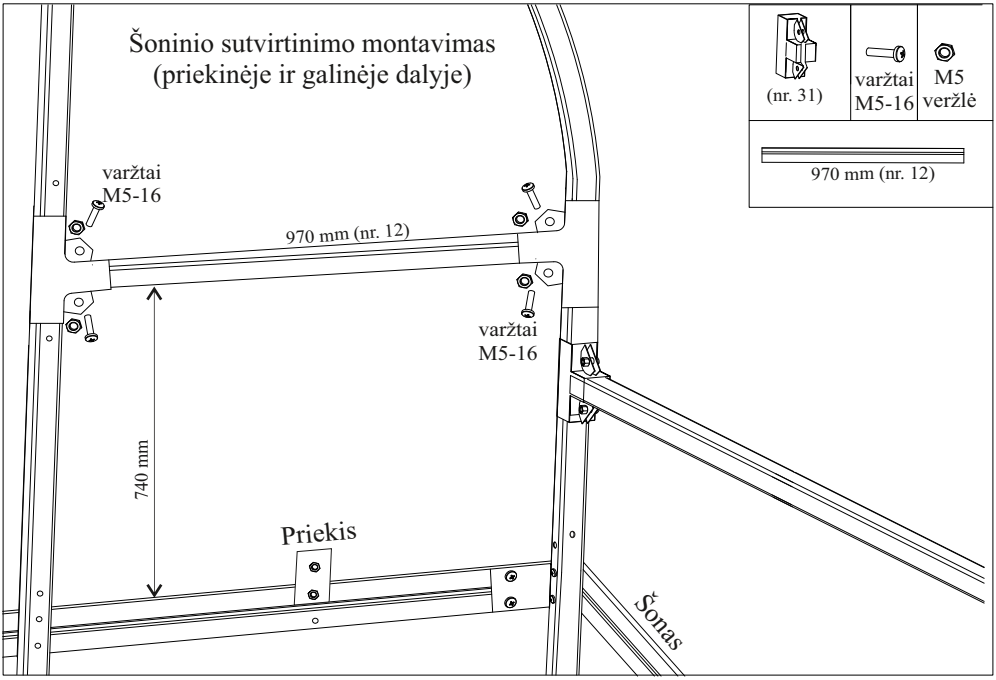
Šoninio sutvirtinimo montavimas
(priekinėje ir galinėje dalyje)
(nr. 31)
varžtai M5-16
M5 veržlė
970 mm (nr. 12)
varžtai M5-16
970 mm (nr. 12)
varžtai M5-16
740 mm
Priekis
Šonas

12 pav.

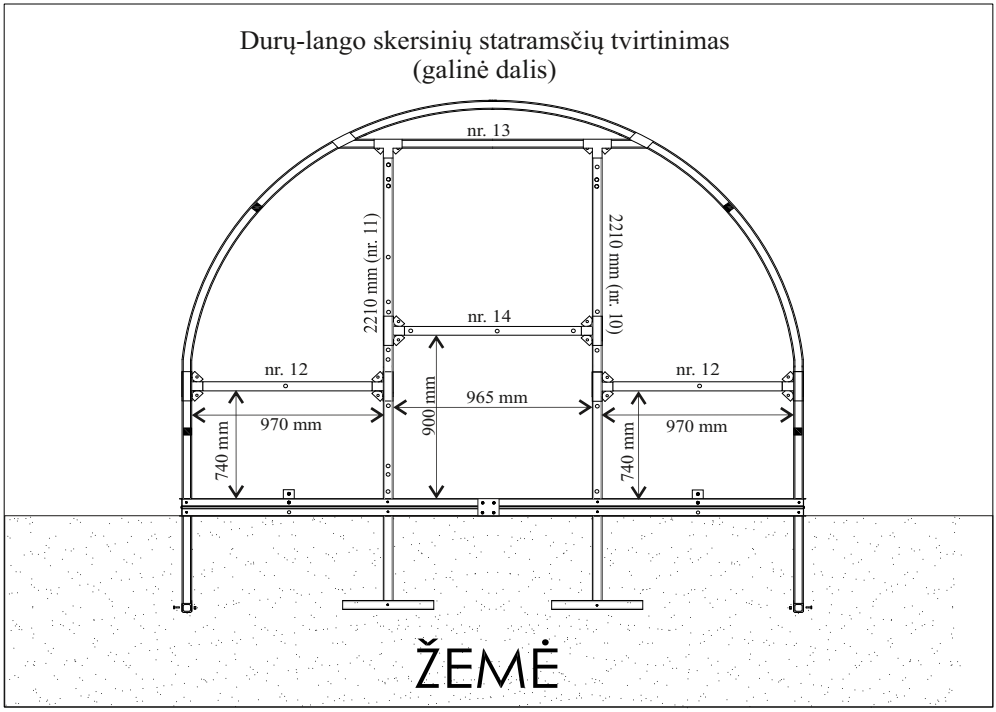
Durų-lango skersinių statramsčių tvirtinimas
(galinė dalis)
nr. 13
2210 mm (nr. 11)
2210 mm (nr. 10)
nr. 14
nr. 12
nr. 12
970 mm
965 mm
970 mm
740 mm
900 mm
740 mm
ŽEMĖ

13 pav.

Šoninių dalių ir durų dangos montavimas (priekis)

⑤ Šoninė dalis
⑥ Šoninė dalis
⑨ Viršutinis durų lango polikarbonatas



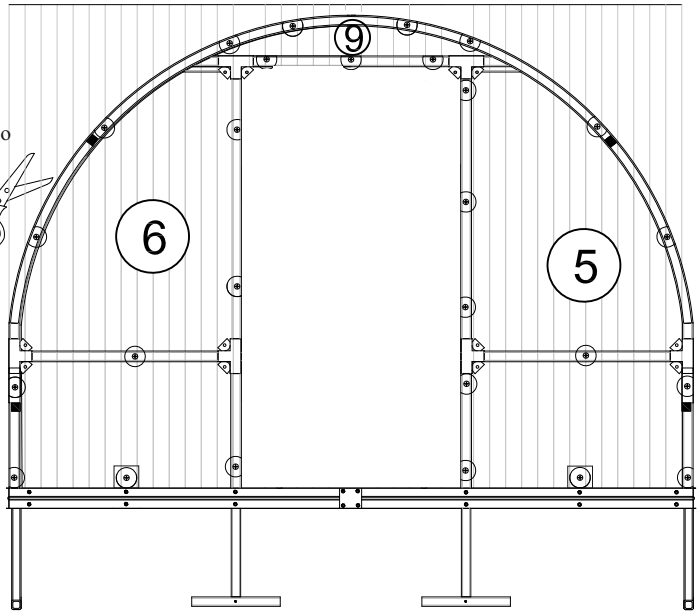

⊙ - pilna tarpinė
⊙ - pusinė tarpinė

14 pav.

Šoninių dalių ir lango apačios dangos montavimas (galas)

③ Lango apačia
⑦ Šoninė dalis
⑧ Šoninė dalis
⑨ Viršutinis durų lango polikarbonatas

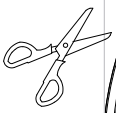

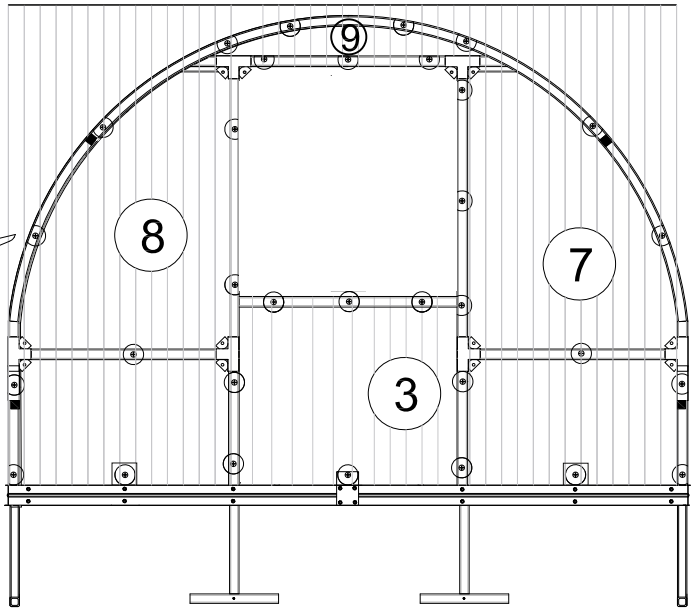

⊙ - pilna tarpinė
⊙ - pusinė tarpinė

15 pav.

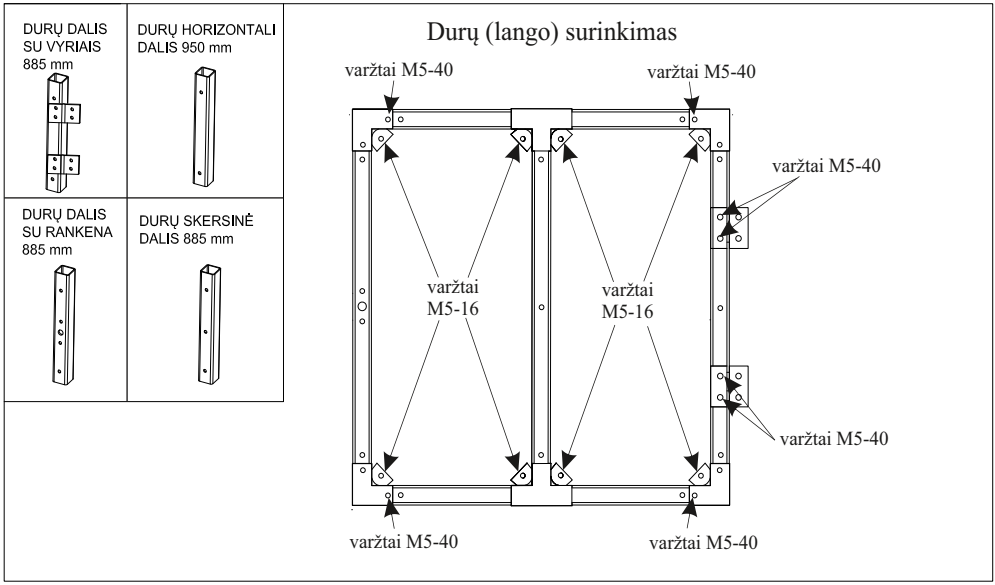
DURŲ DALIS SU VYRIAIS 885 mm
DURŲ HORIZONTALI DALIS 950 mm
DURŲ DALIS SU RANKENA 885 mm
DURŲ SKERSINĖ DALIS 885 mm
Durų (lango) surinkimas
varžtai M5-40
varžtai M5-40
varžtai M5-40
varžtai M5-16
varžtai M5-16
varžtai M5-40
varžtai M5-40
varžtai M5-40

16 pav.

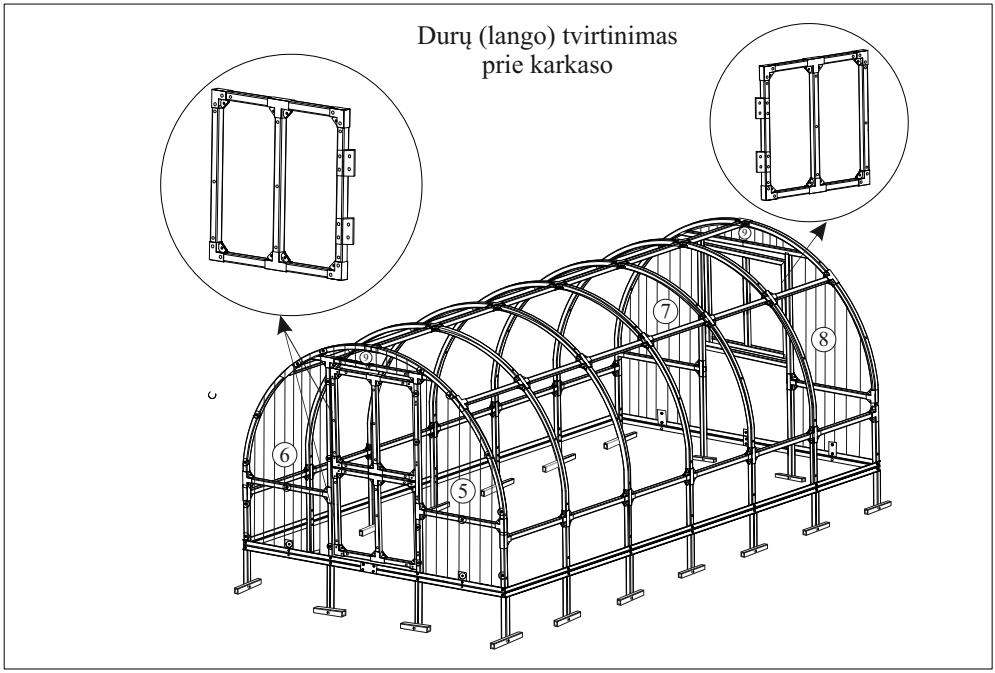
Durų (lango) tvirtinimas prie karkaso
6
5
7
8

17 pav.

Šoninių dalių ir durų dangos montavimas (priekis)

① Viršutinė durų dalis
② Apatinė durų dalis
⑤ Šoninė dalis
⑥ Šoninė dalis
⑨ Viršutinis durų langopolikarbonatas



⊙ - pilna tarpinė
⊙ - pusinė tarpinė

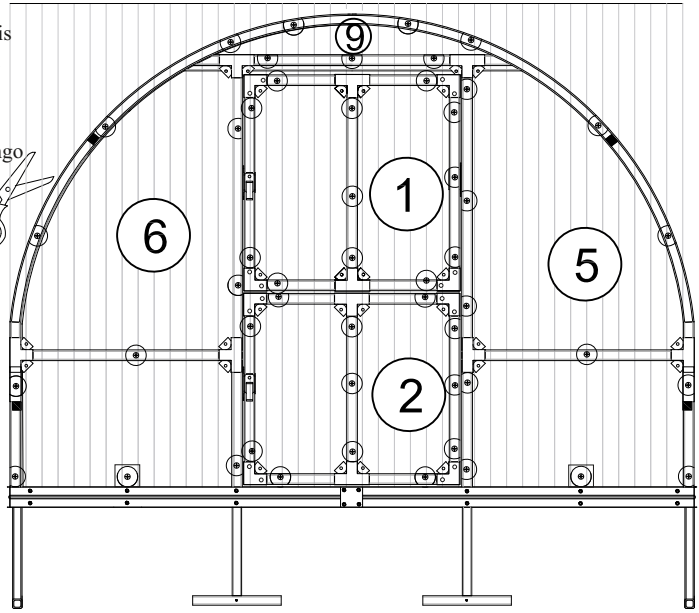

18 pav.

Galinės dalies dangos montavimas

③ Lango apačia
④ Langas
⑦ Šoninė dalis
⑧ Šoninė dalis
⑨ Viršutinis durų langopolikarbonatas



⊙ - pilna tarpinė
⊙ - pusinė tarpinė

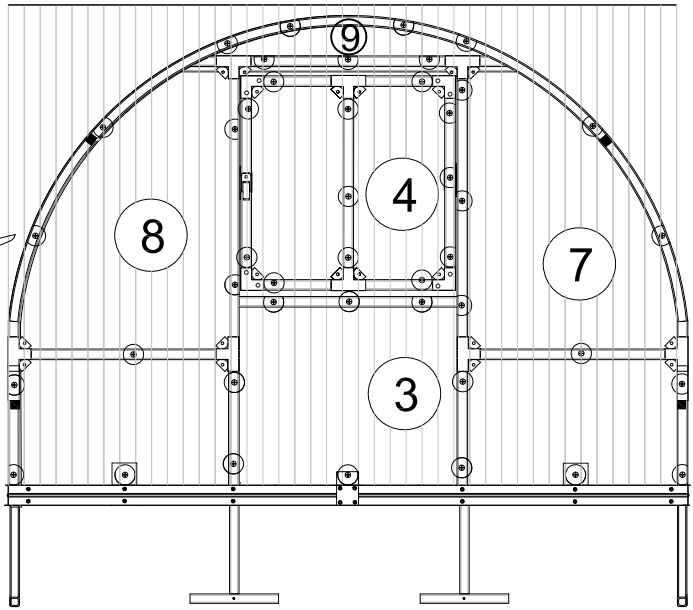

19 pav.

Aliuminio folijos klijavimas

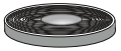

Aliuminio folijos sandarinimo juosta

Ant viršutinių atvirų kanalų klijuokite aliuminio folijos juostelę (būtinai užklijuokite prieš dengdami stogo dangą).
Tą patį veiksmą atlikite ir durų-lango viršutiniams atviriems kanalams.

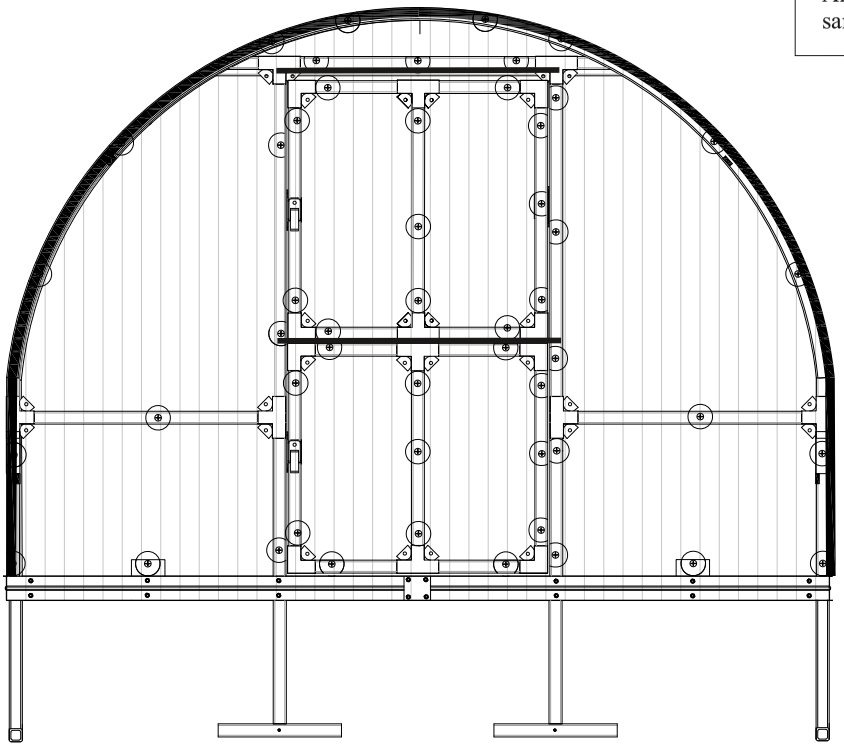

20 pav.

2100 x 6000 mm	nr. 27	varžtai M5-40	M5 veržlė
Viršutinė dalis			

Viršutinių polikarbonato dalių dėjimas (stogo)

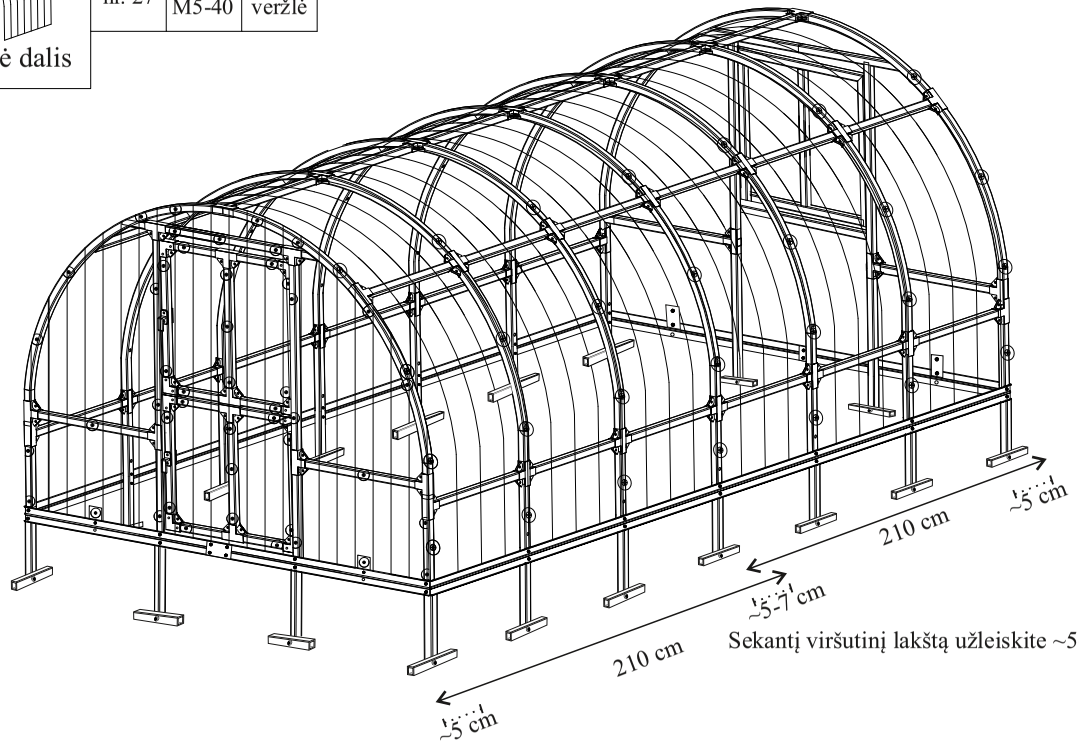

Sekantį viršutinį lakštą užleiskite ~5-7 cm!

Kraštuose lakštų nemontuokite lygiai su karkasu!
Užlaida kraštuose ~5 cm!

21 pav.

Durų rankenos tvirtinimas

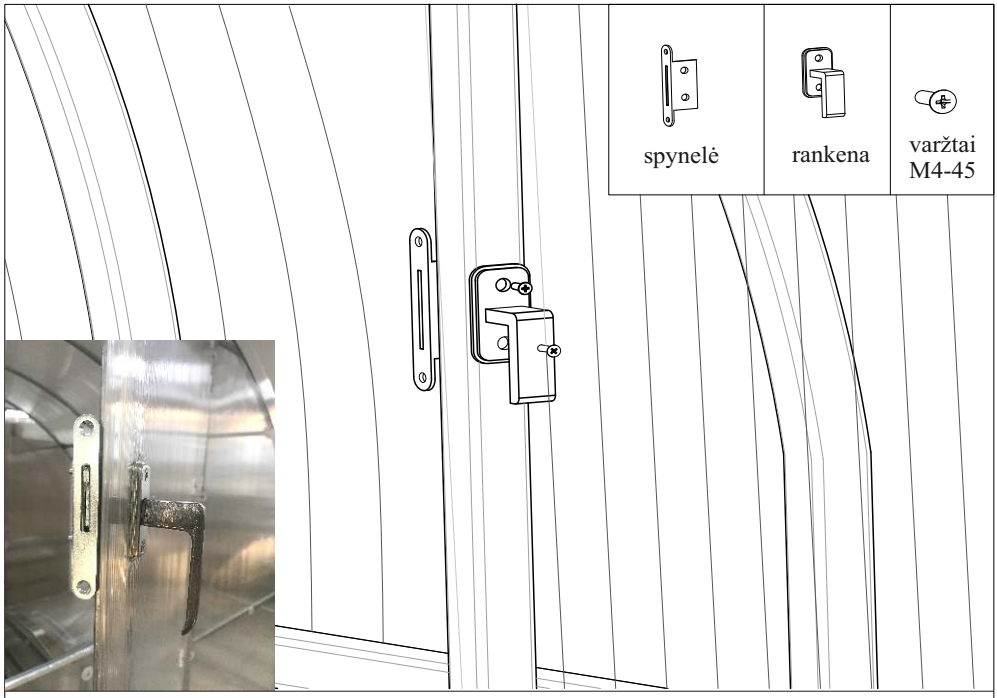

SVARBU! Tvirtindami rankeną neperveržkite varžtų, kad nesuspaustų spynelės. Jei sunkiai sukinėtųsi rankena, truputį atlaisvinkite M4-45 varžtus.

22 pav.

Durų viršutinės/lango galinės dalies laikiklio tvirtinimas



23 pav.

KLASIKA TUBE stoglangio montavimas

1. Pasirinkite norimą vietą tarp arkų, kurioje nėra polikarbonato plokščių sujungimo. Nuo šiltnamio centrinio profilio pasimatuokite 15 cm atstumą. Prisukite profilį tarp šoninių arkų varžtais M5-16 ir veržlėmis kartu su trišakiais.

2. Išpjaukite polikarbonato plokštę: plotis 60 cm, ilgis 97 cm. Uždėkite H sujungimo profilį ant viršutinio polikarbonato galo.

3. Pritvirtinkite stoglangio karkasą su vyriais ant jau pritvirtinto profilio varžtais M5-40 ir veržlėmis.

4. Prie stoglangio pateiktą polikarbonato dangą dėkite į H sujungimo profilį. Pritvirtinkite tam skirtose vietose varžtais M5-40, veržlėmis ir tarpinėmis. Atspari nuo UV pusė turi būti tvirtinama į išorę.

5. Užsandarinkite apatinius kanalus uždėdami U formos profilį. Ant apatinio skersinio stoglangio profilio, pritvirtinkite rankinį arba automatinį atidarytuvą (priklausomai nuo įsigytos komplektacijos gali būti dedamas rankinis arba automatinis atidarytuvas).

Eil.Nr.	Paveikslas	Pavadinimas	Vnt.
1.		Karkasėlis	1
2.		Polikarbonato ploštė	1
3.		Stoglangio profilis	1
4.		Užbaigimo profilis U	2
5.		Sujungimo profilis H	1
6.		Rankinis atidarytuvas	1
7.		Poveržlės	8
8.		Varžtai M5-40 Varžtai M5-16 Veržlės M5	12 4 16
9.		Trišakiai	2

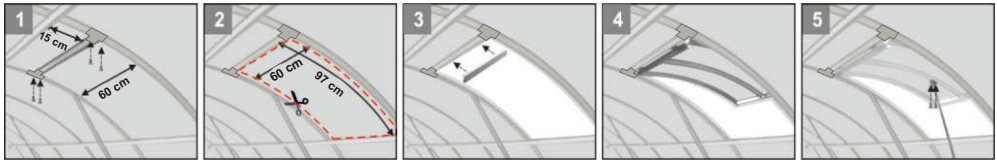

GAMINTOJO GARANTIJA

Garantiją suteikia šiltnamio KLASIKA TUBE (Prekė) Pardavėjas/Gamintojas UAB „Meistro kodas“ (įm.k.302498339), toliau vadinamas Pardavėju/Gamintoju, šiltnamiui KLASIKA TUBE, kuriuos perka Pirmos eilės distributoriai arba Pirkėjai (Galutiniai vartotojai).

Norėdami išvengti nesusipratimų, siūlome atidžiai perskaityti prekės garantijos sąlygas ir nemokamo serviso aptarnavimo sąlygas

PAGRINDINĖS SĄVOKOS

Garantija – gamintojo įsipareigojimas Pirmos eilės distributoriui arba Pirkėjui (Galutiniam vartotojui) atlyginti už prekes sumokėtą sumą ar pakeisti prekes, jei jos yra nekokybiškos.

Garantinis laikotarpis – tai laikotarpis, kurio metu gamintojas įsipareigoja pakeisti prekę arba atlyginti už prekes sumokėtą sumą.

Pirmos eilės distributorius – turintis tiesioginę pirkimo – pardavimo sutartį su UAB „Meistro kodas“.

Pirkėjas (Galutinis vartotojas) - asmuo, nupirkęs Pardavėjo/Gamintojo UAB “Meistro kodas“ šiltnamį KLASIKA tiesiogiai iš Pardavėjo/Gamintojo arba iš Pirmos eilės distributoriaus, ir turintis pirkimą įrodančius dokumentus.

GARANTIJOS SĄLYGOS

Ši Garantija yra vienintelė ir pakeičia visas kitas garantijas ir įsipareigojimus, išskyrus valstybinius norminius aktus ir taisykles.

Šiltnamio KLASIKA TUBE karkasinei daliai suteikiama 60mėn. korozijos garantija kiauryminiams prarūdijimams. Garantija taikoma tik šiltnamio KLASIKA TUBE kokybės trūkumams ir defektams, atsiradusiems dėl Gamintojo kaltės gamybos metu.

Šiltnamio KLASIKA TUBE vienai iš sudedamųjų dalių polikarbonatui suteikiama atskira pardavėjo garantija, kuri priklauso nuo pardavėjo naudojamos dangos gamintojo. Daugiau informacijos teirautis tiesiogiai pas pardavėją, nurodytą sąskaitoje-faktūroje.

Garantija pradeda galioti nuo Prekės įsigijimo dienos, tiesiogiai iš Pardavėjo/Gamintojo arba Pirmos eilės distributoriaus. Įsigijimo diena yra diena, kuri yra nurodyta sąskaitoje-faktūroje.

Garantija netaikoma šiais atvejais:

Nuostoliams, kuriuos padarė stichinės nelaimės, gamtinės, ekologinės ir kitokios anomalijos bei nenugalimos jėgos (Force majeure) atvejais;

Kai pažeidimų priežastis – netinkamas transportavimas (išskyrus kai gamintojas prekę/-es pristato pats Pirmos eilės distributoriams arba Pirkėjui), sandėliavimas arba prekės naudojimas ne pagal paskirtį;

Kai šiltnamis KLASIKA TUBE sumontuojamas nesilaikant montavimo instrukcijoje pateikiamai detaliai montavimo eigai ir dėl to atsiradusiems prekės pažeidimams;

Prekė yra mechaniškai pažeista, buvo ardyta ar kitaip paveikta, po to, kai prekė buvo perduota pirkėjui;

Dėl pažeidimų, atsiradusių nekvalifikuotai vykdant priežiūros ir remonto darbus;

Natūraliai susidėvinčioms prekių dalims.

NEMOKAMO SERVISO APTARNAVIMO SĄLYGOS

Pateikdami prekę garantiniam remontui, būtinai pateikite prekės pirkimo dokumentą. Garantijos galiojimo metu garantinis remontas atliekamas nemokamai.

SVARBU:

* Pirkėjas (Galutinis vartotojas) apmoka Gamintojo atvykimo transporto išlaidas (jei gamintojas pažeidimą dėl prekės kokybės pripažįsta nepagrįstu);

* Suremontuotų prekių garantija nėra pratęsiama; ji galioja likusį laiką.

Dear Customers,

Having decided to buy a greenhouse, you have received a product made with the utmost care the frame of which is made of tubular metal profiles 20 x 20 mm and extremely strong.

Simple construction makes the greenhouse easy to assemble.

An abundance of accessories will give you the freedom to implement your ideas.

ATTENTION!

Always wear protective work clothing and protective equipment when assembling the greenhouse frame and working with the canal-type polycarbonate cover!

For greenhouse assembly you will need the following tools:

- 8 mm diameter hexagon wrench or an open-end wrench.
- Screwdriver with cross-head end or cordless screwdriver.
- A shovel for digging pits.
- A spirit-level to measure the level.
- A rope for measuring diagonal.
- A knife (or a cutter with breakable blades) for cutting polycarbonate sheets.

Follow local construction instructions, if necessary.

In case of strong wind or storm, windows or doors MUST BE CLOSED!

IN CASE OF "LIGHT" SOIL, WE RECOMMEND THAT THE GREENHOUSE WOULD BE ADDITIONALLY ANCHORED TO THE GROUND.

Before starting to assemble the greenhouse, you should read the entire manual at least once and familiarize yourself with individual sections and profiles. This is an important aid to you.

Check the delivery contents by the specification of parts. IF YOU FIND DISCREPANCIES WITH THE SPECIFICATION, CONTACT THE SELLER IMMEDIATELY AND REPORT ABOUT THE SHORTAGE OF THE PARTS

When assembling a greenhouse, we recommend that you first tighten the screws by hand insecurely so that the profiles can be moved freely when needed.

Level the assembled greenhouse frame with a spirit-level and then tighten the screws.

We reserve the right to make technically advanced changes and improvements, therefore, discrepancies in description and illustration may occur.

We wish you much happiness and success in purchasing our greenhouse.

ATTENTION! Do not use sulphur chimney boxes for disinfection of the greenhouse! During the chemical reaction, the metal is covered with white powder!

List of parts

	Title	Length, mm	"Klasika*Tube"		
			6m2	12m2	2 m extension
1.	Arch (top, centre)	2280 mm	2	5	3
2.	Arch (top, centre) WITH MORE HOLES	2280 mm	2	2	-
3.	Arch lateral (left, right)	1210 mm	4	10	6
4.	Arch lateral (left, right) WITH MORE HOLES	1210 mm	4	4	-
5.	Lateral lower arch stud (left, right)	940 mm	4	10	6
6.	Lateral lower arch stud (left, right) WITH MORE HOLES	940 mm	4	4	-
7.	Fasteners to the ground	200 mm	12	18	6
8.	Arch fastening - crossbars	2000 mm	4	8	4
9.	Arch fastening - crossbars (top, centre)	643mm	3	6	3
10.	Door - window stud	2210 mm	2	2	-
11.	Door - window stud WITH MORE HOLES	2210 mm	2	2	
12.	Lateral anchoring of front-rear part	970 mm	4	4	-
13.	Door-window transverse strut (with cut ends at 45°)	1320 mm	2	2	-
14.	Transverse fastening under the window (rear of the greenhouse)	965 mm	1	1	-
15.	Sides of foundation base	1990 mm	-	2	2
16.	Sides of foundation base	2010 mm	2	2	-
17.	Front, rear parts of foundation base	1515mm	4	4	-
18.	Corners of the foundation	80x90	4	4	-
19.	Foundation connecting slabs		4	8	4
20.	Bolts M5 -16	l-16 mm	132	192	60
21.	Bolts M5 -40	l-40 mm	196	236	36
22.	Bolts M5 -45	l-45 mm	12	18	6
23.	Bolts M4 -45	l-45 mm	6	6	-
24.	Self-tapping screws	4,2 x 190	4	4	-
25.	Nuts M5		340	446	102
26.	Nuts M4		6	6	-
27.	Gaskets, transparent		68	92	24
28.	Gaskets, transparent (half)		56	56	-
29.	Set of handles with screws		3	3	-
30.	Forked-type connection		24	24	-
31.	T-piece connection		52	52	-
32.	Four-branch connection		20	50	30
33.	Polycarbonate mounting plates		5	5	-
34.	Protective sealing tape for slabs	roll	1	1	-
35.	S-shaped loop		2	2	-
36.	Eyebolt		4	4	-
37.	Chain		2	2	-
	Door-window				
	Door part with hinges	885 mm	3	3	-
	Door part with handles	885 mm	3	3	-
	The bottom/upper parts of the door (horizontal part)	950 mm	6	6	-
	Door transverse part (vertical part)	885 mm	3	3	-

Polycarbonate dimensions

	Width/Height (mm)	6m2	12m2	2m extension	Remark
-1- The upper part of the door	1050 x 1000	1	1		**SHEET CUTTING DEPENDS ON THE COMPLETION SET!** If you only received large sheets of 2100x6000mm (6m 2-2pcs; 12m 2-3 pcs, etc.), all these details are cut from one sheet of 2100x6000m according to the provided cutting scheme. Large sheets 2100x6000mm are used for the roof and 1050x2000mm are used for the front and rear part of the greenhouse. Follow the dimensions given in the table of polycarbonate dimensions.
-2- The bottom part of the door	1050 x 930	1	1		
-3- The bottom of the window	1050 x 910	1	1		
-4- Window	1050 x 1040	1	1		
-5- -6- -7- -8- Side parts	1050 x 2000	4	4		
-9- Top door - window polycarbonate	1050 x 170	2	2		
-10- Top part	2100 x 6000	1	2	1	

ATTENTION!

- **Take all necessary precautions to protect yourself against accidents when working with greenhouse structure (including metal construction and cover).**
- **Always wear your personal protective clothing and protective equipment.**
- **Do not make any modifications to construction.**
- **After installation, check that the greenhouse is firmly attached and does not endanger further use thereof.**
- **Be alert and careful when doing the necessary work in the greenhouse.**
- **Landowners and other users must follow the provisions of the Law on the Land in carrying out economic and other activities on their land parcels, shall not violate the rights and interests of the owners or users of adjacent land parcels protected by laws. More information is provided by the State Inspectorate for Spatial Planning and Construction under the Ministry of the Environment.**

We reserve the right to make technically advanced changes and improvements, therefore, discrepancies in description and illustration may occur.

Polycarbonate cutting scheme

Do not mistake polycarbonate sides! Attach the side containing a UV protective layer outwards. The UV protective layer is covered with s film with inscriptions and the other side (to be covered inside) is covered with a transparent film. If necessary, it is recommended to cut the sheets with an electric circular saw, a manual saw with small teeth, a sharp knife. Be sure to tear off the films before installation! WEAR GLOVES WHEN CUTTING!

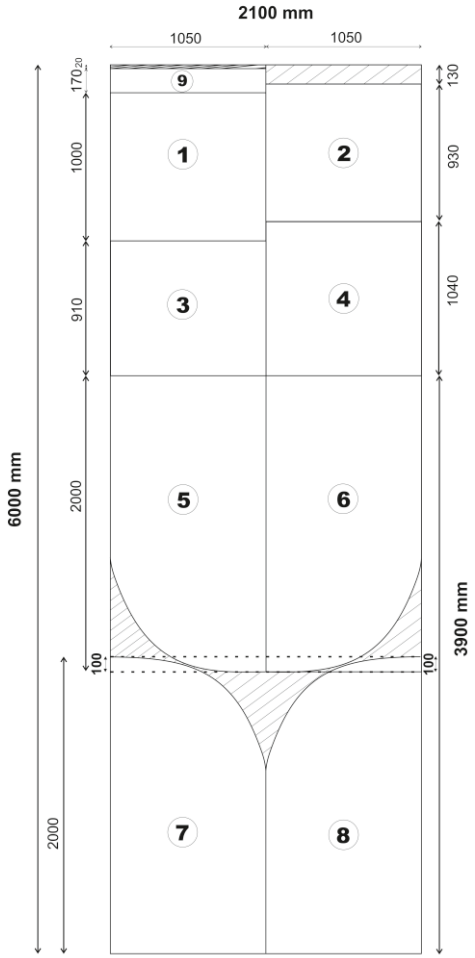

-1- The upper part of the door
-2- The bottom part of the door
-3- The bottom of the window
-4- Window
-5- -6- -7- -8- Side parts
-9- Top door - window polycarbonate

NOTES:
If you received sheets of 2100 x 6000mm, the top door window polycarbonate (1050x170 is mounted additionally) - 1 pc.
If you received sheets of 1050 x 2000mm, the top door window polycarbonate (1050x170 is mounted additionally) - 2 pc.t

If you received large sheets of 2.10x6.00m and additional ones of 1.05x2.00m, you do not need to cut large sheets according to the given scheme.
Large sheets of 2100x6000mm are used for the roof and 1050x2000mm for the ends, doors, and windows.
Follow the dimensions given in the table of polycarbonate dimensions.

Installation procedure

Prepare and level the greenhouse installation site according to the dimensions of the greenhouse purchased.

The installation instructions will describe how to install a 4 m long "KLASIKA TUBE" greenhouse.

In this case, we present a scheme for digging or drilling holes in the ground at the edges of a prepared rectangle along the entire perimeter of a greenhouse with dimensions of ~ 25 cm in diameter, ~ 40 cm in depth.

1. Disassemble the received metal profile packages; check the contents, quantity, and length of the received parts with a list of parts. Separate and comfortably lay out the individual parts.

ATTENTION! The components of the arch are different! The arch parts that have more mounting holes are used to form the front and back arches of the greenhouse.

2. For assembling the foundation base, we use the front and rear parts of the foundation base (1515 mm long, No 17) and the lateral parts of the foundation base (2010 mm No 16 and 1990 mm No 15), foundation corners (No18), plates (No19) and bolts with nuts.

A) Join the front parts of the foundation base (1515mm No 17 + 1515mm long No 17) with plates (No19) on both sides, and secure with M5-16 bolts and nuts. The same action is performed with a rear part. ***SEE Fig. 1***

B) Connect the lateral parts of the foundation base (2010 mm No 16 and 1990 mm No 15 long) with the plates (No19) on both sides and secure with bolts M5-40, M5-16, and nuts. The same action is performed with both side parts.

NOTE: For additional connection of the side parts, we use the bottom arch studs (940mm long, No5), with the anchors already inserted into the ground (200mm long, No 7) (SEE Fig. 2), which we attach to the side foundation base through the foundation connection plate with M5-40 bolts and M5 nuts.Use two bolts for all three parts, and where the plates are attached directly to the foundation, use bolts M5-16 with nuts. SEE Fig. 3.

C) Assemble all of these connected parts into a rectangle using the foundation base corners (No 18) by screwing with bolts M5-40, M5-16 and nuts. ***SEE Fig. 4.***

Note: For additional connection of corners, we use lateral bottom arch studs containing the maximum number of holes (940mm long, No 6) with the anchors already inserted into the ground (200mm long, No 7) (SEE Fig. 2), which are attached to the side foundation through the narrow corner of the foundation base with bolts M5-40 and nuts M5. Two bolts are used for all three parts. The same action is performed in the remaining three corners.

For a greenhouse of 6 m in length, the foundation base shall be connected as follows: 2010 mm (No 16) + 1990 mm (No 15) + 1990 mm (No 15). The parts shall be connected in the same manner as described in the second clause of part C.

For a greenhouse of 8 m in length, the foundation base shall be connected as follows: 2010 mm (No 16) + 1990 mm (No 15) + 1990 mm (No 15). The parts shall be connected in the same manner as described in the second clause of part C, etc.

3. Measure the diagonal of the foundation base. The diagonal lengths should be equal. If the diagonal matches, tighten the foundation base screws all the way. ***SEE Fig. 5.***

4. Fix the polycarbonate mounting plates (No.33) to the top of the front and rear foundation base parts using bolts M5-16 and nuts. Two plates shall be mounted on the front, three plates on the rear part. ***SEE Fig. 6. NOTE: If purchased with an additional door, the panel is not mounted in the centre at the rear part of the panel.***

5. Fix the fastening elements to the ground (200mm long, No. 7) to the rest of the unused side bottom arch studs (940mm long, No.5) using M5-45 bolts and M5 nuts. ***SEE Fig. 2***

Attach the prepared bottom studs to the sides of the foundation base at a distance of 643 mm between the arches at the indicated mounting points. The distances between the arches must be equal. You can use the upper crossbar arch fastening (643mm long, No 9) to check the distance.

6. Before installing the crossbar stud fastenings (2000 mm long, No 8), we recommend pre-assembling the T-piece (No 31) and four-branch unit (No 32) by completing them with bolts M5-16 and nuts.

7. Insert the four-branch units in the centre and the T-piece for the front and rear arches on all arch fastening crossbars (2000mm long, No 8).

8. Attach the prepared arch crossbar fastening (No 8) on the assembled bottom arch studs mounted onto the foundation using pre-assembled T-piece and four-branch unit by tightening them with M5-16 bolts and nuts. The distances between the arches must be equal. You can use the upper crossbar arch fastening (643mm long, No 9) to check the distance. Perform the same action on both sides. ***SEE Fig. 7.***
NOTE: Leave the tops of the T-pieces and four-branch units loose, do not tighten firmly.

9. Insert the side arches (1210mm for inner arches (No 3) and 1210mm long with more mounting holes (No 4) for the side arches) into the existing free top parts of T-pieces and four-branch units, and tighten them.
The distances between the arches must be equal. You can use the upper crossbar arch fastening (643mm long, No 9) to check the distance. Perform the same action on both sides. ***SEE Fig. 8 (A). NOTE: Use 1210mm parts with more mounting holes for the front and back arch of the greenhouse.***

10. Attach the prepared arch crossbar fastening to the top of the last secured arch (1210mm long, No. 4) using pre-assembled T-pieces and four-branch units by tightening them with M5 -16 bolts and nuts. The distances between the arches must be equal. You can use the upper crossbar arch fastening (643mm long, No 9) to check the distance. Perform the same action on both sides.
NOTE: Leave the tops of the T-pieces and four-branch units loose, do not tighten firmly.
SEE Fig.8 (B)

11. Insert the upper arches (2280mm long (No 1) and 2280mm long (No 2) with more mounting holes) into the existing free top parts of T-pieces and four-branch units, and tighten them.
This is the last part of the arch and it is inserted into the free top parts of T-pieces and four-branch units located on both sides. The distances between the arches must be equal. You can use the upper crossbar arch fastening (643mm long, No 9) to check the distance. ***NOTE: Use the 2280mm parts (No 2) with more mounting holes for the first and last arches of the greenhouse. SEE Fig. 8©***

12. Attach the upper crossbar arch fastening (643mm long, No 9) to the top arch already attached using the four-branch units and T-pieces and the M5-16 bolts with nuts. Use T-pieces for the front and rear arches and four-branch units for the rest. We recommend that you first attach on the front and rear part to ensure that the parts are evenly mounted. Visually align the profiles at the centre of the greenhouse and tighten them. We recommend stretching the tension rope to determine the alignment. ***SEE Fig. 9***

13. Slide two pre-prepared T-pieces onto each of the door crossbar studs (1320mm long, No 13).
Fix the prepared door-window crossbar stud to the front and rear arches using self-tapping screws (4.2x19mm) in specially designated point. ***SEE Fig. 10***

14. Attach the fasteners to the ground (200mm long) on the door window crossbar studs 2210mm long (No10.11), using bolts M5-40 and nuts. ***SEE Fig. 2***

15. Attach the door-window 2210 mm (No 10) and 2210 mm (No 11) long stud with more mounting holes on the tees on the door-window crossbar stud. Attach them to the top of the T-piece using bolts M5-

16 with nuts, and to the foundation base using bolts M5-40 and nuts. Do the same for the rear part of the greenhouse. ***SEE Fig. 11. Note: There are two types of door studs: with more holes ready for door mounting and without them. Before installing the door studs, decide which side the door will open on. If you open the door with your right hand to the right when standing in front of the greenhouse (right door), then install the door stud with more mounting holes on the right.***

16. Attach the front-rear side fasteners (970 mm long, No 12) to the front-rear door window studs. Both ends of the front-rear side fastening profile are secured with T-pieces and bolts M5-16 with nuts. Attach from the top of the foundation at a height of 74 cm. ***SEE Fig. 2.*** The actions are repeated symmetrically in the front and rear part of the greenhouse. The distance between the door studs at the top and bottom should be 965mm. Attach the 960mm long stud fastener (No14) at the rear part of the greenhouse, at the bottom of the door, 900mm from the top of the foundation. ***SEE Figure 13.***

17. Cutting of polycarbonate. Cut one sheet of polycarbonate (2100x6000mm) according to the dimensions given in the diagram; the remaining sheets are used for roofing.

NOTE: If you received large sheets of 2.10x6.00m and additional ones of 1.05x2.00m, you do not need to cut large sheets according to the given scheme! Large sheets of 2.10x6.00 m are used for the roof and 1.05x2.00 m for the front and rare parts of the greenhouse (doors, and windows). Follow the dimensions given in the table of polycarbonate dimensions (polycarbonate cutting scheme).

18. Fix two pieces of the cut polycarbonate sheets (see polycarbonate cutting diagram) - the side parts (- 5 -, - 6-) and the top one to the window polycarbonate (-9-) at the appropriate mounting points to the frame, using bolts M5-40 and gasket, and fasten other ones to polycarbonate mounting plates with M5-16 bolts and nuts. ***SEE Fig. 14***

NOTE: Use plastic "half" gaskets according the arch curvature and at the door-window stud.

NOTE: Do not mistake polycarbonate sides! Attach the side containing a UV protective layer outwards. The UV protective layer is covered with s film with inscriptions and the other side (to be covered inside) is covered with a transparent film.

WEAR GLOVES WHEN CUTTING! It is recommended to cut the sheets with an electric circular saw, a manual saw with small teeth, a sharp knife.

If the polycarbonate side parts protrude above the arch frame part, align them by cutting exactly to the frame part.

19. After placing polycarbonate sheets on the front part of the greenhouse, do the same for the rear part of the greenhouse. After cutting polycarbonate sheets (see polycarbonate cutting diagram -7 -, - 8 -, - 3 -, - 9 -) - fasten the side parts, the lower part of the window and the upper part of the door window polycarbonate to the frame with bolts M5-40, nuts and gaskets, and fasten to polycarbonate mounting plates with bolts M5-16 and nuts. ***SEE Fig. 15.***

20. Door-window assembly. Connect all the parts provided in the door complete set into a square. Use the forked unit for fixing the corners, by tightening them with using bolts M5-16 and nuts. Attach the vertical door part to the horizontal door parts using the T-pieces M5-16 with nuts.

NOTE: Door shall be fixed to the door studs with the door closed, via canal polycarbonate at designated points. SEE Fig. 16 and 17.

After attaching the door frame, place it in the front part of the polycarbonate greenhouse door and the rear window. ***SEE Fig. 18 and 19.***

21. Apply aluminium foil sealing tape (No 34) at the front and rear part of the greenhouse on the open canals of the upper canal polycarbonate cut according to the frame. Seal the upper polycarbonate canals of the door-window with a protective panel tape. ***SEE Fig. 20.***

22. Put the upper solid polycarbonate sheets from the bottom to the top, starting with one edge, leaving

a ~ 5 cm overlap at the edges. The polycarbonate is fastened with bolts M5-40, nuts M5 and gaskets. Only fit exactly at the specified fixing points. One arch has 8 fixing points - 4 on one side and 4 on the other.

Attach the other side at the appropriate fixing points from the top to the bottom with good tension on the sheet. If the polycarbonate solid sheet (2100 x 6000 mm for the roof) is too long, cut to evenly attach to the side of the foundation base. At the front and back of the greenhouse, polycarbonate sheets should protrude evenly with the edge of the foundation base.

The next upper solid sheet of polycarbonate (2100 x 6000 mm for the roof) should be placed ~ 5-7 cm on the already attached sheet and also screwed only in designated points using bolts M5-40, nuts M5 and gaskets. The polycarbonate sheets should protrude evenly with the edge of the foundation base at the front and rear part. ***SEE Fig. 21***

NOTE: Where the sheets overlap on each other, we fix every fourth arch with the same bolt with nut and gasket.

23. Install the handles (No.29) in the already prepared door-window points.

We recommend making the mounting hole for the handle mounting on the sheet by using a construction knife by cutting X-shaped holes at the metal holes. Make an opening on the external part of the coating. ***SEE Fig. 22***

NOTE: Fix at the edges using "half" gaskets.

24. Screw-in the eyebolt (No. 36) into a specially designated point.

One eyebolt is fixed at the bottom corner of the door, the other on the edge of the greenhouse roof, almost in parallel (slightly above) with the loop in the door. Attach the door opening chain (No37). ***SEE Fig. 23.***

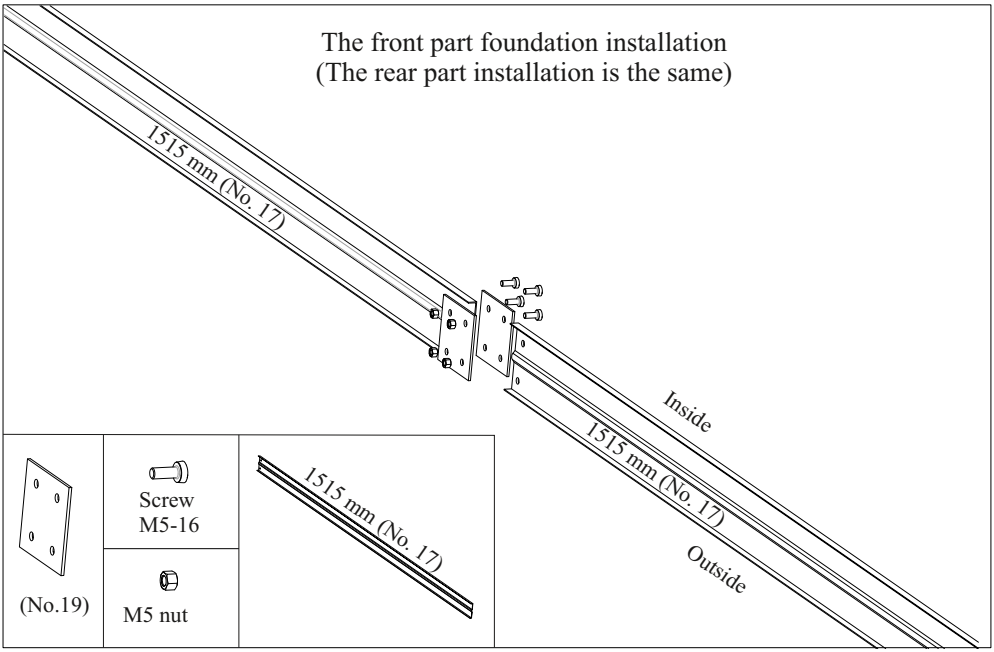
The front part foundation installation
(The rear part installation is the same)
1515 mm (No. 17)
Inside
1515 mm (No. 17)
Outside
(No.19)
Screw
M5-16
M5 nut
1515 mm (No. 17)

1 Fig.

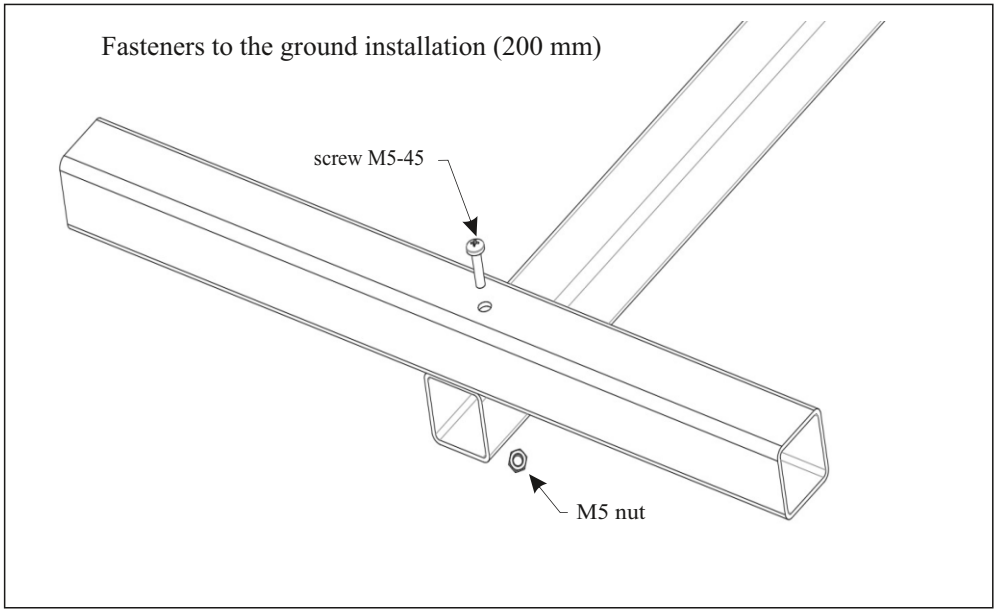
Fasteners to the ground installation (200 mm)
screw M5-45
M5 nut

2 Fig.

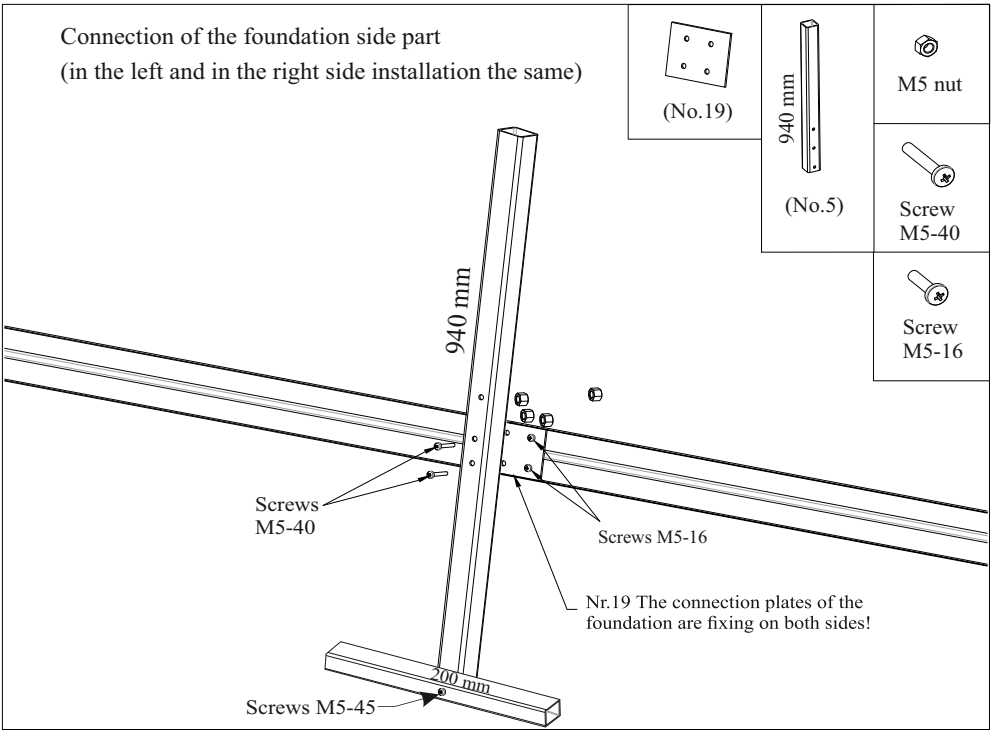
Connection of the foundation side part
(in the left and in the right side installation the same)
(No.19)
940 mm
(No.5)
M5 nut
Screw
M5-40
Screw
M5-16
940 mm
Screws
M5-40
Screws M5-16
Nr.19 The connection plates of the
foundation are fixing on both sides!
200 mm
Screws M5-45

3 Fig.

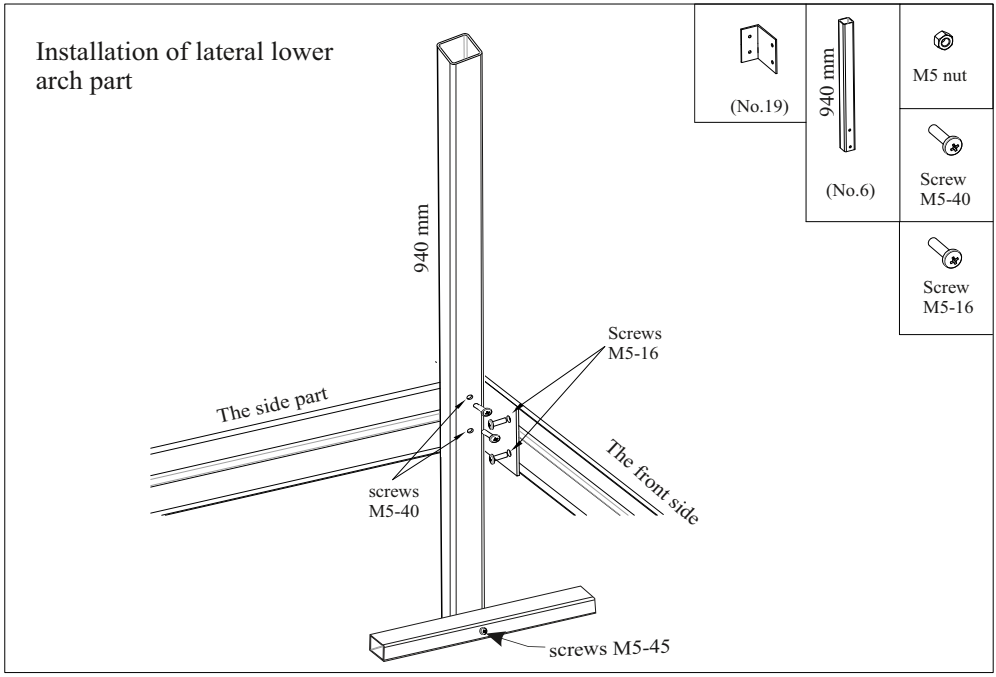
Installation of lateral lower
arch part
(No.19)
940 mm
(No.6)
M5 nut
Screw
M5-40
Screw
M5-16
940 mm
Screws
M5-16
The side part
The front side
screws
M5-40
screws M5-45

4 Fig.

a = b

NOTE:
The diagonal lengths must be equal!

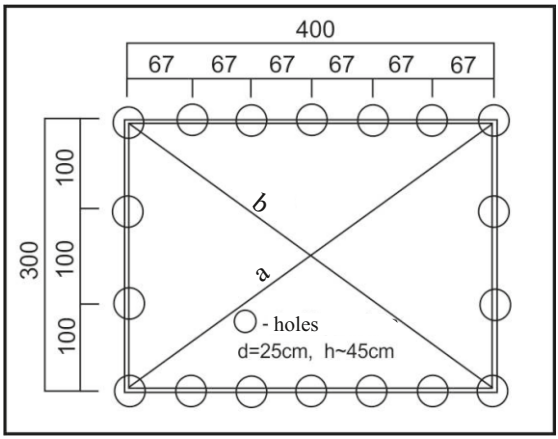

5 Fig.

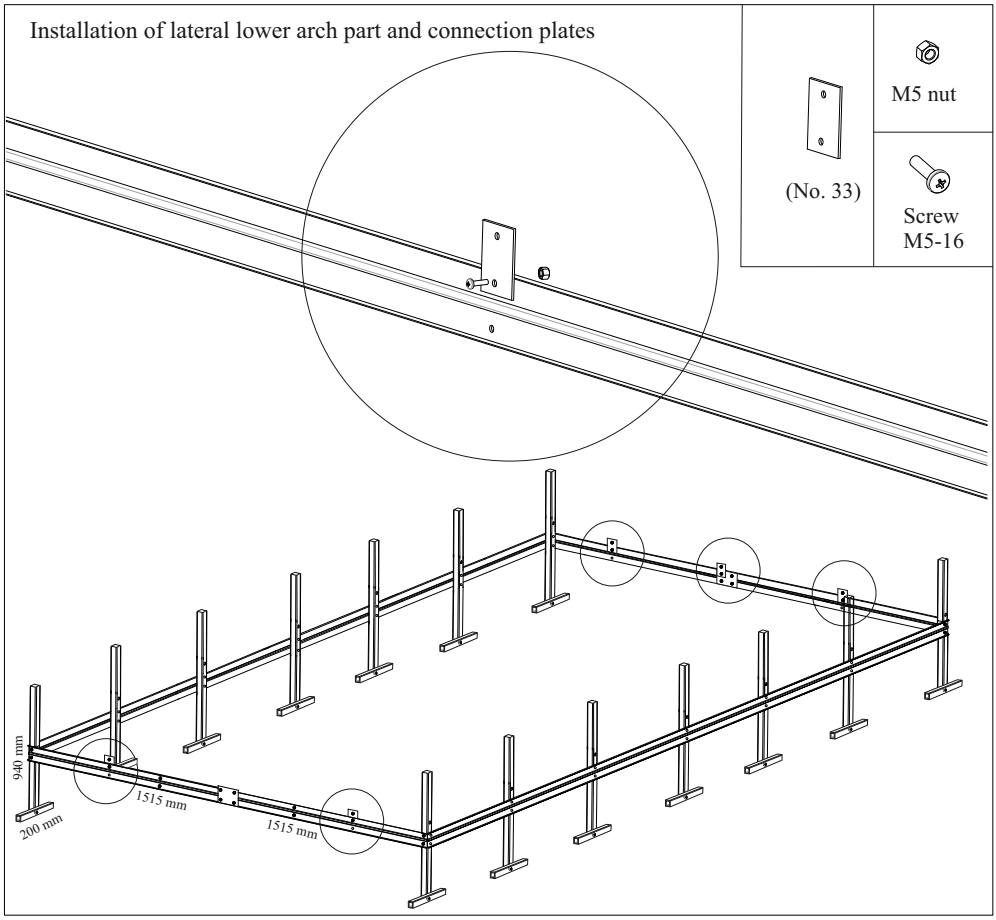

6 Fig.

 (No. 32)	 (No. 31)	 Screw M5-16	 M5 nut	 2000mm (No. 8)

Four-branch connection and T-piece connection plates installation for 2m length (6m2) greenhouse

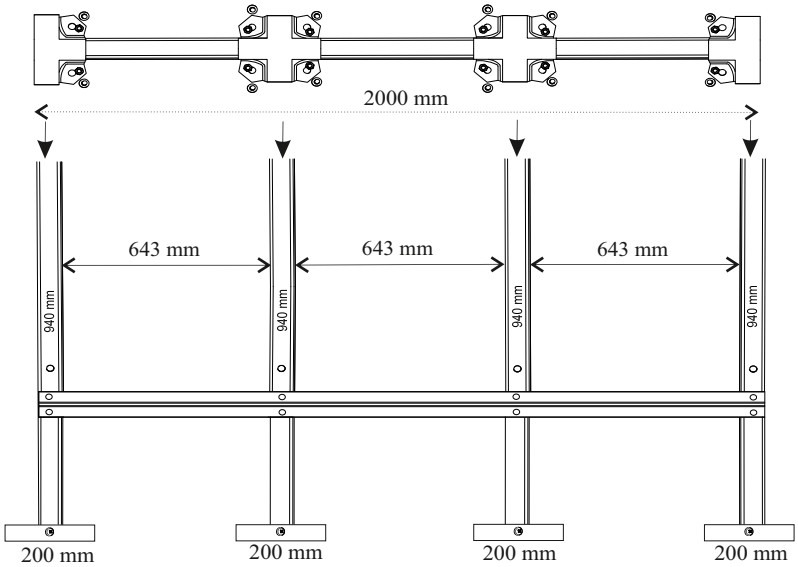

Four-branch connection and T-piece connection plates installation for 4m length (12m2) greenhouse

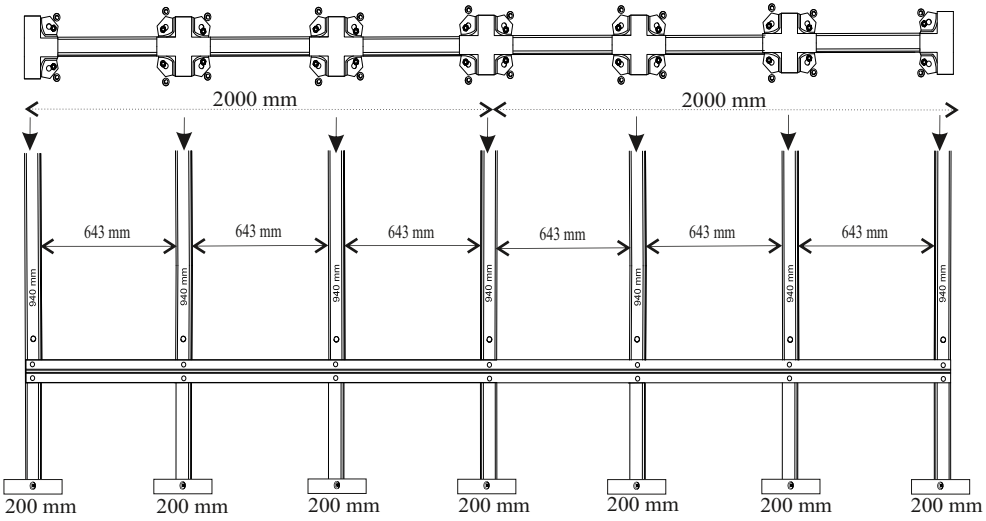

7 Fig.

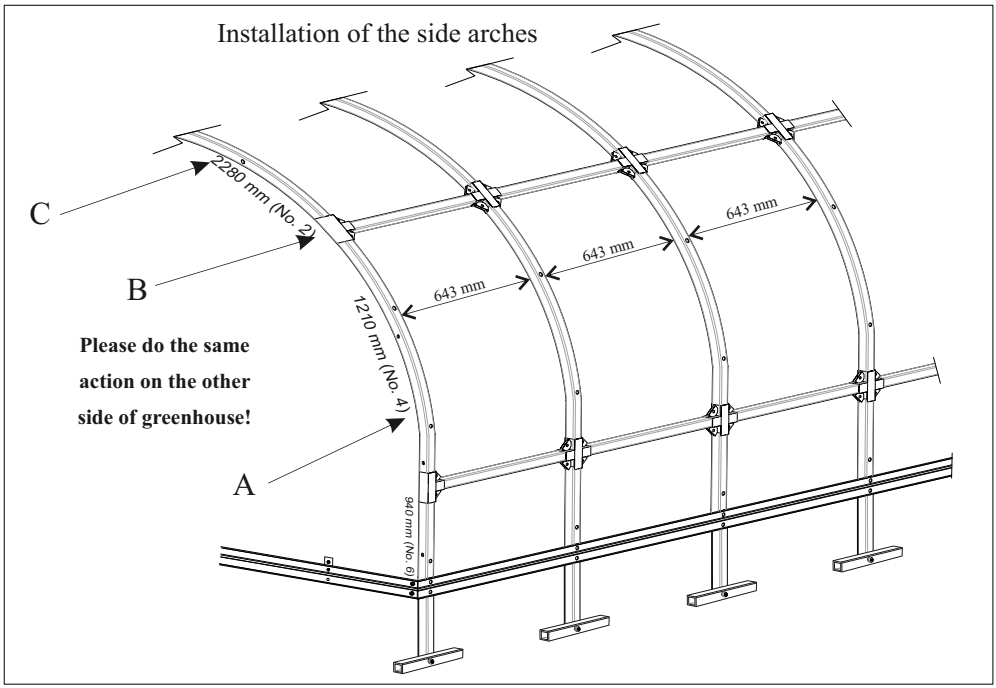
Installation of the side arches
C
B
A
2280 mm (No. 2)
1210 mm (No. 4)
940 mm (No. 6)
643 mm
643 mm
643 mm
Please do the same action on the other side of greenhouse!

8 Fig.

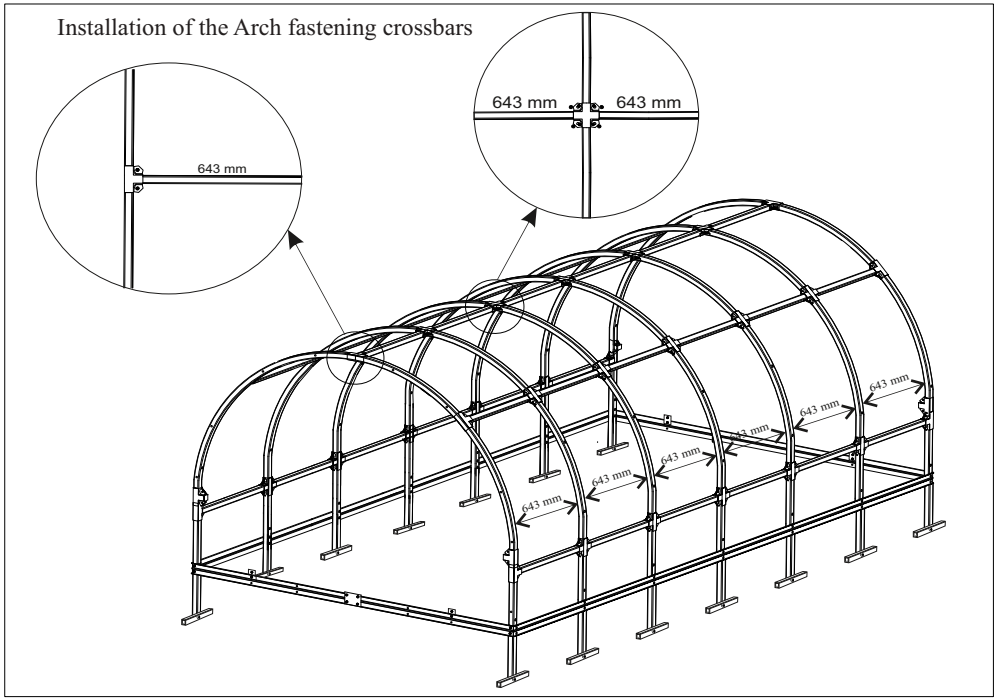
Installation of the Arch fastening crossbars
643 mm
643 mm
643 mm
643 mm
643 mm
643 mm
643 mm
643 mm
643 mm

9 Fig.

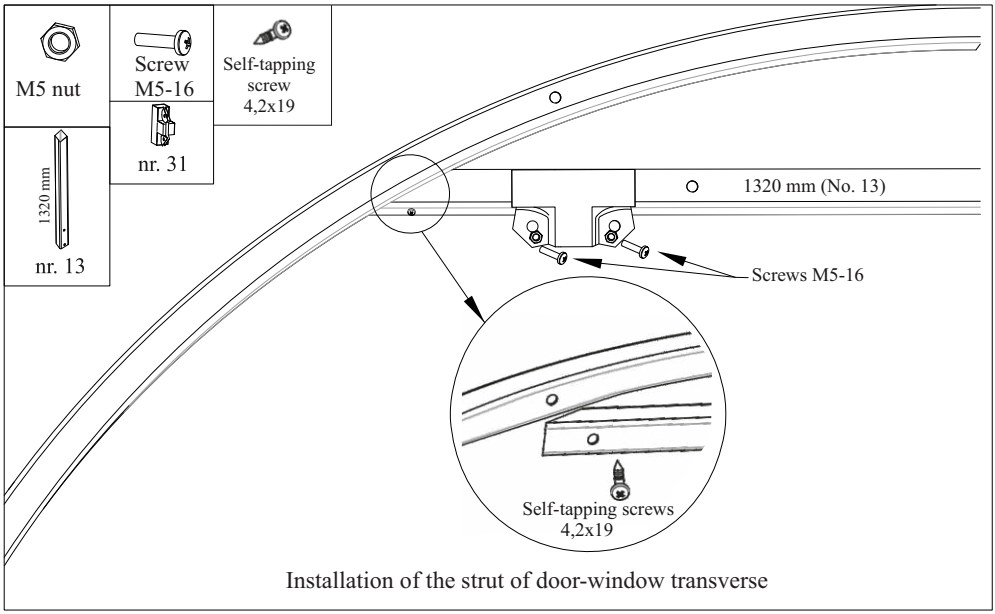

Installation of the strut of door-window transverse

10 Fig.

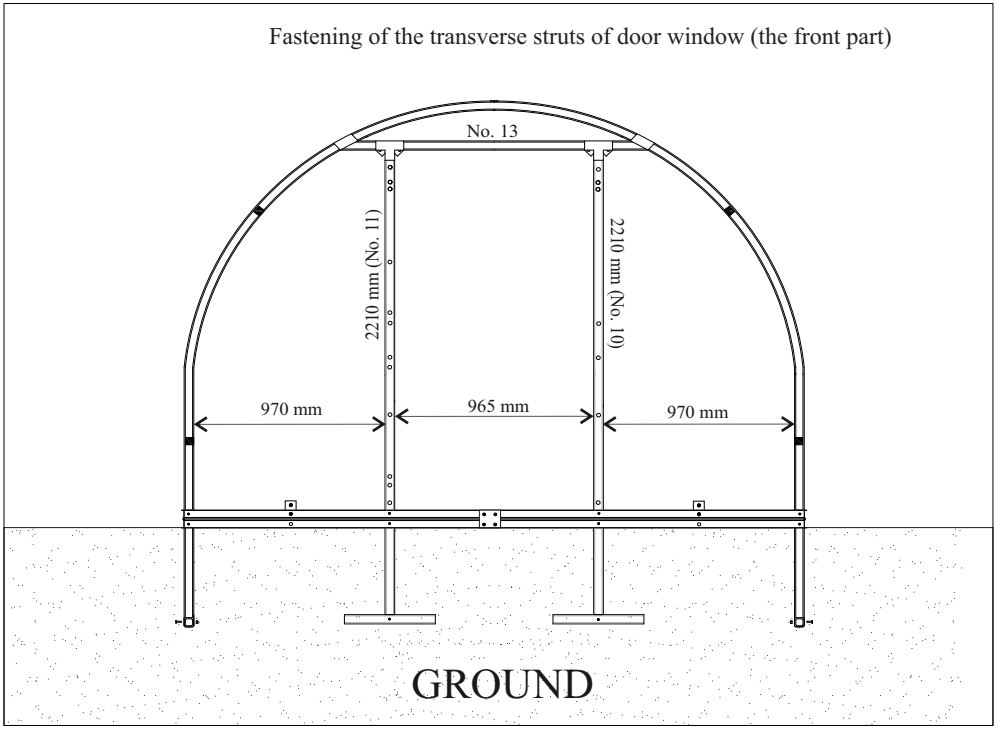

11 Fig.

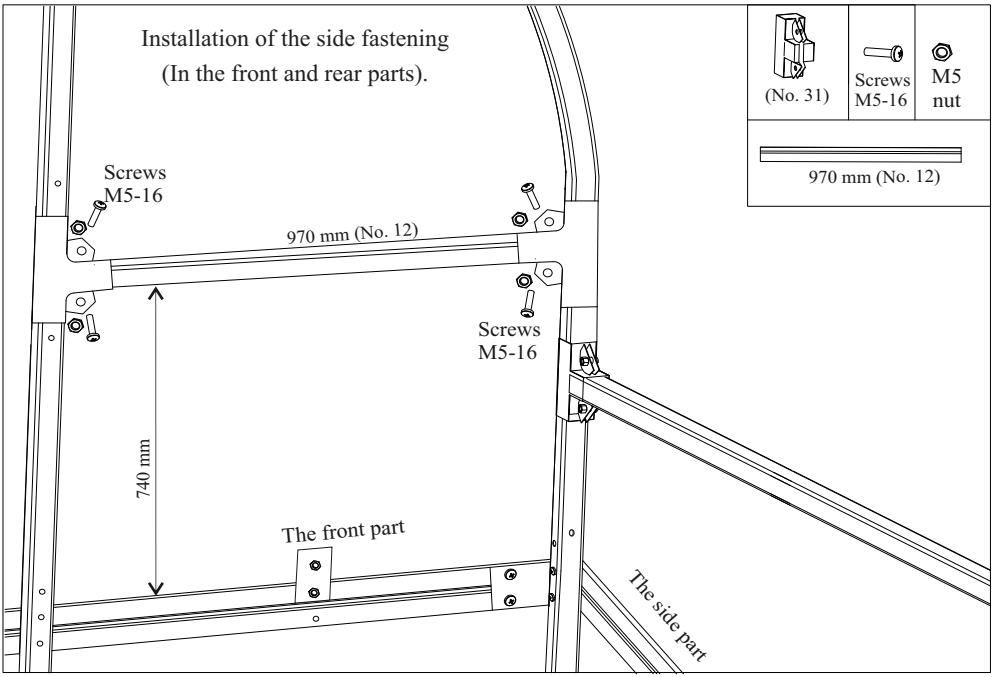
Installation of the side fastening
(In the front and rear parts).
(No. 31)
Screws
M5-16
M5
nut
970 mm (No. 12)
Screws
M5-16
970 mm (No. 12)
Screws
M5-16
740 mm
The front part
The side part

12 Fig.

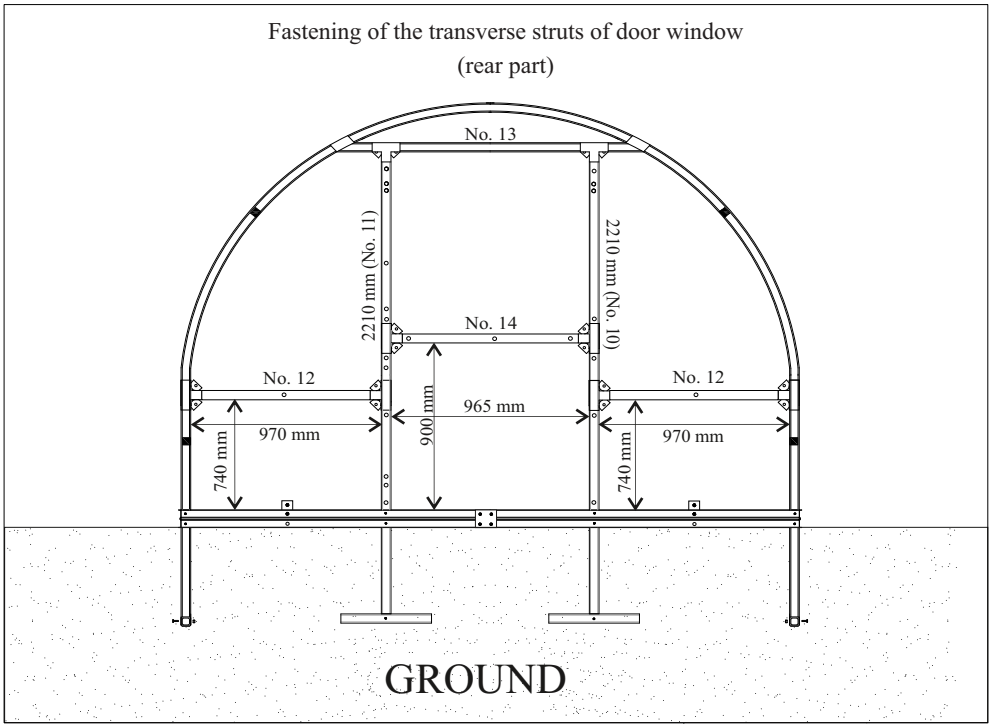
Fastening of the transverse struts of door window
(rear part)
No. 13
2210 mm (No. 11)
2210 mm (No. 10)
No. 14
No. 12
No. 12
970 mm
965 mm
970 mm
740 mm
900 mm
740 mm
GROUND

13 Fig.

Installation of the polycarbonate to the side parts and door cover (front)

⑤ Side part
⑥ Side part
⑨ Top door window polycarbonate



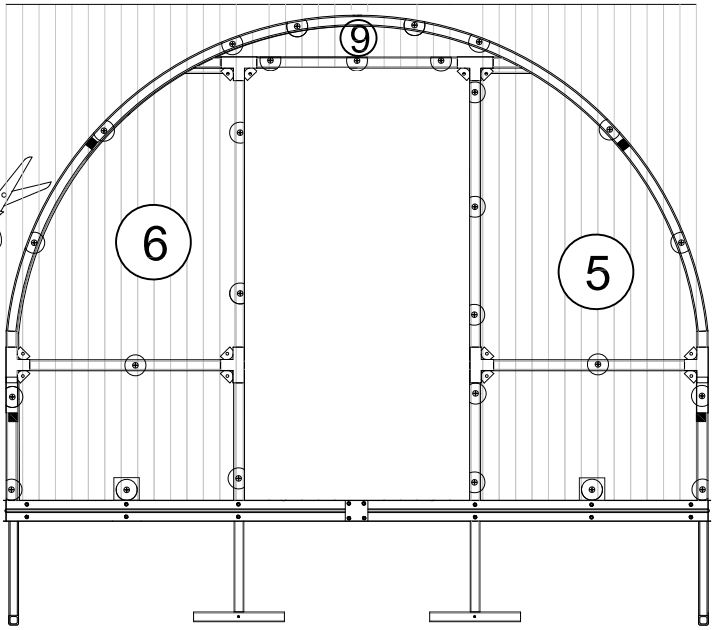

⊕ - gaskets, transparent

⊕ - gaskets, transparent (half)

14 Fig.

Installation of the polycarbonate to the side parts and the bottom of the window (rear)

③ The bottom of the window
⑦ Side part
⑧ Side part
⑨ Top door window polycarbonate

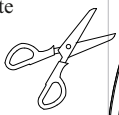

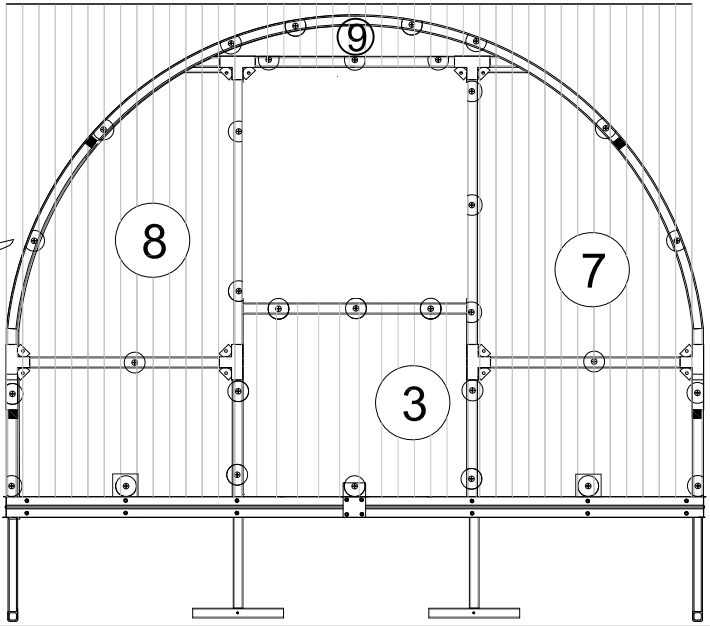

⊕ - gaskets, transparent

⊕ - gaskets, transparent (half)

15 Fig.

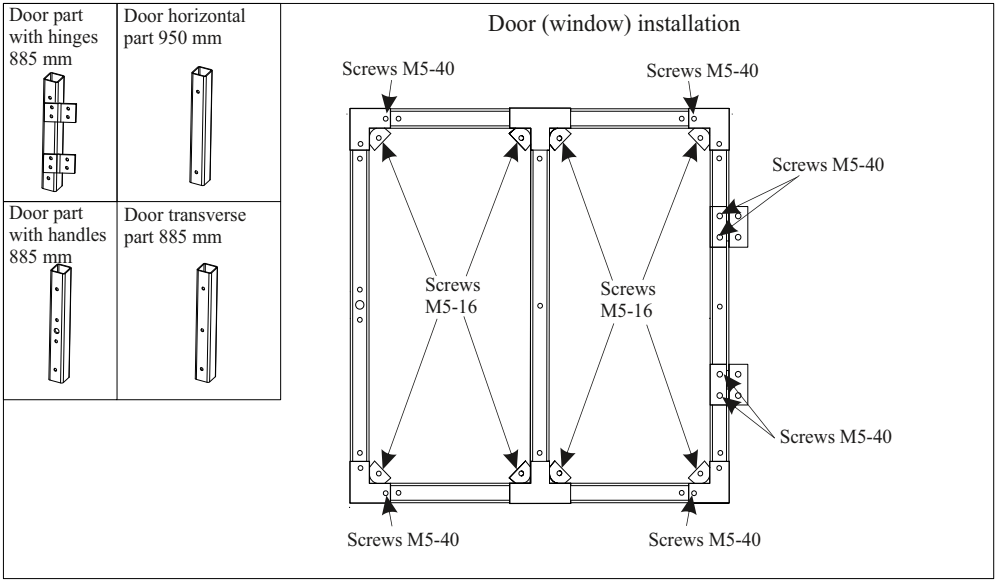
Door part with hinges 885 mm
Door horizontal part 950 mm
Door part with handles 885 mm
Door transverse part 885 mm
Door (window) installation
Screws M5-40
Screws M5-40
Screws M5-40
Screws M5-16
Screws M5-16
Screws M5-40
Screws M5-40
Screws M5-40

16 Fig.

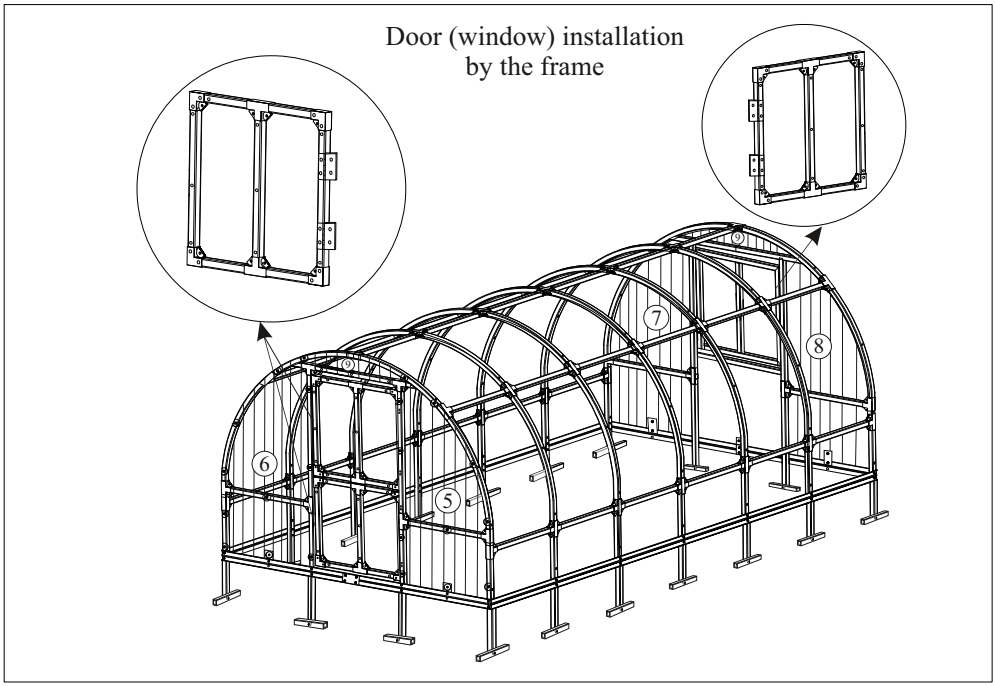
Door (window) installation by the frame
6
5
7
8

17 Fig.

Installation of the polycarbonate to the side parts and doors (front)

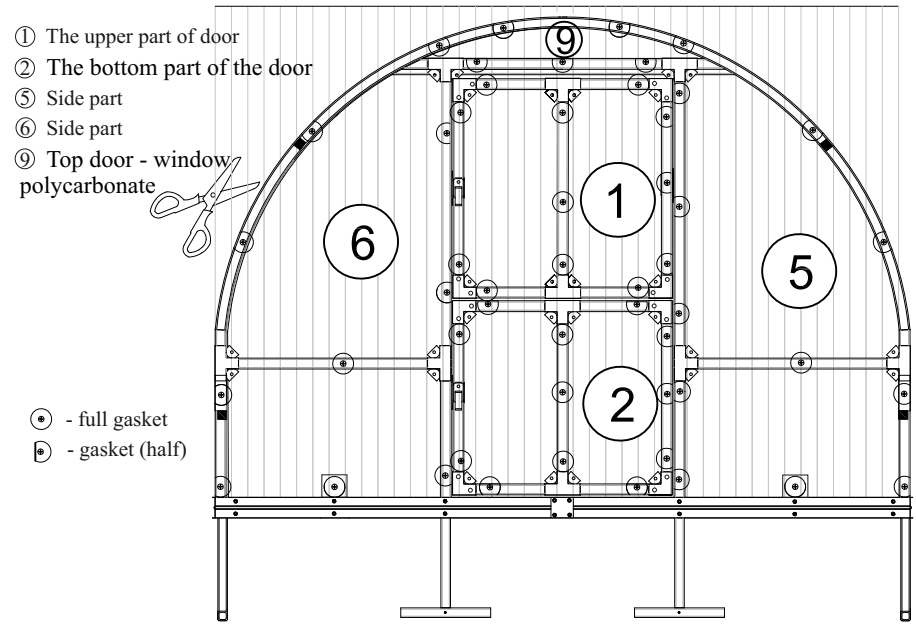

18 Fig.

The rear part installation

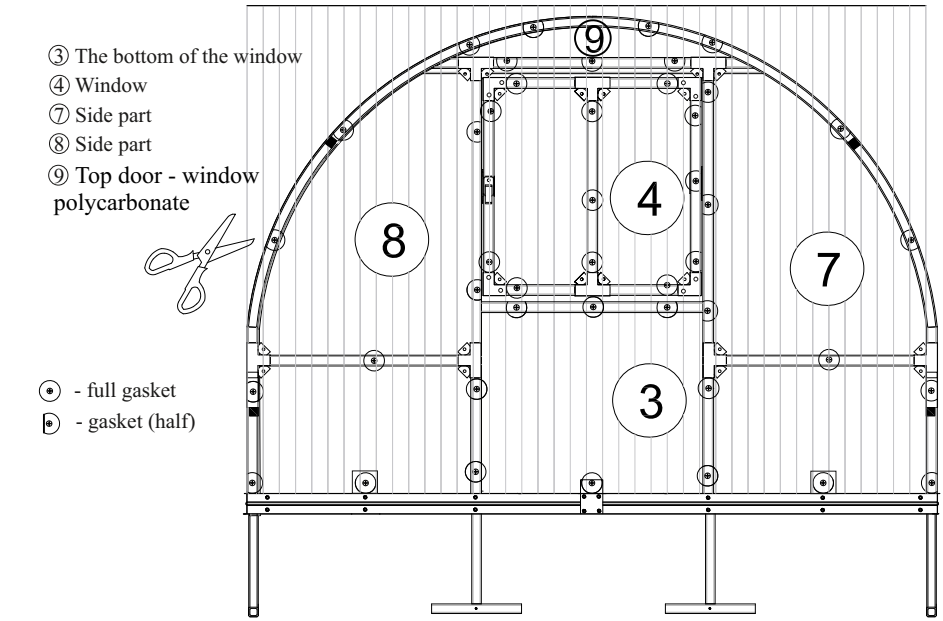

19 Fig.

Protective sealing tape for slabs

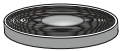

Protective sealing tape for slabs

Protective sealing tape please to glue on the upper polycarbonate chanels. This step please do before covering the roof cover.
The same action please do with upper door-window polycarbonate chanels.

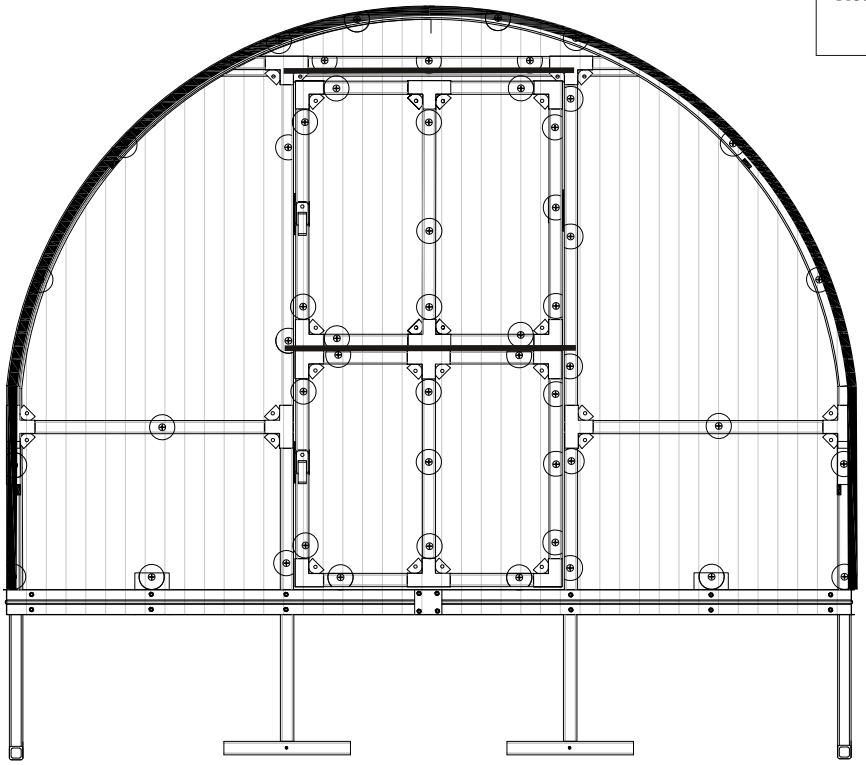

20 Fig.

2100 x 6000 mm			
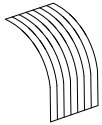 Top part	 No. 27	 Screw M5-40	 M5 nut

The top polycarbonate installation
(roof)

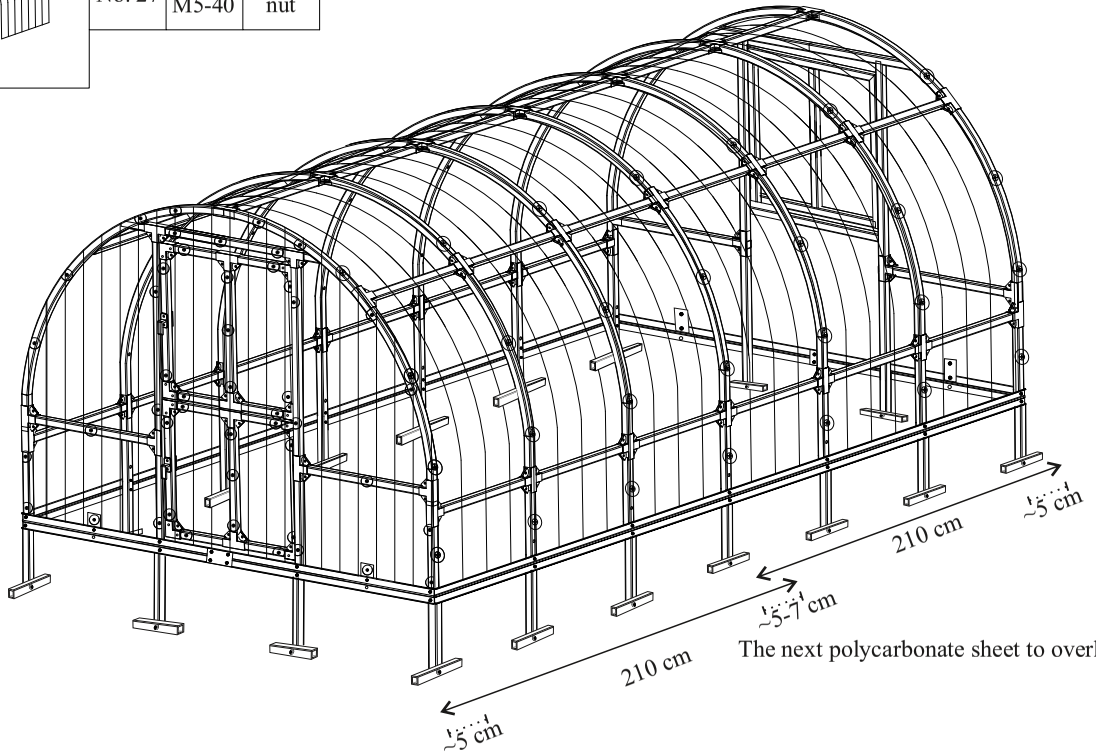

The next polycarbonate sheet to overlay ~5-7 cm!

Do not installation the sheets on the edges equally with the frame! Overlay must be ~ 5cm!

21 Fig.

Door handle installation

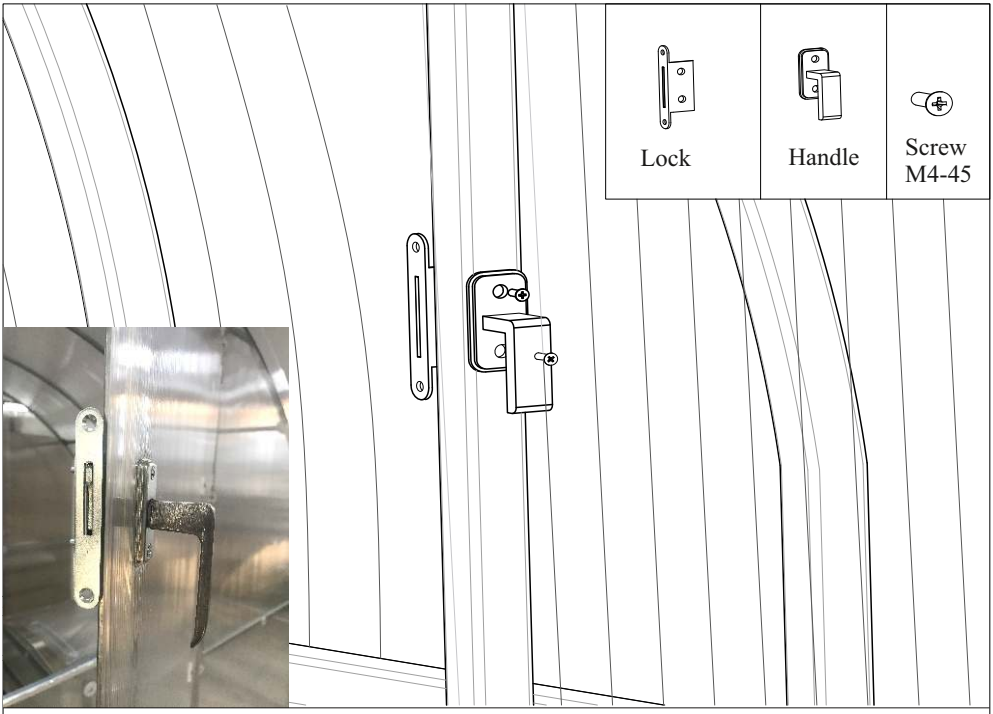

NOTE: Do not over tighten the srews. If the handle turns hard, please to loosen slightly the screws (M4-45).

22 Fig.

Door holder installation (upper part)



23 Fig.

MANUFACTURER'S WARRANTY

The “KLASIKA TUBE” greenhouse (Product) purchased by First-line Distributors or Buyers (End-users) is provided with the warranty by the Seller/Manufacturer of the “KLASIKA TUBE” greenhouse UAB “Meistro kodas” (company code 302498339), hereafter referred to as Seller/Manufacturer.

To avoid any misunderstanding, we recommend that you carefully read the warranty terms and conditions of the free servicing thereof.

MAIN DEFINITIONS:

Warranty means the manufacturer's obligation to refund the First-line Distributor or the Buyer (End-user) the amount paid for the price of the goods or to replace the goods if they are of poor quality.

The warranty period is the period during which the manufacturer undertakes to replace the product or to refund the amount paid for the goods.

The first-line Distributor means the subject having a direct purchase-sale agreement with UAB “Meistro kodas”.

Buyer (End-user) means a person who has purchased a greenhouse “KLASIKA” of the Seller/Manufacturer UAB “Meistro Kodas” directly from the Seller/Manufacturer or a First-line Distributor and has the documents supporting the purchase thereof.

WARRANTY TERMS AND CONDITIONS

This Warranty is the only one and supersedes all other warranties and obligations, except for state regulatory acts and regulations.

The frame part of the greenhouse “KLASIKA TUBE” is provided with a 60-month corrosion guarantee for the corrosive holes.

The warranty applies only to defects in the quality of the “KLASIKA TUBE” greenhouse and to defects resulting from manufacturing due to the fault of the Manufacturer.

One of the components of the “KLASIKA TUBE” greenhouse - polycarbonate - is provided with a separate seller's warranty, which depends on the manufacturer of the coating used by the seller.

For more information, contact the seller directly using the contacts indicated on the invoice.

The warranty becomes effective from the date of purchase of the Product, either directly from the Seller/Manufacturer or from a First-line Distributor.

The date of purchase is the date indicated on the invoice.

The warranty shall not apply in the following cases:

Damages resulting from natural disasters, natural, ecological and other anomalies and in Force majeure cases.

Where the damage resulted from improper shipping (unless the manufacturer delivers the product(s) to the First-line Distributors or to the Buyer), warehousing, or improper use of the product.

When the “KLASIKA TUBE” greenhouse is installed without following the detailed installation procedure and the resulting damage to the product thereon.

The product is mechanically damaged, was disassembled or otherwise affected after the product has been delivered to the buyer.

Damages caused by improper maintenance and repair work.

For naturally worn parts.

TERMS AND CONDITIONS FOR FREE SERVICING

When submitting the product for warranty repair, be sure to provide the documentation supporting the purchase of the product.

Warranty repairs shall be performed free of charge during the warranty period.

IMPORTANT:

* The Buyer (End-user) shall bear the transport costs of the Manufacturer's arrival (if the manufacturer declares the violation related to the quality of the product unjustified).

* The warranty period for repaired products shall not be extended; it shall be valid for the rest of the time.

KLASIKA TUBE skylight installation

1. Select the desired area between arches not containing the polycarbonate plate connections. Measure a 15cm distance from the central profile of the greenhouse. Screw the profile between the lateral arches using bolts M5-16 and nuts together with T-pieces.

2. Cut out the polycarbonate board: width 60cm, length 97cm. Attach the H-type connection profile to the end of the upper polycarbonate.

3. Attach the skylight frame with hinges to the profile already fixed using bolts M2-40 and nuts.

4. Place the polycarbonate coating supplied with the skylight in the H-type connection profile. Fix in specially designated points using bolts M5-40, nuts and gaskets. The UV-resistant side must be attached to the outside.

5. Seal the bottom canals by placing a U-shaped profile. Attach a manual or automatic opener to the lower transverse profile of the skylight (depending on the complete set purchased, a manual or automatic opener may be fitted).

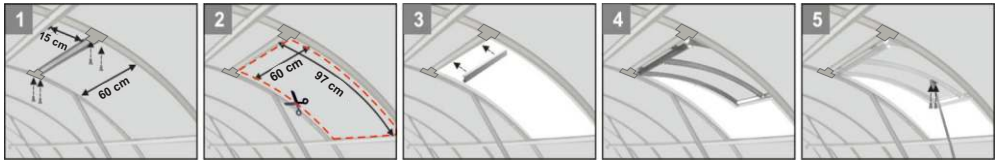

Godātais klient!

Pieņemot lēmumu iegādāties šo siltumnīcu, Jūs ieguvāt maksimāli rūpīgi izgatavotu produktu, kura karkass ir ražots no caurules tipa metāla profiliem 20 x 20 mm un ir ļoti izturīgs.

Pateicoties vienkāršai konstrukcijai, siltumnīcu ir viegli samontēt. Dažādo piederumu klāsts nodrošinās Jums brīvību realizēt savas idejas.

Uzmanību!

Montējot siltumnīcas karkasu un strādājot ar šūnu polikarbonāta segumu vienmēr valkājiet aizsargapģērbu un izmantojiet individuālos aizsarglīdzekļus.

Lai samontētu siltumnīcu, Jums būs nepieciešami šādi instrumenti:

- sešstūra uzgriežņu atslēga vai uzgriežņu atslēga ar atvērtu galu 8 mm diametrā;
- skrūvgriezis vai akumulatora skrūvgriezis ar krustiņu uzgali;
- lāpsta bedru izrakšanai;
- līmeņrādis līmeņa mērīšanai;
- aukla diagonāles mērīšanai;
- nazis (vai tapešu nazis ar nolaužamiem asmeņiem) polikarbonāta lokšņu sagriešanai.

Ja nepieciešams, ievērojiet lokālos būvniecības noteikumus!Ja rodas spēcīgs vējš vai vētra, OBLIGĀTI aizveriet logus vai durvis!JA IR "VIEGLA" AUGSNE, IESAKĀM SILTUMNĪCU PAPILDU NOSTIPRINĀT AUGSNĒ!

Pirms siltumnīcas montāžas sākšanas vismaz reizi jāizlasa visa instrukcija un jāiepazīstas ar atsevišķām sekcijām un profiliem. Tas ir svarīgs Jūsu palīglīdzeklis.

Pārbaudiet piegādāto komplekta satura atbilstību detaļu sarakstam. *JA ATKLĀJAT NEATBILSTĪBAS DETAĻU SARAKSTAM – NEKAVĒJOTIES SAZINIETIES AR PĀRDEVĒJU UN INFORMĒJIET PAR DETAĻU TRŪKUMU.*

Siltumnīcas montāžas laikā iesakām vispirms pieskrūvēt skrūves ar rokām – stingri nepievelkot, lai vajadzības gadījumā profilus varētu brīvi pakustināt. Samontēto siltumnīcas karkasu izlīdziniet ar līmeņrāža palīdzību un pēc tam stingri pievelciet skrūves.

Paturam tiesības ieviest izmaiņas un uzlabojumus, kas ir saistīti ar tehnikas attīstību, tāpēc var rasties aprakstu un ilustrāciju neatbilstības.

Vēlam Jums daudz prieka un veiksmes, iegādājoties mūsu ražoto siltumnīcu.

<u>UZMANĪBU! Siltumnīcas dezinfekcijai neizmantojiet sēra dūmu kastes!</u>
Reakcijas rezultātā metāls pārklājas ar baltu pulveri!

Detaļu saraksts

	Nosaukums	Garums, mm	Klasika*Tube		
			6m2	12m2	2 m pagarinājums
1.	Arka (augša, centrā)	2280 mm	2	5	3
2.	Arka (augša, centrā) AR VAIRĀK CAURUMIEM	2280 mm	2	2	-
3.	Sānu arka (kreisās puses, labās puses)	1210 mm	4	10	6
4.	Sānu arka (kreisās puses, labās puses) AR VAIRĀK CAURUMIEM	1210 mm	4	4	-
5.	Sānu apakšējās arkas balsts (kreisās puses, labās puses)	940 mm	4	10	6
6.	Sānu apakšējās arkas balsts (kreisās puses, labās puses) AR VAIRĀK CAURUMIEM	940 mm	4	4	-
7.	Stiprinājumi augsnē	200 mm	12	18	6
8.	Arku pastiprinājums – šķērsvirziena elementi	2000 mm	4	8	4
9.	Arku pastiprinājumi – šķērsvirziena (augšā, centrā)	643 mm	3	6	3
10.	Durvju – loga statnis	2210 mm	2	2	-
11.	Durvju – loga statnis AR VAIRĀK CAURUMIEM	2210 mm	2	2	
12.	Priekšējās aizmugurējās daļas sānu stiprinājumi	970 mm	4	4	-
13.	Durvju -loga šķērsvirziena statnis (ar nogrieztiem galiem 45 ^{o}	1320 mm	2	2	-
14.	Šķērsvirziena pastiprinājums zem logiem (siltumnīcas aizmugurējā daļā)	965 mm	1	1	-
15.	Pamata pamatnes sāni	1990 mm	-	2	2
16.	Pamata pamatnes sāni	2010 mm	2	2	-
17.	Pamata pamatnes priekšējā, aizmugurējā daļa	1515 mm	4	4	-
18.	Pamata leņķi	80 x 90	4	4	-
19.	Pamata savienojuma plāksnītes		4	8	4
20.	Skrūves M5 -16	1–16 mm	132	192	60
21.	Skrūves M5 -40	1–40 mm	196	236	36
22.	Skrūves M5 -45	1–45 mm	12	18	6
23.	Skrūves M4 -45	1–45 mm	6	6	-
24.	Pāšurbjošās skrūves	4,2 x 190	4	4	-
25.	Uzgriežņi M5		340	446	102
26.	Uzgriežņi M4		6	6	-
27.	Caurspīdīgās starplikas		68	92	24
28.	Caurspīdīgās starplikas (puses)		56	56	-
29.	Rokturīšu komplekts ar skrūvēm		3	3	-
30.	Div zaru savienojums		24	24	-
31.	Trīszaru savienojums		52	52	-
32.	Četr zaru savienojums		20	50	30
33.	Pol ikarbonāta stiprinājuma plāksnītes		5	5	-
34.	Lokšņu a izsardzības blīvlente	rul lis	1	1	-
35.	S formas cilpa		2	2	-
36.	Skrūve ar cilpu		4	4	-
37.	Ķēdīte		2	2	-
	Durvis -logs				
	Durvju daļa ar enģēm	885 mm	3	3	-
	Durvju daļa ar rokturi	885 mm	3	3	-
	Durvju apakšējā/augšējā daļa (horizontālā daļa)	950 mm	6	6	-
	Durvju šķērsvirziena daļa (vertikālā daļa)	885 mm	3	3	-

Polikarbonāta izmēri

	Platums/Augstums (mm)	6 m^2	12 m^2	2 m pagarinājums	Piezīmes
-1- Augšējā durvju daļa	1050 x 1000	1	1		**LOKŠŅU GRIEŠANA IR ATKARĪGA NO KOMPLEKTĀCIJAS!** Ja saņēmāt tikai lielas loksnes 2100 x 6000 mm (6 m^2 – 2 gab.; 12 m^2 – 3 gab. u. tml.), visas šīs daļas sagriežamas no 2100 x 6000 mm vienas loksnes saskaņā ar sniegto griešanas shēmu. Lielās loksnes 2100 x 6000 mm izmantojamas jumtam, bet 1050 x 2000 mm – paredzētas izmantošanai priekšējā un aizmugurējā daļā. Ņemiet vērā izmērus, kas sniegti polikarbonāta izmēru tabulā.
-2- Apakšējā durvju daļa	1050 x 930	1	1		
-3- Loga apakša	1050 x 910	1	1		
-4- Logs	1050 x 1040	1	1		
-5- -6- -7- -8- Sānu daļas	1050 x 2000	4	4		
-9- Augšējais durvju – loga polikarbonāts	1050 x 170	2	2		
-10- Augšējā daļa	2100 x 6000	1	2	1	

UZMANĪBU!

- **Lai izvairītos no nelaimes gadījumiem, strādājot ar siltumnīcas konstrukciju (ieskaitot metāla konstrukciju un segumu), īstenojiet visus nepieciešamos piesardzības pasākumus.**
- **Vienmēr valkājiet individuālo darba aizsargapģērbu un individuālos darba aizsarglīdzekļus.**
- **Neveiciet nekādas konstrukcijas izmaiņas.**
- **Pēc montāžas darbiem pārbaudiet, vai siltumnīcas konstrukcija ir stingra un nav apdraudējuma turpmākai lietošanai.**
- **Veicot nepieciešamos darbus siltumnīcā, esiet modri un piesardzīgi.**
- **Zemes īpašniekiem un citiem lietotājiem ir jāievēro likuma par zemi noteikumi – savas zemes gabalos veicot lauksaimniecisko un citu darbību, nedrīkst pārkāpt blakus esošo zemes gabalu īpašnieku vai lietotāju un iedzīvotāju tiesības un ar likumiem aizsargājamās intereses. Vairāk informācijas var saņemt Vides ministrijas Valsts teritoriju plānošanas un būvniecības inspekcijā.**

Paturam tiesības ieviest izmaiņas un uzlabojumus, kas ir saistīti ar tehnikas attīstību, tāpēc var rasties aprakstu un ilustrāciju neatbilstības.

Polikarbonāta griešanas shēma

Nesajauciet polikarbonāta puses! Stipriniet to loksnes pusi uz ārpusi, uz kuras ir aizsargslānis pret UV stariem. Aizsargslānis pret UV stariem ir pārklāts ar plēvi ar uzrakstiem, otra puse (sedzama uz iekšpusi) ir pārklāta ar caurspīdīgu plēvi. Griešanas vajadzības gadījumā loksnes ieteicams griezt ar elektrisko ripzāģi, rokas zāģi ar smalkiem zobiņiem vai ar asu nazi. Pirms montāžas obligāti noņemiet plēvi! GRIEŽOT JĀVALKĀ CIMDI!

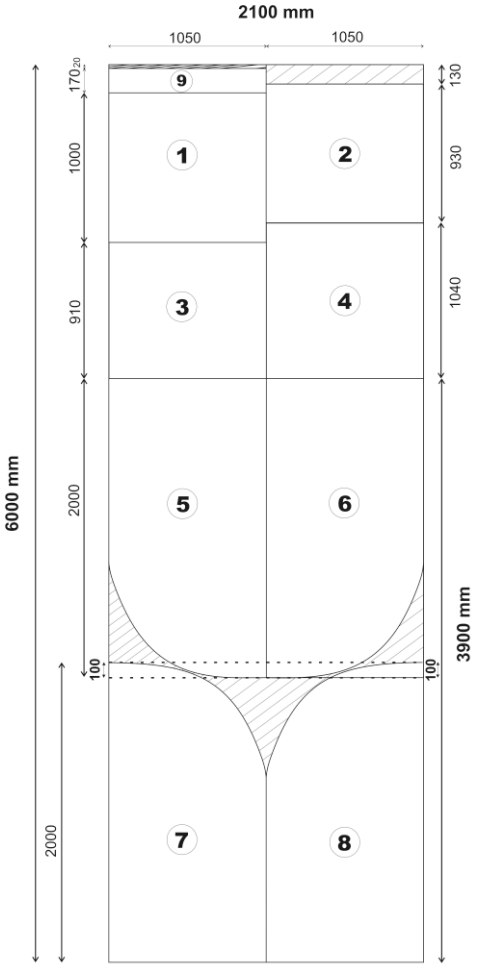

-1- Augšējā durvju daļa
-2- Apakšējā durvju daļa
-3- Loga apakša
-4- Logs
-5- -6- -7- -8- Sānu daļa
-9- Augšējais durvju loga polikarbonāts

PIEZĪME
Ja saņēmāt loksnes 2100 x 6000 mm augšējais durvju loga polikarbonāts (1050 x 170 mm novietojams papildus) – 1 gab.
Ja saņēmāt loksnes 1050 x 2000 mm Augšējais durvju loga polikarbonāts (1050 x 170 mm novietojams papildus) – 2 gab.

Ja saņēmāt lielās loksnes 2,10 x 6,00 m un papildu 1,05 x 2,00 m, tad lielās loksnes griezt saskaņā ar sniegto shēmu nevajag.
Lielās loksnes 2,10 x 6,00 m izmantojamas galiem, durvīm un logam. Ņemiet vērā izmērus, kas sniegti polikarbonāta izmēru tabulā.

Montāžas secība

Saskaņā ar iegādātās siltumnīcas izmēriem sagatavojiet un izlīdziniet siltumnīcas montāžas vietu. Montāžas instrukcijā aprakstīsim kā montēt 4 m garu KLASIKA TUBE siltumnīcu. Šajā gadījumā sniedzam shēmu saskaņā ar kuru sagatavotā taisnstūra malās jāizrok vai jāizurbj bedres augsnē pa visu siltumnīcas perimetru. Bedru izmēri ir ~25 cm diametrā, ~40 cm dziļumā.

1. Izjauciet saņemtās metāla profilu pakas, salīdziniet saņemto detaļu saturu, daudzumu, garumus ar detaļu sarakstu. Sašķirojiet un ērti novietojiet atsevišķās detaļas.
UZMANĪBU! Atšķiras arkas sastāvdaļas! Siltumnīcas priekšpuses un aizmugurējās arkas veidošanai izmantojamas arku detaļas, kurās ir vairāk stiprināšanas caurumu.

2. Pamata pamatnes montāžai izmantojam pamata pamatnes priekšējās un aizmugurējās daļas (1515 mm garumā, Nr. 17), kā arī pamata pamatnes sānu daļas (2010 mm Nr. 16 un 1990 mm Nr. 15 garumā), pamata leņķus (Nr. 18), plāksnītes (Nr. 19) un skrūves ar uzgriežņiem.

A) Pamata pamatnes priekšējās daļas (1515 mm Nr. 17 + 1515 mm garumā Nr. 17) savienojam ar plāksnītēm (Nr. 19) no abām pusēm, piestiprinot ar skrūvēm M5-16 un uzgriežņiem. To pašu darbību veicam arī ar aizmugurējo daļu. SKATĪT 1. att.

B) Pamata pamatnes sānu daļu (2010 mm Nr. 16 un 1990 mm Nr. 15 garumā) savienojam ar plāksnītēm (Nr. 19) no abām pusēm, piestiprinot ar skrūvēm M5-40, M5-16 un uzgriežņiem. To pašu darbību veicam abās pusēs.

PIEZĪME: papildu sānu daļu savienošanai izmantojam sānu apakšējās arkas statņus (940 mm gari, Nr. 5), ar jau piestiprinātiem stiprinājumiem augsnē (200 mm garumā, Nr. 7), SKATĪT 2 att., kuri ar skrūvi M5-40 un uzgriežņiem M5 pieskrūvējami pie sānu pamata pamatnes caur pamata savienojuma plāksni. Izmantojamas divas skrūves cauri visām trīs daļām, bet vietā, kur plāksnes pieskrūvējas pie pamata – izmantojiet skrūves M5-16 ar uzgriežņiem. ***SKATĪT 3. att.***

C) Visas šīs savienotās daļas samontējam taisnstūrī, izmantojot pamata pamatnes leņķus (Nr. 18), pieskrūvējot ar skrūvēm M5-40, M5-16 un uzgriežņiem. ***SKATĪT 4. att.***

PIEZĪME: papildu leņķu savienošanai izmantojami sānu apakšējās arkas statņi, kuros ir vairāk caurumu (940 mm gari, Nr. 6), ar jau piestiprinātiem stiprinājumiem augsnē (200 mm garumā, Nr. 7), SKATĪT 2 att., kuri ar skrūvi M5-40 un uzgriežņiem M5 pieskrūvējami pie sānu pamata pamatnes caur šauro pamata pamatnes leņķa daļu. Izmantojamas divas skrūves visām trīs daļām. Tā pati darbība veicama pārējos trīs stūros.

Ja siltumnīcas garums ir 6 m, pamata pamatne savienojama šādi: 2010 mm (Nr. 16) + 1990 mm (Nr. 15) + 1990 mm (Nr. 15); detaļas savienojamas tādā pašā veidā kā aprakstīts otrā punkta "C" daļā.
Ja siltumnīcas garums ir 8 m, pamata pamatne savienojama šādi: 2010 mm (Nr. 16) + 1990 mm (Nr. 15) + 1990 mm (Nr. 15) + 1990 mm (Nr. 15); detaļas savienojamas tādā pašā veidā kā aprakstīts otrā punkta "C" daļā u. tml.

3. Izmēriet pamata pamatnes diagonāli. Diagonāļu garumi jābūt vienādi. Ja diagonāle atbilst – pievelciet pamata pamatnes skrūves līdz galam. ***SKATĪT 5. att.***

4. Pie pamata pamatnes priekšējās un aizmugurējās pamatu daļu augšas piestipriniet polikarbonāta stiprinājuma plāksnes (Nr. 33) ar skrūvēm M5-16 un uzgriežņiem. Divas plāksnes stiprināmas priekšējā daļā, trīs – aizmugurējā. SKATĪT 6. att. PIEZĪME: ja iegādājāties ar papildu durvīm – plāksnes aizmugurējā daļā, vidū nemontē.

5. Pie atlikušo neizmantoto sānu apakšējo arku statņu (940 mm garumā, Nr. 5) apakšējām daļām piestipriniet stiprinājumus augsnē (200 mm garumā Nr. 7) ar skrūvēm M5-45 un uzgriežņiem M5. ***SKATĪT 2. att.***

Sagatavotos apakšējos statņus piestipriniet pie pamata pamatnes sāniem, 643 mm attālumā starp arkām norādītajos stiprinājumu punktos. Attālumi starp arkām jābūt vienādi. Attāluma pārbaudei varat izmantot augšējos šķērsvirziena arku stiprinājumu (643 mm garu, Nr. 9)

6. Pirms šķērsvirziena statņu montāžas sākuma (2000 mm garu, Nr. 8) iesakām iepriekš samontēt trīszaru (Nr. 31) un četrzaru (Nr. 32) konstrukcijas, tās nokomplektējot ar skrūvēm M5-16 un uzgriežņiem.

7. Uz visiem arku stiprinājuma šķērsvirziena elementiem (2000 mm gariem, Nr. 8) uzmauciet četrzaru elementus pa vidu un pa trīszaru elementus priekšējai un aizmugurējai arkai.

8. Uz samontētiem un pie pamata piestiprinātiem sānu apakšējiem arku statņiem piestipriniet sagatavoto arku stiprinājumu-šķērsvirziena elementu (Nr. 8), izmantojot iepriekš samontētos trīszaru un četrzaru elementus, tos pievelkot ar skrūvēm M5-16 un uzgriežņiem. Attālumi starp arkām jābūt vienādi. Attāluma pārbaudei varat izmantot augšējos šķērsvirziena arku stiprinājumu (643 mm garumā, Nr. 9). Tāda pati darbība veicama abās pusēs. S***KATĪT 7. att.***

PIEZĪME: augšējo trīszaru un četrzaru daļu atstājiet brīvu, stipri nepievelciet.

9. Brīvajās trīszaru un četrzaru augšējās daļās ievietojiet sānu arkas (1210 mm garām vidējām arkām (Nr. 3) un 1210 mm garām ar vairāk stiprinājumu caurumiem (Nr. 4) – mālu arkām), pievelciet tās.

Attālumi starp arkām jābūt vienādi. Attāluma pārbaudei varat izmantot augšējo šķērsvirziena arku stiprinājumu (643 mm garumā, Nr. 9). Tāda pati darbība veicama abās pusēs. ***SKATĪT 8. att. (A)***. ***PIEZĪME: Siltumnīcas priekšējai un aizmugurējai arkai izmantojiet 1210 mm detaļas, kurās ir vairāk stiprinājuma caurumu.***

10. Pie pēdējās piestiprinātās arkas augšējās daļas (1210 mm garumā Nr. 4) piestipriniet sagatavoto arku stiprinājumu-šķērsvirziena elementu, izmantojot iepriekš samontētos trīszaru un četrzaru elementus, tos pievelkot ar skrūvēm M5-16 un uzgriežņiem. Attālumi starp arkām jābūt vienādi. Attāluma pārbaudei varat izmantot augšējo šķērsvirziena arku stiprinājumu (643 mm garumā, Nr. 9) Tāda pati darbība veicama abās pusēs. ***PIEZĪME: augšējo trīszaru un četrzaru daļu atstājiet brīvu, stipri nepievelciet. SKATĪT 8. att. (B).***

11. Brīvajās trīszaru un četrzaru augšējās daļās ievietojiet augšējās arkas (2280 mm garās (Nr. 1) un 2280 mm garās (Nr. 2) ar vairāk stiprināšanas caurumiem), pievelciet tās. Tā ir pēdējā arkas daļa un tā ievietojama abās sānos esošajās brīvajās trīszaru un četrzaru augšējās daļās. Attālumi starp arkām jābūt vienādi. Attāluma pārbaudei varat izmantot augšējo šķērsvirziena arku stiprinājumu (643 mm garu, Nr. 9) PIEZĪME Siltumnīcas pirmajai un pēdējai arkai izmantojiet 2280 mm detaļas (Nr. 2), kurās ir vairāk stiprinājuma caurumu. ***SKATĪT 8. att. (C).***

12. Uz jau piestiprinātās augšējās arkas piestipriniet šķērsvirziena elementus-stiprinājumus (643 mm garumā, Nr. 9), izmantojot četrzaru un trīszaru elementus, kā arī skrūves M5-16 ar uzgriežņiem. Priekšējai un aizmugurējai arkai izmantojiet trīszaru elementus, pārējām – četrzaru elementus. Lai vienādi saliktu detaļas, iesakām vispirms piestiprināt uz priekšējās un aizmugurējās daļas. Vizuāli izlīdziniet profilus pie siltumnīcas centra un pievelciet tos. Līmenim iesakām izmantot nostieptu auklu. ***SKATĪT 9. att.***

13. Uz abiem durvju-logu šķērskoku statņiem (1320 mm garumā, Nr. 13) uzmauciet pa diviem iepriekš sagatavotiem trīszaru elementiem. Sagatavoto durvju-loga šķērsvirziena elementu piestipriniet tam paredzētajās vietās pie priekšējās un aizmugurējās arkas ar pašurbjošām skrūvēm (4,2 x 19 mm). ***SKATĪT 10. att.***

14. Uz durvju-loga šķērsvirziena elementiem 2210 mm garumā (Nr. 10, 11), ar skrūvēm M5-40 un uzgriežņiem piestipriniet stiprinājumus augsnē (200 m garumā). ***SKATĪT 2. att.***

15. Uz durvju-loga šķērsvirziena statņiem, kas piestiprināti pie trīszaru elementiem, piestipriniet durvju-loga statni 2210 mm garumā (Nr. 10) un 2210 mm garumā (Nr. 11), kurā ir vairāk stiprinājumu caurumu. Augšējā daļā pie trīszaru elementa piestipriniet ar skrūvēm M5-16 ar uzgriežņiem, bet pie

pamata pamatnes piestipriniet ar skrūvēm M5-40 un uzgriežņiem. To pašu darbību veiciet arī siltumnīcas aizmugurējā daļā. ***SKATIET 11. att.***

Piezīme: Durvju statņi ir divu veidu. Ar vairāk durvju stiprinājumam sagatavotiem caurumiem un bez.

Pirms montējat durvju statņus, izlemiet uz kuru pusi atvērsies durvis. Ja stāvot pie siltumnīcas no priekšpuses durvis atveras ar labo roku uz labo pusi (labās puses durvis), tad durvju statni ar vairāk stiprinājuma caurumiem montējiet labajā pusē.

16. Pie priekšējo-aizmugurējo durvju statņiem piestipriniet priekšējās-aizmugurējās daļas sānu stiprinājumus (970 mm garumā, Nr. 12). Abi priekšējās-aizmugurējās daļas sānu stiprinājuma profila gali stiprināmi ar trīszaru elementiem un skrūvēm M5-16 ar uzgriežņiem. Piestipriniet no pamata augšas 74 cm augstumā SKATIET 12. att. Darbība atkārtojama simetriski siltumnīcas priekšējā un aizmugurējā daļā. Attālums starp durvju statņiem gan augšā, gan apakšā jābūt 965 mm. Siltumnīcas galā, durvju apakšā, 900 mm no pamata augšas, piestiprināt statņu stiprinājumu 960 mm garumā (Nr. 14). ***SKATĪT 13. att.***

17. Polikarbonāt griešana. Sagrieziet vienu polikarbonāta loksni (2100 x 600 mm) saskaņā ar sniegtiem izmēriem shēmā, pārējās loksnes izmantojamas jumta segšanai.

PIEZĪME Ja saņēmāt lielas loksnes 2,10 x 6,00 m un papildu 1,05 x 2,00 m, tad lielās loksnes saskaņā ar sniegto shēmu griezt nevajag! Lielās loksnes 2,10 x 6,00 m izmantojamas jumtam, bet 1,05 x 2,00 m izmantojamas siltumnīcas priekšējā un aizmugurējā daļā (durvīm un logam). Ņemiet vērā izmērus, kas norādīti polikarbonāta izmēru tabulā (polikarbonāta griešanas shēmā).

18. Sagrieztās polikarbonāta loksnes (skat. polikarbonāta griešanas shēmu) – sānu daļu (-5-, -6-) un augšējo durvju-loga polikarbonātu (-9-) piestipriniet paredzētajās vietās pie rāmja, ar skrūvēm M5-20, ar uzgriežņiem un starplikām, bet pie polikarbonāta stiprinājuma plāksnes piestipriniet ar M5-16 skrūvēm un uzgriežņiem ***SKATĪT 14. att.***

PIEZĪME: saskaņā ar arkas izliekumu un pie durvju-logu statņiem, izmantojiet plastmasas "puses" starplikas.

PIEZĪME Nesajauciet polikarbonāta puses! Stipriniet to loksnes pusi uz ārpusi, uz kuras ir aizsargslānis pret UV stariem. Aizsargslānis pret UV stariem ir pārklāts ar plēvi ar uzrakstiem, otra puse (sedzama uz iekšpusi) ir pārklāta ar caurspīdīgu plēvi.

GRIEŽOT JĀVALKĀ CIMDI! Loksnes ieteicams griezt ar elektrisko ripzāģi, rokas zāģi ar smalkiem zobiņiem vai asu nazi.

Ja sānu polikarbonāta daļa izvirzītas pāri arku karkasa daļai, nolīdziniet tās, nogriežot līdzeni gar karkasa daļu.

19. Uzstādot uz siltumnīcas priekšējās daļas polikarbonāta loksnes, analoģiski to pašu darbību veiciet arī siltumnīcas aizmugurējā daļā. Izgrieziet polikarbonāta loksnes (skat. polikarbonāta griešanas shēmu - 7-,- 8-, -3-, -9-) – sānu daļas, loga daļas un augšējo durvju loga polikarbonātu piestipriniet tam paredzētajās vietās pie rāmja, ar skrūvēm M5-40, ar uzgriežņiem un starplikām, bet pie polikarbonāta stiprinājuma plāksnītēm piestipriniet ar M5-16 skrūvēm un uzgriežņiem ***SKATĪT 15. att.***

20. Durvju-loga montāža. Savienojiet kvadrātā visas durvju komplektā piegādātās daļas. Stiprināšanai stūros izmantojiet divzaru elementus, tos pieskrūvējot ar skrūvēm M5-16 un uzgriežņiem. Pie horizontālo durvju daļām piestipriniet vertikālo durvju daļu, izmantojot trīszaru elementus ar M5-16 un uzgriežņiem. PIEZĪME Durvis stiprināmas pie durvju statņiem, kad ir aizvērtas durvis, cauri kanāla polikarbonātam paredzētajās vietās. ***SKATIET 16. un 17. att.***

Piestiprinot durvju karkasu, lieciet polikarbonātu siltumnīcas priekšējā durvju daļā un aizmugurējā logā. SKATIET 18. un 19. att.

21. Uz saskaņā ar rāmi nogrieztā augšējā šūnu polikarbonāta atvērtiem kanāliem uzlīmējiet alumīnija folija hermetizēšanas josliņu (Nr. 34) siltumnīcas priekšējā un aizmugurējā daļā. Durvju-loga augšējos polikarbonāta kanālus noslēdziet ar aizsardzības plāksnes josliņu. ***SKATĪT 20. att.***

22. Augšējās-nepārtrauktās polikarbonāta loksnes stipriniet no apakšas virzoties uz augšu, sākot no vienas malas, atstājot ~5 cm pārlaidumu malās. Polikarbonāts stiprināms ar skrūvēm M5-40, ar M5 uzgriežņiem un starplikām. Jāstiprina precīzi norādītajos stiprināšanas punktos. Vienā arkā ir 8 stiprinājuma punkti – 4 vienā pusē, 4 – otrā pusē.

Otrs sāns jāstiprina tam paredzētajos stiprināšanas punktos no augšas virzienā uz apakšu, kārtīgi nospriegojot loksni.

Ja polikarbonāta nepārtrauktā loksne (jumtam – 2100 x 600 mm) ir pārāk gara, nogrieziet to, lai vienmērīgi piegultu pamata pamatnes sānu daļai. Siltumnīcas priekšējā un aizmugurējā daļā polikarbonāta loksnēm ir jāatrodas vienādi ar pamata pamatnes malu.

Nākamo augšējo nepārtraukto polikarbonāta loksni (jumtam – 2100 x 6000 mm) uzstādiet ~5–7 cm uz jau piestiprinātās loksnes un šādi pieskrūvējiet tikai tam paredzētajās vietās ar skrūvēm M5-40, M5 uzgriežņiem un starplikām. Priekšējā un aizmugurējā daļā polikarbonāta loksnēm ir jāatrodas vienādi ar pamata pamatnes malu. ***SKATĪT 21. att.***

PIEZĪME: loksnēm pārsedzot vienai otru, katrā ceturtajā arkā jāstiprina ar to pašu skrūvi ar uzgriezni un starpliku.

23. Uzstādiet rokturīšus (Nr. 29) jau sagatavotajās durvju-loga vietās.

Stiprināšanas atveri rokturīša stiprināšanai loksnē iesakām sagatavot ar būvniecības nazīti, izgriežot X formas caurumu metāla caurumu vietās. Stiprināšanas atveri sagatavojiet no seguma ārpuses***. SKATĪT 22. att.***

PIEZĪME: malās stipriniet izmantojot "puses" starplikas.

24. Ieskrūvējiet skrūvi ar cilpu (Nr. 36) paredzētajā vietā. Viena skrūve ar cilpu stiprināma durvju apakšējā stūra daļā, otra – uz siltumnīcas jumta daļas gar malu, gandrīz paralēli (nedaudz augstāk) durvīs esošai cilpai. Piestipriniet durvju atvēršanas ķēdi (Nr. 37). ***SKATĪT 23. att.***

RAŽOTĀJA GARANTIJA

Garantiju piešķir siltumnīcas KLASIKA TUBE (Prece) Pārdevējs/Ražotājs UAB "Meistro kodas" (uzņ. reģ. Nr. 302498339), turpmāk saukts par Pārdevēju/Ražotāju, siltumnīcām KLASIKA TUBE, kuras pērk Pirmās rindas izplatītāji vai Pircēji (Gala lietotāji).

Lai izvairītos no pārpratumiem, piedāvājam rūpīgi izlasīt preces garantijas noteikumus un bezmaksas servisa apkalpošanas nosacījumus.

GALVENIE JĒDZIENI

Garantija – ražotāja saistības Pirmās rindas izplatītājam vai Pircējam (Gala lietotājam), kas paredz atlīdzināt par precēm samaksāto summu vai apmainīt preces, ja tās ir nekvalitatīvas. Garantijas periods – periods, kura laikā ražotājs apņemas apmainīt preci vai atlīdzināt par preci samaksāto summu.

Pirmās rindas izplatītājs – kuram ir tiešais pirkšanas-pārdošanas līgums ar UAB "Meistro kodas".

Pircējs (Gala lietotājs) – persona, kura nopirkusi Pārdevēja/Ražotāja UAB "Meistro kodas" siltumnīcu KLASIKA tieši no Pārdevēja/Ražotāja vai no Pirmās rindas izplatītāja, un ir pirkšanu pierādošs dokuments.

GARANTIJAS NOSACĪJUMI

Šī Garantija ir vienīgā un aizstāj visas citas garantijas un saistības, izņemot valsts normatīvos aktus un noteikumus.

Siltumnīcas KLASIKA TUBE karkasa daļai tiek dota 60 mēn. korozijas garantija pret caurrūsēšanu. Garantija piemērojama tikai siltumnīcas KLASIKA TUBE saistībā ar kvalitātes trūkumiem un defektiem, kas radušies Ražotāja vainas dēļ ražošanas laikā.

Siltumnīcas KLASICA TUBE vienai no sastāvdaļām – polikarbonātam tiek dota atsevišķa pārdevēja garantija, kas ir atkarīga no pārdevēja izmantojamā seguma ražotāja. Vairāk informācijas jautājiet tieši pārdevējam, kas norādīts faktūrrēķinā.

Garantija sāk darboties ar Preces iegādes dienu, iegādājoties tieši no Pārdevēja/Ražotāja vai Pirmās rindas izplatītāja. Iegādes diena ir diena, kas ir norādīta faktūrrēķinā.

Garantija neattiecas uz šādiem gadījumiem:

Zaudējumiem, kurus radīja stihiskas nelaimes, dabas, ekoloģiskās un citas anomālijas, kā arī nepārvarama varas (*Force majeure*) gadījumos;

Kā bojājumu cēlonis – neatbilstoša transportēšana (izņemot, ja ražotājs preci/-es piegādā pats Pirmās rindas izplatītājiem vai Pircējam), uzglabāšana noliktavā vai preces izmantošana pretēji paredzētajam mērķim;

Ja siltumnīca KLASIKA TUBE tiek uzstādīta, neievērojot montāžas instrukcijā sniegto detalizēto montāžas secību un rezultātā ir radušies preces bojājumi;

Prece tika mehāniski bojāta, tika izjaukta vai kā citādāk ietekmēta, pēc tam, kad prece tika nodota pircējam;

Bojājumu dēļ, kas radušies nekvalificēti īstenojot uzturēšanas un remonta darbus; dabiski nolietojumam preču daļām.

BEZMAKSAS SERVISA APKALPOŠANAS NOSACĪJUMI

Iesniedzot preci garantijas remontam, obligāti iesniedziet preces pirkšanas dokumentu. Garantijas darbības laikā garantijas remonts tiek veikts bez maksas.

SVARĪGI!

* Pircējs (gala lietotājs) apmaksā Ražotāja ierāšanās transporta izdevumus (ja ražotājs bojājumu saistībā ar preces kvalitāti atzīst par nepamatotu);

* Saremontēto preču garantija netiek pagarināta; tā ir derīga atlikušajā periodā.

KLASIKA TUBE jumta loga montāža

1. Izvēlieties vēlamo vietu starp arkām, kurā nav polikarbonāta lokšņu savienojumu. No siltumnīcas centra profila nomēriet 15 cm attālumu. Pieskrūvējiet profilu starp sānu arkām ar skrūvēm M5-16 un uzgriežņiem kopā ar trīszaru elementu.

2. Izgrieziet polikarbonāta loksni: platums 60 cm, garums 97 cm. Uzstādiet H savienojuma profilu uz augšējā polikarbonāta gala.

3. Piestipriniet jumta loga karkasu ar eņģēm uz jau piestiprinātā profila ar skrūvēm M5-40 un uzgriežņiem.

4. Pie jumta loga piestiprināto polikarbonāta segumu lieciet uz H savienojuma profila. Piestipriniet tam paredzētajās vietās ar skrūvēm M5-40, ar uzgriežņiem un starplikām. Pret UV stariem izturīgā puse jāpiestiprina uz ārpusi.

5. Hermetizējiet apakšējos kanālus, uzstādot U formas profilu. Uz apakšējā šķērsvirziena jumta loga profila piestipriniet manuālo vai automātisko atvēršanas mehānismu (atkarībā no iegādātās komplektācijas var tikt uzstādīts manuālais vai automātiskais atvēršanas mehānisms).

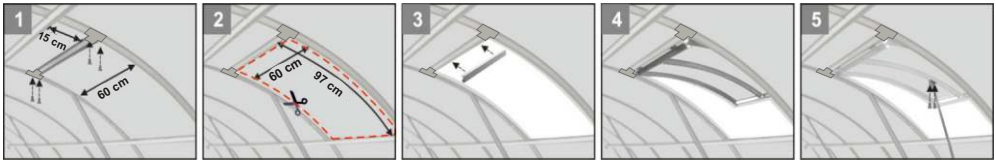

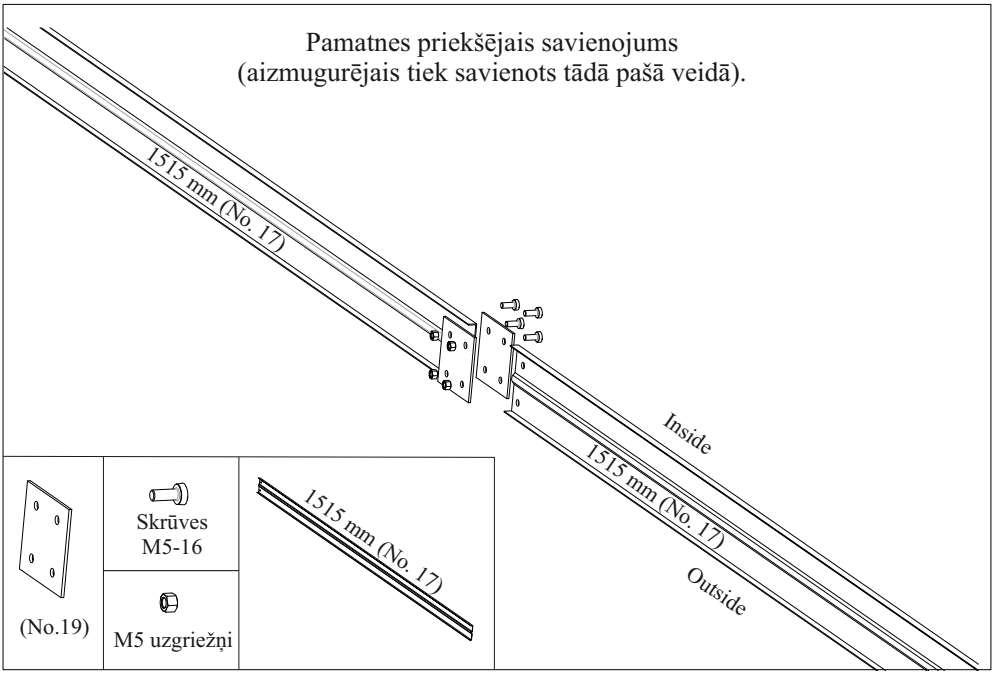

1 bilde

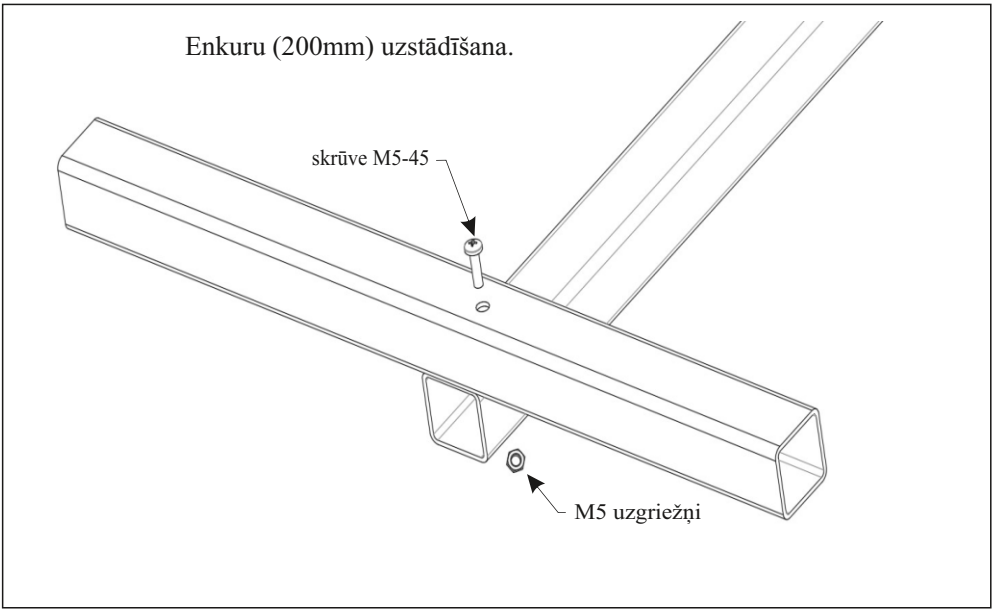

2 bilde

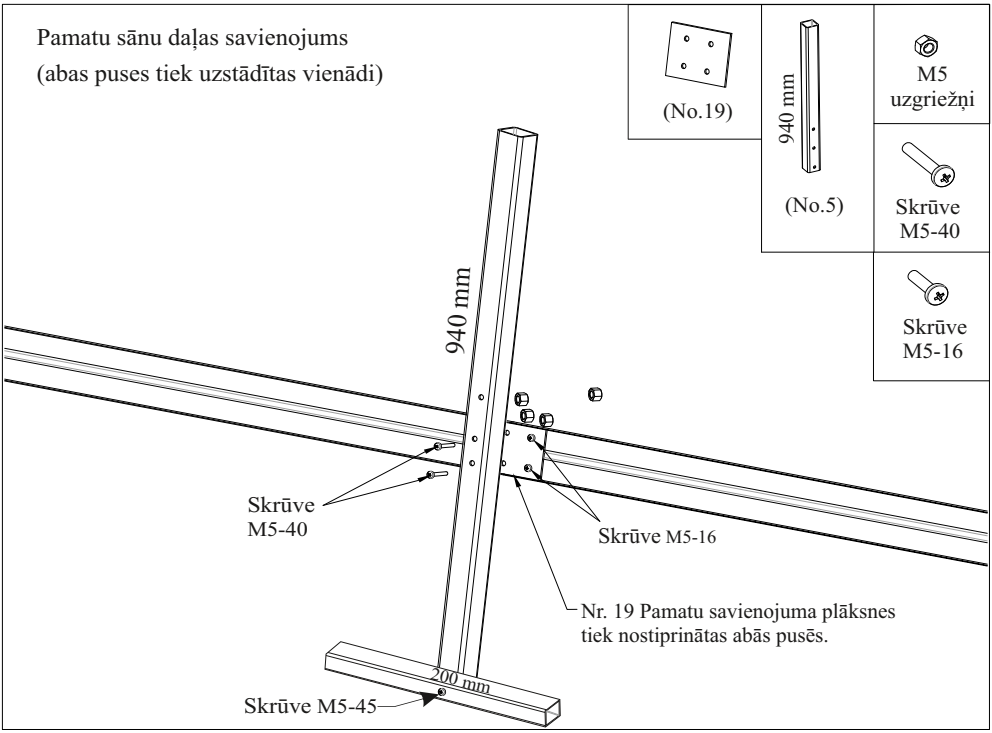

3 bilde

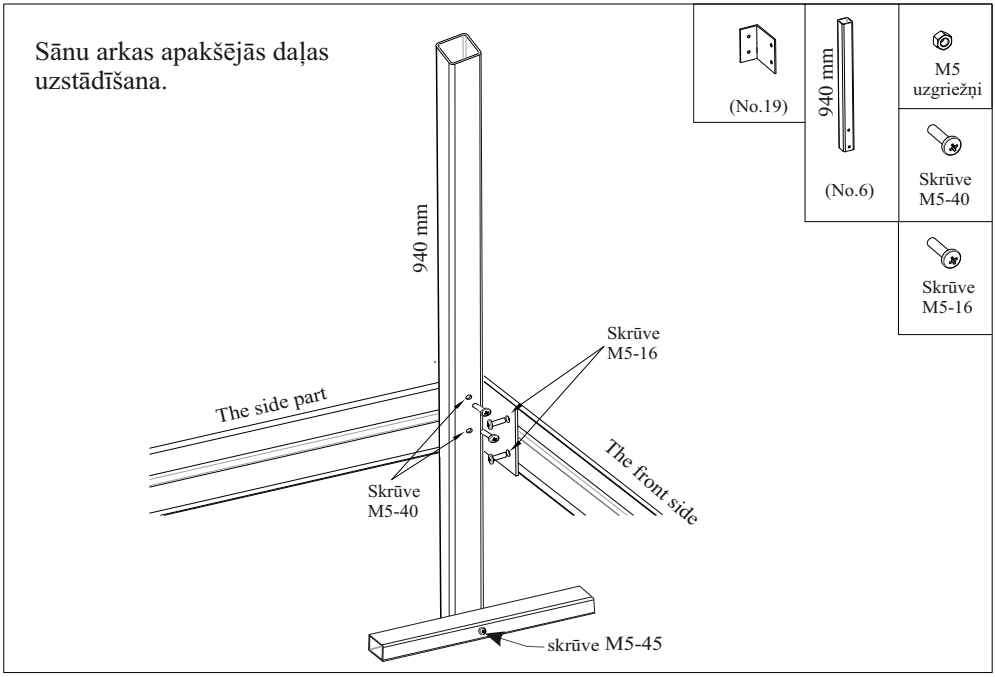

4 bilde

a = b

UZMANĪBU: Diagonāļu garumiem jābūt vienādiem

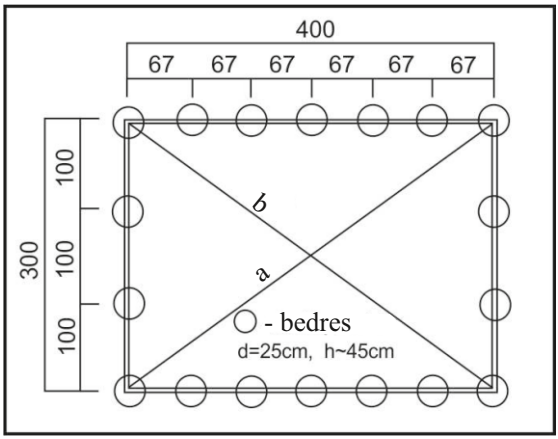

5 bilde

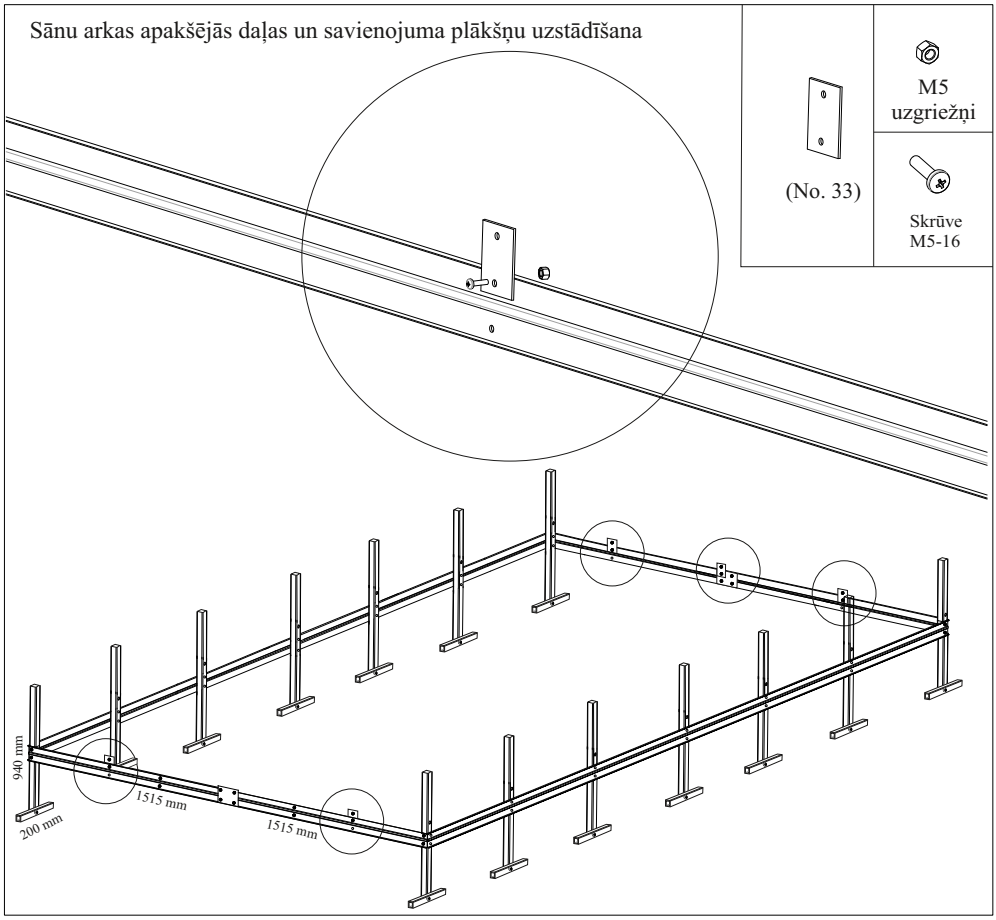

6 bilde



Četrzaru savienojuma un trīszaru savienojuma plākšņu uzstādīšana siltumnīcai ar garumu 2m (6m2)

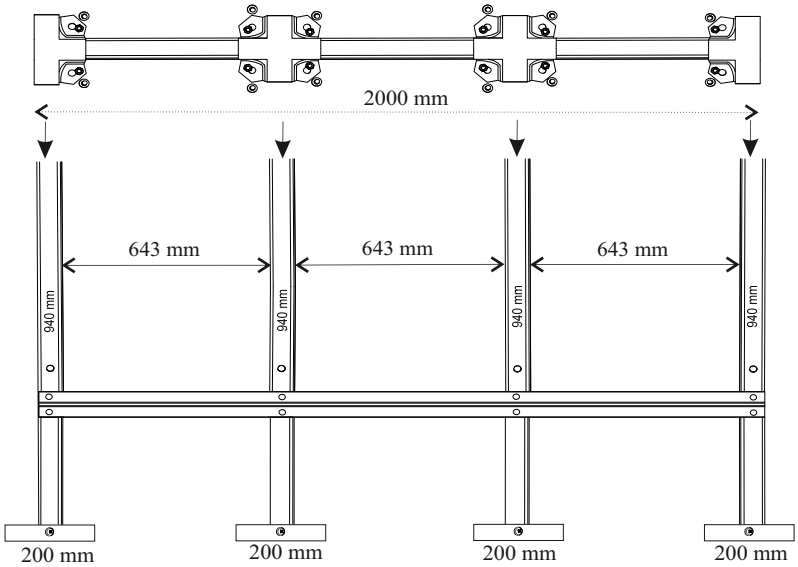

Četrzaru savienojuma un trīszaru savienojuma plākšņu uzstādīšana siltumnīcai ar garumu 4m (12m2)

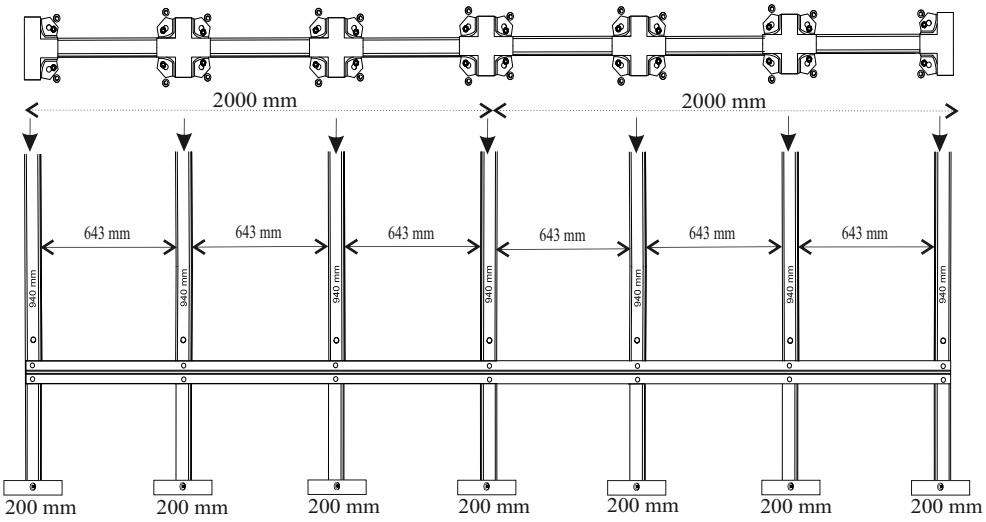

7 bilde

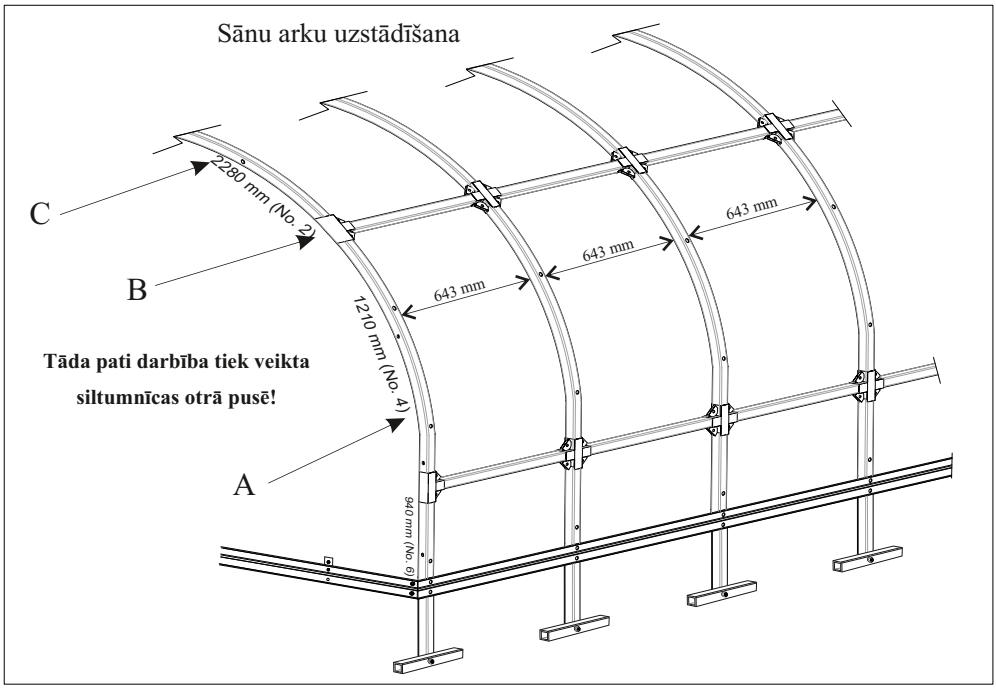

8 bilde

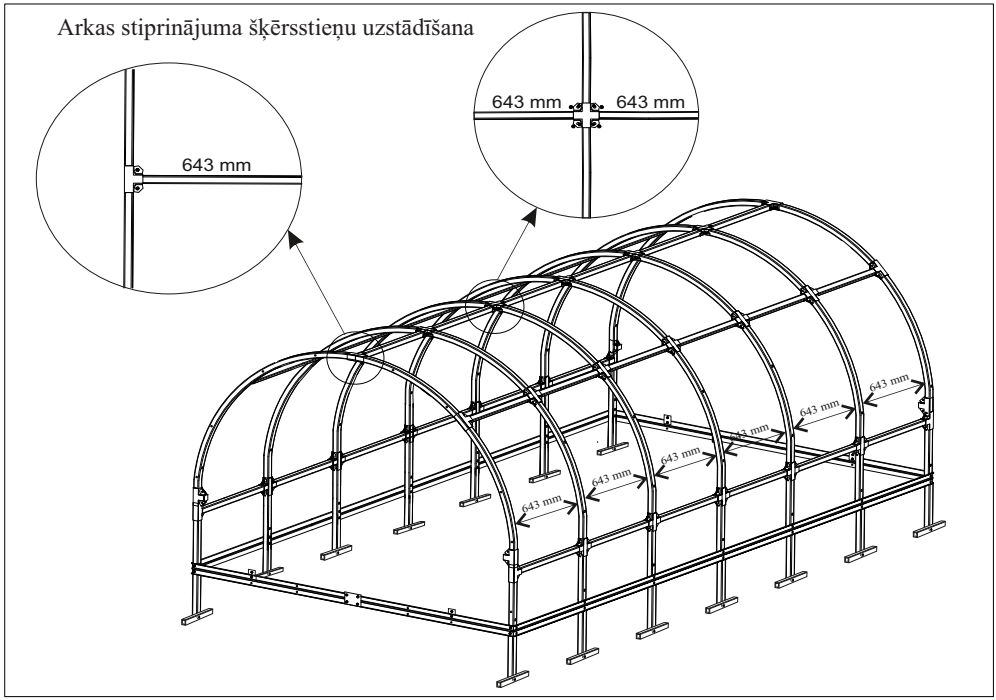

9 bilde

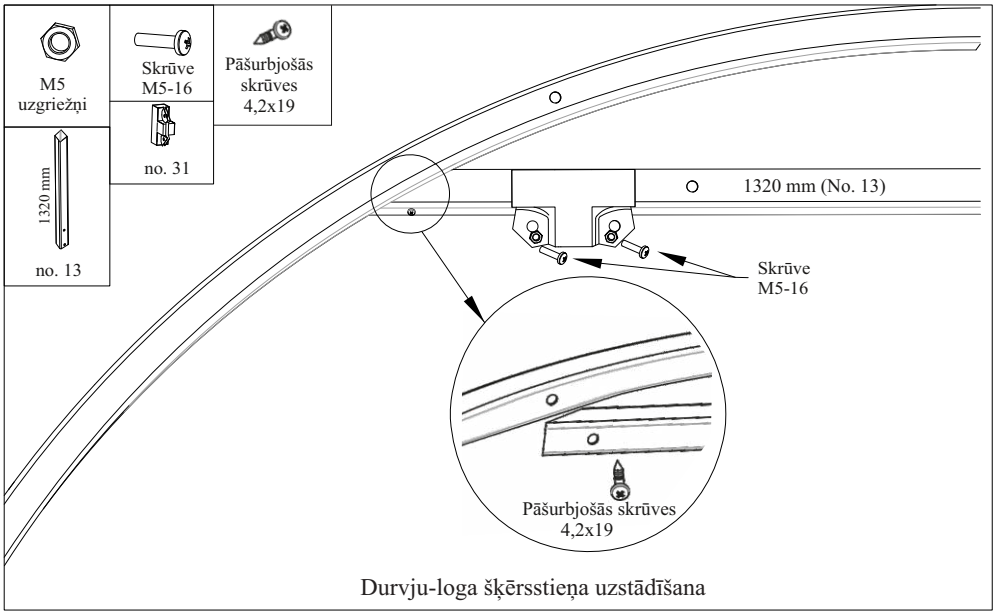

Durvju-loga šķērsstieņa uzstādīšana

10 bilde

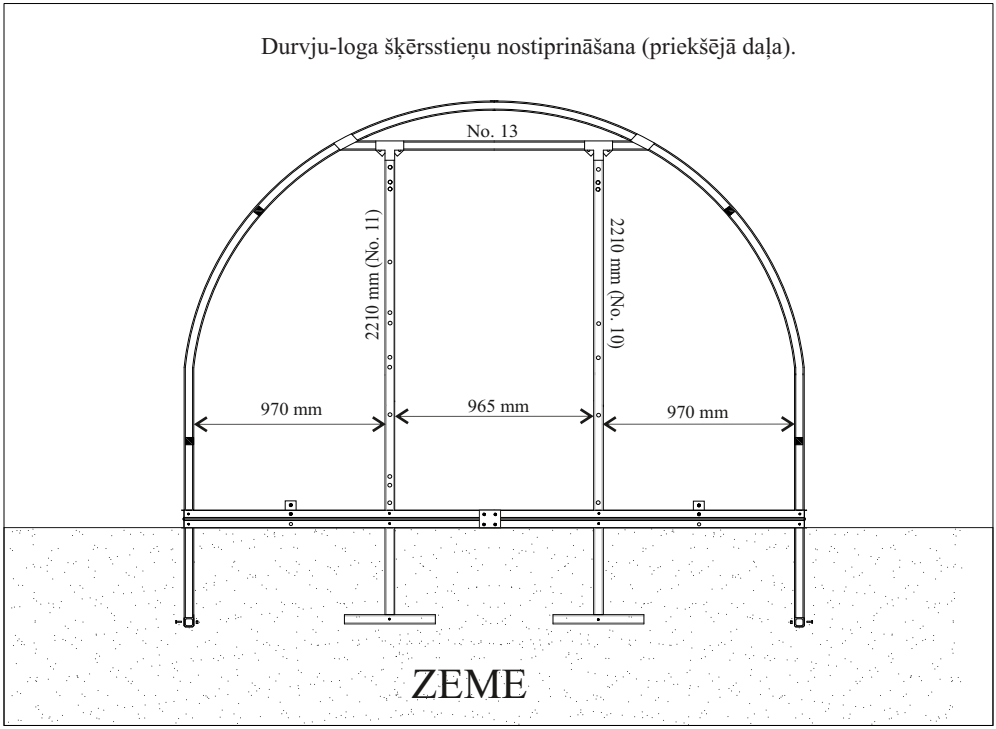

11 bilde

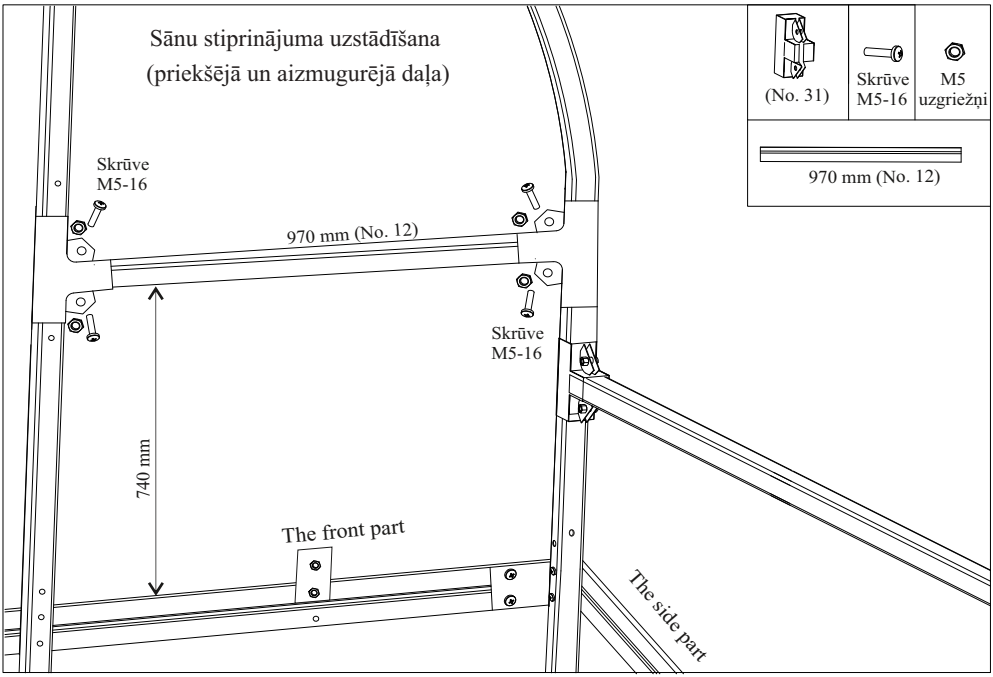

12 bilde

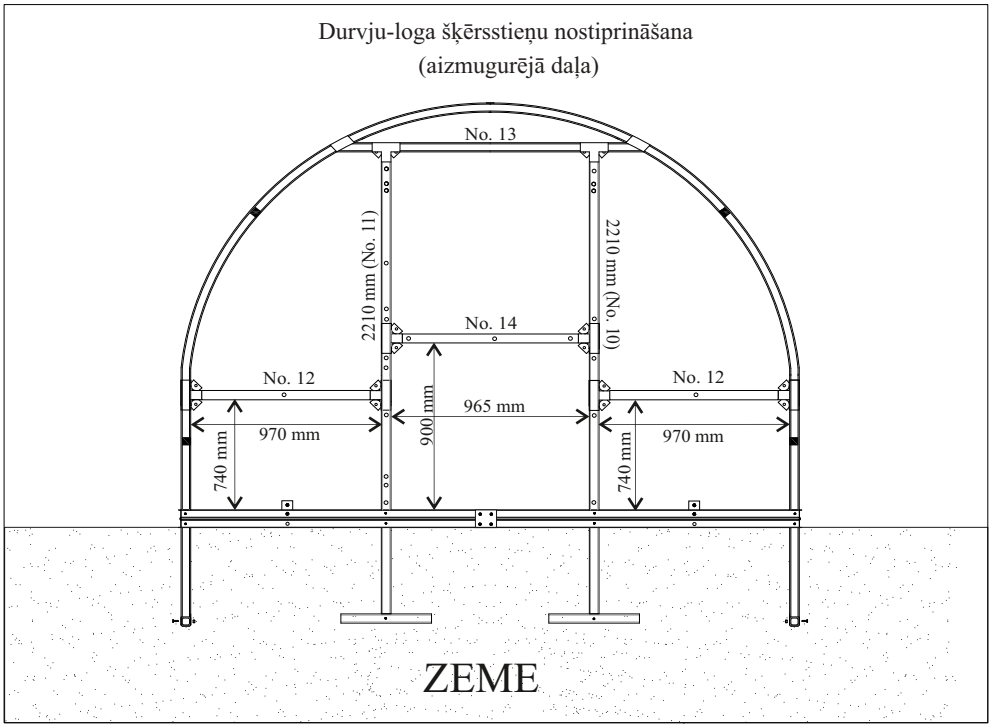

13 bilde

Polikarbonāta sānu detaļu un durvju uzstādīšana (priekšā)

⑤ Sānu daļa
⑥ Sānu daļa.
⑨ polikarbonāta detaļa virs durvīm

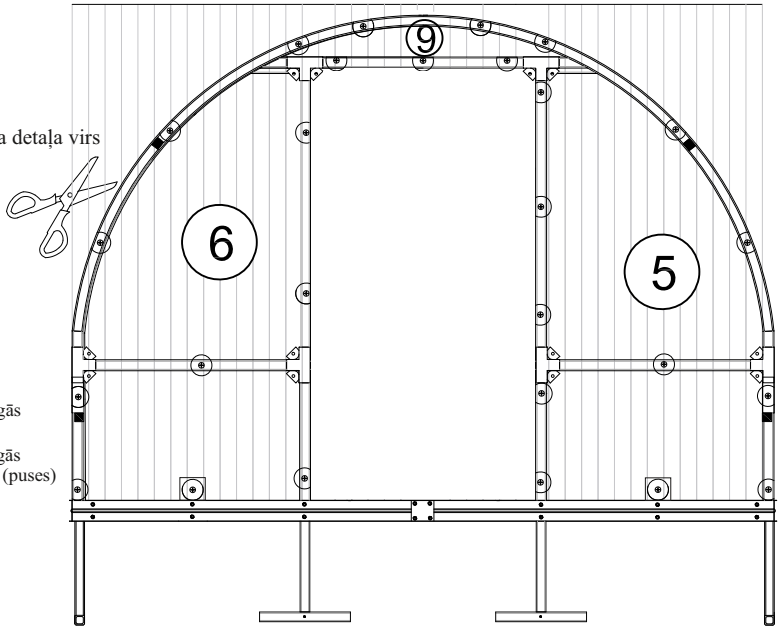

⊛ - Caurspīdīgās starplikas
⊛ - Caurspīdīgās starplikas (puses)

14 bilde

Sānu un loga polikarbonāta detaļu (aizmugurē) uzstādīšana

③ Loga apakša
⑦ Sānu daļa
⑧ Sānu daļa
⑨ polikarbonāta detaļa virs durvīm

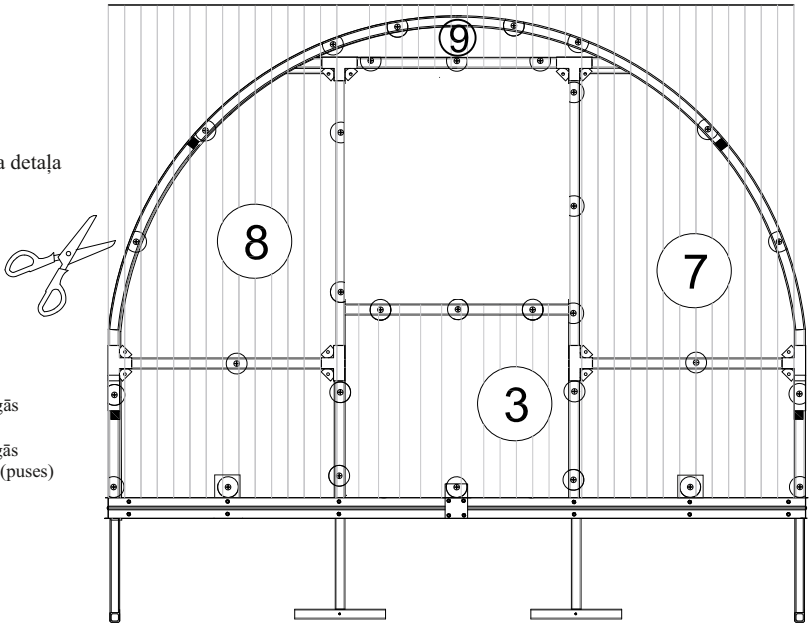

⊛ - Caurspīdīgās starplikas
⊛ - Caurspīdīgās starplikas (puses)

15 bilde

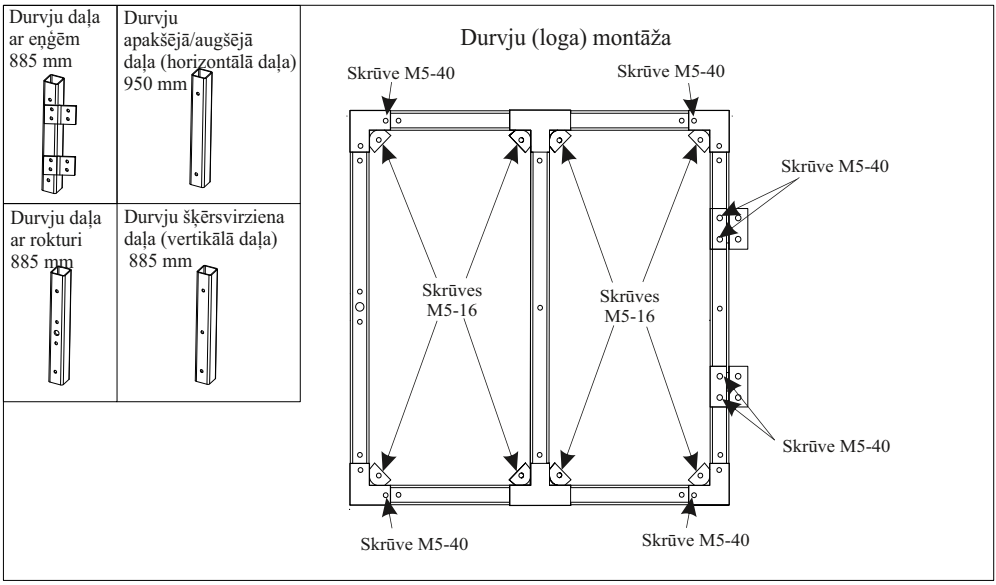

16 bilde

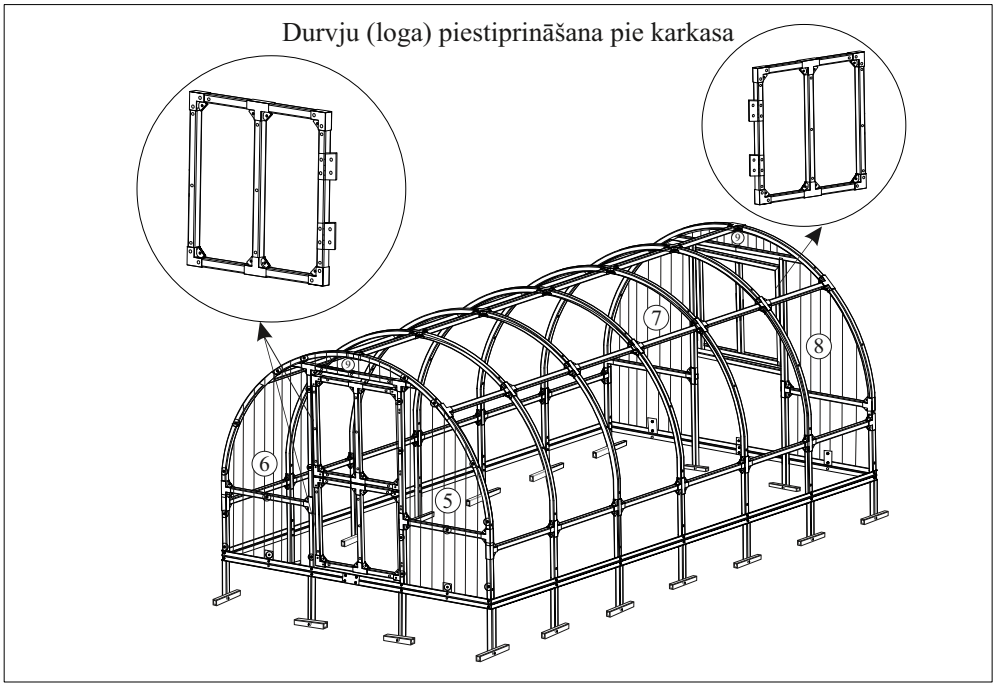

17 bilde

Polikarbonāta uzstādīšana sānu detaļās un durvīs (priekšā)

① Augšējā durvju daļa
② Apakšējā durvju daļa
⑤ Sānu daļa
⑥ Sānu daļa
⑨ Polikarbonāta detaļa virs durvīm

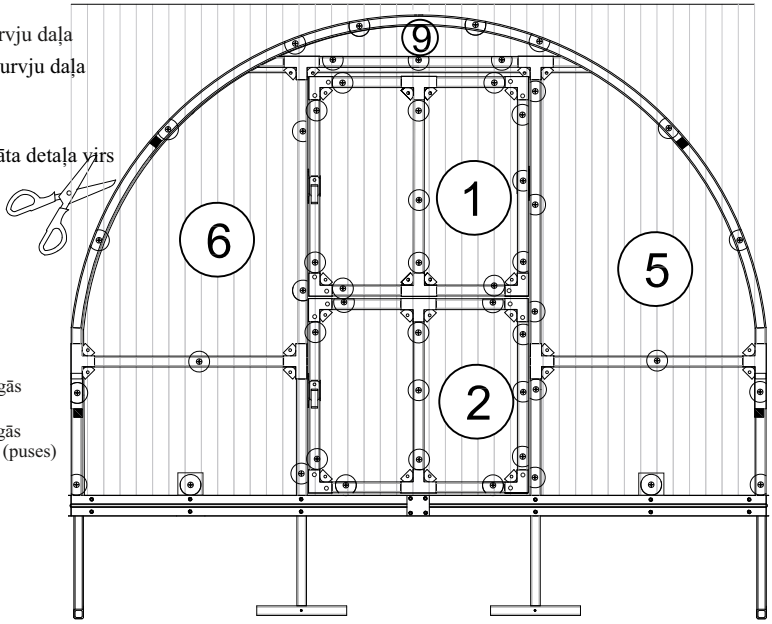

⊕ - Caurspīdīgās starplikas
⊕ - Caurspīdīgās starplikas (puses)

18 bilde

Polikarbonāta uzstādīšana siltumnīcas aizmugurē

③ Loga apakša
④ Logs
⑦ Sānu daļa
⑧ Sānu daļa
⑨ Polikarbonāta detaļa virs durvīm

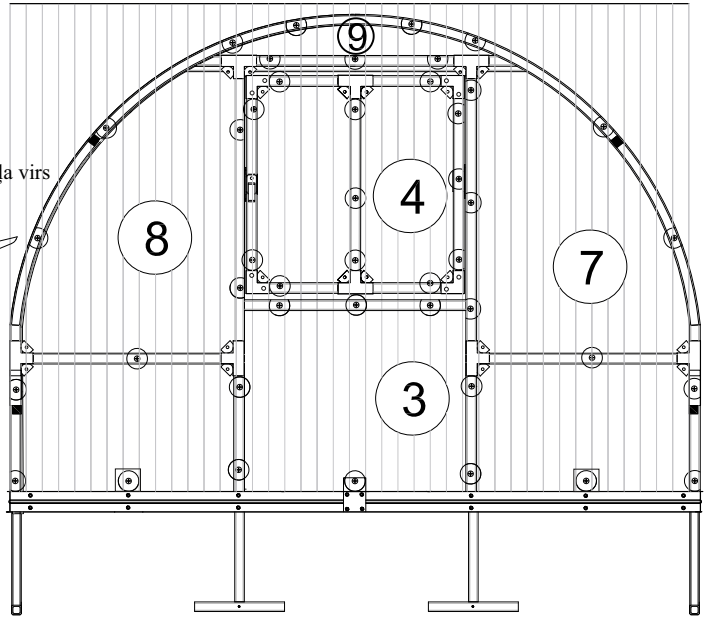

⊕ - Caurspīdīgās starplikas
⊕ - Caurspīdīgās starplikas (puses)

19 bilde

Alumīnija folijas blīvējuma lentes līmēšana

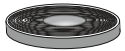

Lokšņu aizsardzības blīvlente

Aizlīmējiet atvērtos polikarbonāta kanālus, griezuma vietās gar rāmi. Tādā pašā veidā arī aizlīmējiet durvju un logu augšējā malā vaļējos kanālus.

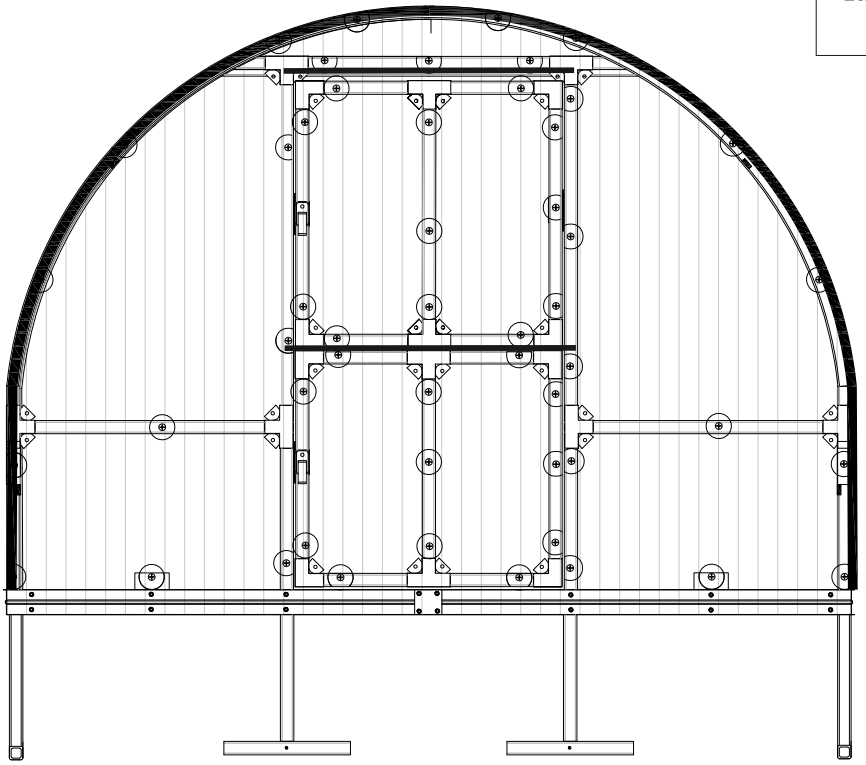

20 bilde

21 bilde

2100 x 6000 mm		Skrūve M5-40	
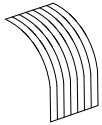 ülemine osa	 No. 27	 Skrūve M5-40	 M5 uzgriežņi

Augšējā polikarbonāta (jumta) montāža

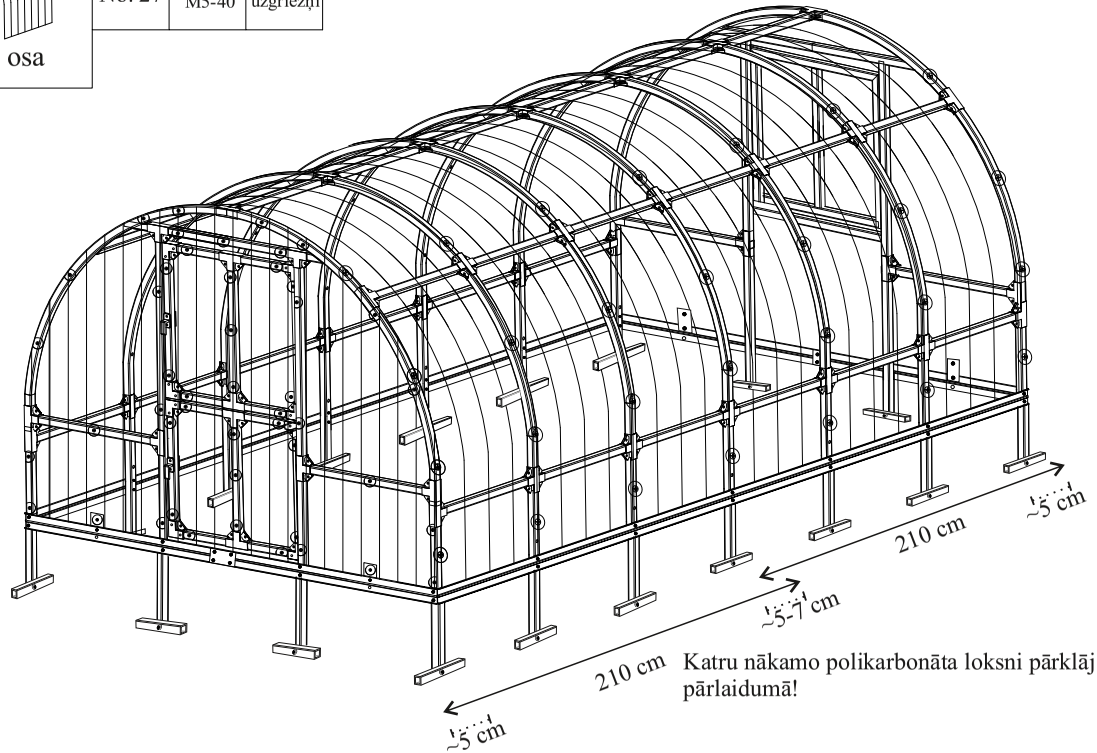

Katru nākamo polikarbonāta loksni pārklāj apmēram 5-7 cm pārlaidumā!

Nelieciet malējās loksnes līdz ar rāmi! Pārkarei jābūt apmēram 5 cm!

Durvju roktura stiprinājums

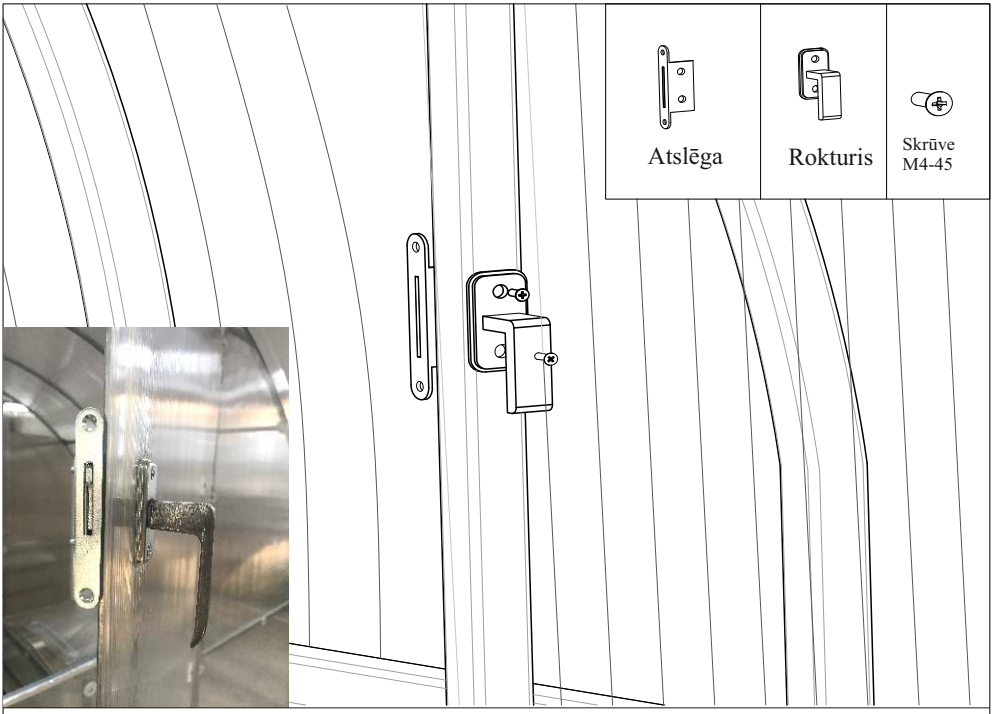

UZMANĪBU! Nepārvelciet skrūves. Ja rokturis pagriežas grūti, nedaudz atskrūvējiet skrūves (M4-45).

22 bilde

Durvju / logu turētāja stiprināšana



23 bilde

Lugupeetud kliendid!

Kui otsustate osta selle kasvuhoone, siis saate eriti hoolikalt valmistatud toote, mille karkass on valmistatud toru tüüpi neljakandilistest 20x20 mm mõõtmetega profiilidest, mis on eriti tugevad ja vastupidavad.

Kasvuhoone konstruktsioon on lihtne, teda on kerge paigaldada. Lisaseadmete rohkus annab teile vabaduse oma ideid ellu viia.

Tähelepanu!

Kasvuhoone karkassi kokkupaneku ja kanal polükarbonaadiga töötamise ajal tingimata kandke kaitseriietust ja isiklikke töökaitsevahendeid!

Kasvuhoone kokkupanekuks on Teil vaja järgmisi tööriistu:

- 8 mm kuuskant või tavalist mutrivõtit.
- Ristotsaga käsi- või akukruvikeerajat.
- Labidat aukude kaevamiseks.
- Vesiloodi – horisontaalsuse mõõtmiseks.
- Jämedat nööri diagonaalide mõõtmiseks.
- Nuga (või murtava teraga lõikenuga) polükarbonaadi lõikamiseks.
- Vajaduse korral täitke kohalikke ehitusnõudeid.

Tugeva tuule korral TINGIMATA sulgege aknad ja uksed!

JUHUL KUI KASVUHOONE PAIGALDAMISE KOHAS MAAPIND ON VÄGA PEHME, SIIS SOOVITAME KASVUHOONE TÄIENDAVALT MAAPINDA KINNITADA.

Enne kasvuhoone kokkupanekut peaksite vähemalt üks kord läbi lugema tema kokkupaneku juhendi, kasvuhoone kõikide sektsioonide ja profiilidega. See on tähtis kasvuhoone õigeks paigaldamiseks.

Kasvuhoone detailide nimekiri on pakendis, kontrollige kõikide detailide olemasolu. *JUHUL KUI PAKENDIS EI OLE KÕIKI NIMEKIRJAS OLEVAID DETAILE, SIIS VIIVITAMATULT PÖÖRDUGE MÜÜJA POOLE JA INFORMEERIGE TEDA DETAILIDE PUUDUMISEST.*

Kasvuhoone kokkupanekul soovitame poldid algul ainult nõrgalt kinni keerata, selleks et vajaduse peale karkassi kokkupanekut saaksite reguleerida tema osade asendit. Kokku monteeritud karkass reguleerige õigeks vesiloodi abil ja alles peale seda pingutage kõik poldid tugevasti kinni.

Tootja jätab endale õiguse teha kasvuhoone konstruktsiooni tehnilisi muudatusi ja täiustusi, mille tõttu kirjeldustes ja illustratsioonides võib ette tulla lahknevusi.

Soovime teile palju õnne ja edu, ostes meie kasvuhoone.

TÄHELEPANU! Kasvuhoone desinfitseerimiseks ei tohi kasutada väävlisuitsu! Keemilise reaktsiooni tõttu kasvuhoone metallist osad kattuvad valge pulbriga!

Detailide nimekiri

	Nimetus	Pikkus, mm	Klassika*Tube		
			6m^2	12m^2	2 m pikendus
1.	Kaar (ülemine, keskmine)	2280 mm	2	5	3
2.	Kaar (ülemine, keskmine) PALJUDE AVADEGA	2280 mm	2	2	-
3.	Kaar, külgmine (vasak, parempoolne)	1210 mm	4	10	6
4.	Kaar külgmine (vasak, parempoolne) PALJUDE AVADEGA	1210 mm	4	4	-
5.	Külgmise kaare alustugi (vasak, parempoolne)	940 mm	4	10	6
6.	Külgmise kaare alustugi (vasak, parempoolne) PALJUDE AVADEGA	940 mm	4	4	-
7.	Maapinnale kinnitamise ankrud	200 mm	12	18	6
8.	Kaarte tugevdused - põikpuud	2000 mm	4	8	4
9.	Kaarte tugevdused – põikpuud (ülemised, keskmised)	643mm	3	6	3
10.	Uste – akende piidad	2210 mm	2	2	-
11.	Uste – akende piidad PALJUDE AVADEGA	2210 mm	2	2	
12.	Ees ja tagaosa külgmised tugevdused	970 mm	4	4	-
13.	Uste – akende põiktala (lõigatud nurkadega 45°)	1320 mm	2	2	-
14.	Akna aluse põiktala (kasvuhoone tagaosas)	965 mm	1	1	-
15.	Vundamendi küljed	1990 mm	-	2	2
16.	Vundamendi küljed	2010 mm	2	2	-
17.	Vundamendi ees ja tagaosa	1515mm	4	4	-
18.	Vundamendi nurgad	80x90	4	4	-
19.	Vundamendi ühendusplaadid		4	8	4
20.	Poldid M5 -16	l-16 mm	132	192	60
21.	Poldid M5 -40	l-40 mm	196	236	36
22.	Poldid M5 -45	l-45 mm	12	18	6
23.	Poldid M4 -45	l-45 mm	6	6	-
24.	Iselõikuvad kruvid	4,2 x 190	4	4	-
25.	Mutrid M5		340	446	102
26.	Mutrid M4		6	6	-
27.	Tihendid, läbipaistvad		68	92	24
28.	Tihendid, (läbipaistvad, mänd)		56	56	-
29.	Käepidemete komplekt koos kruvidega		3	3	-
30.	Kaheharuline ühendus		24	24	-
31.	Kolmeharuline ühendus		52	52	-
32.	Neljaharuline ühendus		20	50	30
33.	Polükarbonaadi kinnitusplaadid		5	5	-
34.	Alumise plaadi tihenduslint	rull	1	1	-
35.	S - kujuline silmus		2	2	-
36.	Silmusega polt		4	4	-
37.	Kett		2	2	-
Uksed - aknad					
	Ukse osa, hingedega	885 mm	3	3	-
	Ukse osa, käepidemega	885 mm	3	3	-
	Ukse alumine /ülemine osa (horisontaalsed osad)	950 mm	6	6	-
	Uste põiktala (vertikaalne osa)	885 mm	3	3	-

Polükarbonaadi mõõtmed

	Laius/Kõrgus (mm)	6m²	12m²	2m pikendus	Märkused
-1- Ukse ülemine osa	1050 x 1000	1	1		**PLAATIDE LÕIKKAMINE SÕLTUB KOMPLEKTEERIMISEST!**
-2- Ukse alumine osa	1050 x 930	1	1		Juhul kui saite suuri ainult suure mõõduga plaate 2100 x 6000 mm (6m²-2tk; 12m²-3tk. jne), siis kõik need detailid lõigatakse välja 2100x6000 mm suurusega plaatidest vastavalt plaatide lõikamise skeemile.
-3- Akna alus	1050 x 910	1	1		
-4- Aken	1050 x 1040	1	1		
-5- -6- -7- -8- Külgmised osad	1050 x 2000	4	4		
-9- Ukse ülemine – akna polükarbonaat	1050 x 170	2	2		Suuri plaate mõõtmetega 2100x6000 mm kasutatakse katuse katmiseks, plaate mõõtmetega 1050x2000 mm kasutatakse kasvuhoone esimese ja tagumise osa katmiseks. Juhinduge mõõtudest, mis on polükarbonaadi plaatide mõõtude tabelis.
-10- Ülemine osa	2100 x 6000	1	2	1	

TÄHELEPANU!

- **Selleks, et kasvuhoone kokkupanekul vältida õnnetusjuhtumeid (metallkonstruktsioonid ja kasvuhoone plaatidega katmine), võtke tarvitusele kõiki ettevaatusmeetmeid.**
- **Tingimata kandke isiklikke töökaitsevahendeid ja kaitseriietust.**
- **Ärge tehke kasvuhoone konstruktsiooni muudatusi.**
- **Peale kasvuhoone kokkupanekut kontrollige, kas ta seisab tugevasti oma alusel, kas puudub vigastuste tekkimise oht edaspidise kasutamise käigus.**
- **Kasvuhoones töötades olge valvsad ja ettevaatlikud.**
- **Maaomanikud ja muud kasutajad peavad oma maa-alal majandus- ja muu tegevuse läbiviimisel järgima maaseaduse sätteid, mitte rikkuma naabruses olevate maaomanike või kasutajate seadustega kaitstud õigusi ja huve. Vajaduse korral lisateavet võite saada saate Keskkonnaministeeriumi maa-alade planeerimise ja ehituse riiklikust inspektsioonist.**

Tootja jätab endale õiguse teha kasvuhoone konstruktsiooni täiustusi ja muudatusi, seega võib tekkida lahknevusi kasvuhoone konstruktsiooni kirjelduste ja illustratsioonide vahel.

Polükarbonaadi lõikamise skeem

Ärge ajage segamini polükarbonaadi plaatide pooli! Polükarbonaadist plaatide see pool, mis on kaetud UV kiirguse kaitsekihiga, tuleb kinnitada selliselt, et UV kaitsekile jääks kasvuhoone välimisele poolele. UV kaitsekile on plaatide sellel poolel, mis on kaetud kirjadega kaitsekilega, teine pool läbipaistva kilega. Polükarbonaadist plaate saab lõigata elektri ketassaega, väikeste hammastega käsisaega ja noaga. Enne plaatide kinnitamist raamile, eemaldage plaatidelt kaitsekile! LÕIKAMISE AJAL KANDKE KAITSEKINDAID!

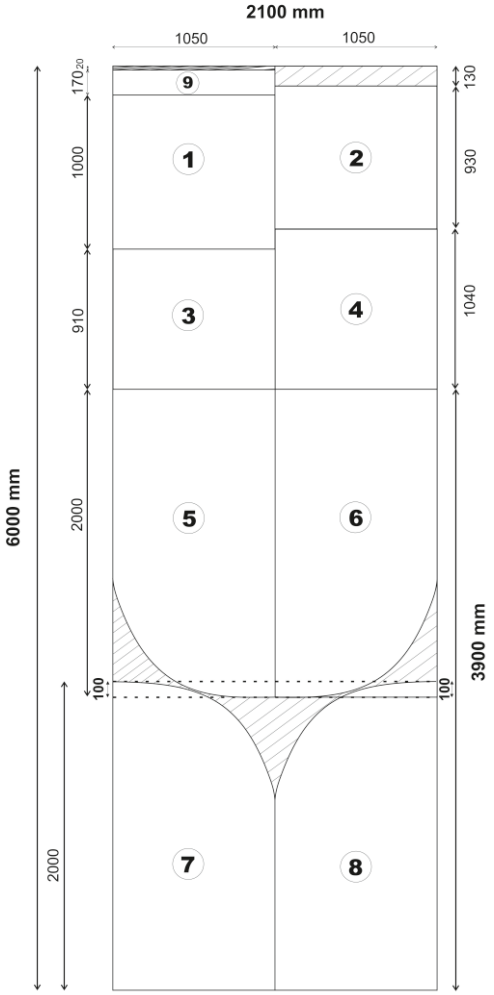

-1- Uste ülemine pool
-2- Uste alumina pool
-3- Akende alus
-4- Aken
-5- -6- -7- -8- Külgmised osad
-9- Ukse akna ülemine polükarbonaat

MÄRKUS:
Juhul kui saite plaadid 2100 x 6000 mm, siis uste akna ülemine polükarbonaat (1050x170 mm) on täiendavalt lisatud - 1 tk.
Juhul kui saite plaadid 1050 x 2000 mm, siis uste akna ülemine polükarbonaat (1050x170 mm) on lisatud täiendavalt - 2 tk.

Juhul kui saite suuri plaate 2,10x6,00 m ja lisaks neile veel plaate 1,05x2,00 m, siis sel juhul suuri plaate ei ole vaja lõigata vastavalt skeemile.
Suuri plaate 2,10x6,00 m kasutatakse katuse katmiseks, plaate mõõtmetega 1,05x2,00 m kasvuhoone otsteks, samuti ustele ja akendele. Juhinduge mõõtmetest, mis on Polükarbonaadist plaatide mõõtude tabelis.

Kasvuhoone kokkupanek

Vastavalt kasvuhoone mõõtmetele valmistage ette tema paigaldamise koht, tasandage maapind. Paigaldusjuhises on kirjeldatud 4 m pikkusega KLASSIKA TUBE kasvuhoone kokkupanek. Antud juhul esitame skeemi, millele vastavalt tuleb kasvuhoone paigaldamise kohas selleks ette valmistatud ristküliku servadesse ja kogu perimeetri ulatuses kaevata või puurida augud läbimõõduga ~25 cm ja sügavusega ~40 cm.

1. Võtke pakenditest välja metallist profiilid, kontrollige kõikide detailide olemasolu, nende kogust, pikkust vastavalt detailide nimekirjale. Eraldage üksteisest erinevad detailid, paigaldage nad mugavalt.

TÄHELEPANU! Kaarte osad on erinevad! Kasvuhoone esimese ja tagumise osa kaared on paljude kinnitusavadega poltide jaoks.

2. Vundamendi aluse kokkupanekul kasutada kasvuhoone esimese ja tagumise osade jaoks detaile (pikkusega 1515 mm, Nr. 17), vundamendi külgmiste osade jaoks detaile (pikkusega 2010 mm Nr. 16 ja pikkusega 1990 mm Nr. 15), vundamendi nurgikud (nr. 18), plaate (nr. 19) ja polte koos mutritega.

A) Vundamendi aluse esimesed osad (pikkus 1515 mm nr. 17 + 1515 mm nr.17) ühendame plaatidega (nr. 19) mõlemalt poolt, kinnitades need poltidega M5-16 ja mutritega. Sama tegevust sooritame tagumise osaga. ***VAATA joon. Nr. 1.***

B) Vundamendi aluse külgmised osad (pikkusega 2010 mm nr. 16 ja 1990 mm nr. 15) ühendame plaatidega (nr. 19) mõlemalt poolt, kinnitades need poltidega M5-40, M5-16 ja mutritega. Sama tegevust sooritame teise poolega.

MÄRKUS: külgmiste osade täiendavaks kinnitamiseks kasutada külgmiste kaarte alumisi tugesid (pikkus 940 mm, Nr. 5), koos juba neile maapinda paigaldavate ankrutega (pikkus 200 mm, Nr. 7) ***VAADAKE Joon.2,*** mis poltidega M5-40 ja mutritega M5 kinnitage külgmiste vundamendi aluse külge ühendusplaadi abil. Selleks tuleb kasutada polte läbi kolme detaili, ning kohtades, kus plaat kinnitatakse vundamendi külge poltidega M5-16 koos mutritega. ***VAATA Joon. 3.***

C) Kõik nendest omavahel kokku kinnitatud osadest koostame ristküliku, kasutades selleks vundamendi aluse nurgikuid (Nr. 18), poltidega M5-40, M5-16 ja mutritega. **VAATA Joon. 4.**

MÄRKUS: nurkade täiendavaks kinnitamiseks kasutada külgmisi alumisi kaarte tugesid, milledes on palju kinnitusavasid (pikkus 940 mm, Nr. 6), juba neile kinnitatud maapinda paigaldavate ankrutega (pikkus 200 mm, Nr. 7) VAATA Joon. 2, mis poltide M5-40 ja mutritega M5 kinnitage külgmiste vundamendi aluse külge läbi vundamendi nurga osa. Kasutada kahte polti läbi kolme detaili. Sama tegevust sooritame ülejäänud kolmes nurgas.

Juhul kui kasvuhoone pikkus on 6 m, siis vundamendi alus koostatakse järgmiselt: 2010 mm (Nr. 16) + 1990 mm (Nr. 15) + 1990 mm (Nr. 15); Detailid ühendatakse omavahel nii, nagu on kirjeldatud teise punkti „C“ osas.

Juhul kui kasvuhoone pikkus on 8 m, siis vundamendi alus koostatakse järgmiselt: pikkus 2010 mm (Nr. 16) + 1990 mm (Nr. 15) + 1990 mm (Nr. 15) + 1990 mm (Nr. 15); Detailid ühendatakse omavahel analoogiliselt nii, nagu on kirjeldatud teise punkti „C“ osas.

3. Mõõtke vundamendi aluse diagonaalide pikkusi. Diagonaalid peavad olema võrdse pikkusega. Juhul kui diagonaalid on võrdse pikkusega, keerake lõplikult kinni vundamendi aluse kinnituspoldid. ***VAADAKE Joon. 5.***

4. Vundamendi aluse eesmise ja tagumise poole ülemise poole külge kinnitage polükarbonaadi kinnitusplaadid (nr. 33), poltide M5-16 ja mutritega. Kaks plaati kinnitatakse eesmise osa külge, kolm plaati – tagumise osa külge. ***VAADAKE Joon. 6. MÄRKUS: juhul kui ostsite lisaukse – siis plaate kasvuhoone tagumise poole keskmises osas ei ole vaja paigaldada.***

5. Ülejäänud kasutamata külgmiste alumiste kaarte tugipostide (pikkus 940 mm, Nr. 5) alumise osa külge kinnitage maapinda paigaldatavad ankrud (pikkus 200 mm, Nr. 7) poltidega M5-45 ja mutritega M5. ***VAADAKE Joon. 2***

Kinnitage ette valmistatud alumised tugipostid vundamendi aluse külgedele, üksteisest 643 mm kaugusele, seal olevatesse kinnituskohtadesse. Kaarte vahelised kaugused peavad olema võrdsed. Kauguse kontrollimiseks võite kasutada ülemise põikkaare tugevdust (pikkus 643 mm, Nr 9).

6. Enne põiktugede tugevduste (pikkus 2000 mm, Nr 8) paigaldamist soovitame eelnevalt kokku panna kolme harulised (Nr. 31) ja neli harulised ühendusdetailid (Nr. 32), komplekteerides neid poltide M5-16 ja mutritega.

7. Kõikidele põiktalade (pikkuse 2000 mm, Nr. 8) keskosadele lükake üks nelja haruline ja nende otstesse, esimesele ja tagumisele osale, kolme harulised ühendusdetailid.

8. Juba kokku monteeritud vundamendi kinnituste külgmiste alumiste kaarte tugede külge kinnitage juba kokku monteeritud tugevduse-põiktala (Nr. 8), kasutades selleks juba varem kokku monteerituid kolme ja neljaharulisi ühendusdetaile, kinnitades need poltidega M5-16 ja mutritega. Kaarte vahelised kaugused peavad olema võrdsed. Vahekauguste kontrollimiseks võite kasutata ülemist kaarte kinnitamise põiktala (pikkus 643 mm, nr. 9). Sama toimingut korrake mõlemal poolel. VAADAKE Joon. 7.

MÄRKUS: kolm - ja nelja haruliste ühendusdetailide ülemised osad jätke vabaks, ärge pingutage nende kinnituspolte.

9. Ülejäänud vabade kolme ja nelja haruliste kinnitusdetailide ülemiste osade külge kinnitage külgmised kaared (pikkus 1210 mm, keskmised kaared (Nr. 3) ja pikkus 1210 mm, milledel on palju kinnitusavasid (Nr. 4) – külgmised kaared).

Kaarte vahelised kaugused peavad olema võrdsed. Vahekauguste kontrollimiseks võite kasutada ülemist kaarte kinnitamise põiktala (pikkus 643 mm, Nr. 9). Sama toimingut korrake mõlemal poolel. ***VAADAKE Joon. 8. (A);***

MÄRKUS: Kasvuhoone esimese ja tagumise osa kaarte jaoks kasutage 1210 mm detaile, milledel on palju kinnitusavasid.

10. Viimase kohale pandud kaare ülemise osa (pikkus 1210mm, Nr. 4) külge kinnitage juba kokku pandud põiktala, kasutades selleks juba varem kokku panduid kolme harulisi ühendusdetaile, kinnitades kõik poltidega M5-16 ja mutritega. Kaarte vahelised ning nelja haruliste ühendusdetailide omavahelised kaugused peavad olema võrdsed. Vahekauguste kontrollimiseks võite kasutada ülemist kaarte kinnitamise põiktala (pikkus 643 mm, Nr. 9). Sama toimingut korrake mõlemal poolel. VAADAKE Joon. 8. (B). ***Märkus: kolme ja nelja haruliste ühendusdetailide ülemised osad jätke vabaks, ärge polte tugevasti kinni kerake. VAADAKE Joon. 8 (B).***

11. Vabaks jäänute kolme ja nelja haruliste ühendusdetailide ülemiste otsade külge kinnitage ülemised kaared (pikkus 2280 mm Nr. 1) ja (pikkus 2280 mm Nr. 2) paljude kinnitusavadega, keerake kinni nende kinnituspoldid. Viimased kaarte osad ja paigaldada mõlemal küljel olevate vabadesse kolme ja neljaharuliste ühendusdetailide ülemiste osade külge. Kaarte vahelised kaugused peavad olema võrdsed. Vahekauguste kontrollimiseks võite kasutada kaarte kinnitamise ülemist põiktala (pikkus 643 mm, Nr. 9). ***MÄRKUS: kasvuhoone eesmise ja tagumise kaare jaoks kasutage 2280 mm pikkust detaili (Nr. 2), milles on palju kinnitusavasid. VAADAKE Joon. 8. (C).***

12. Juba kohale paigaldatud ülemiste kaarte külge kinnitage põiktalad-tugevdused (pikkus 643mm, Nr. 9), kasutades selleks nelja ja kolme harulisi ühendusdetaile, polte M5-16 ning mutreid. Eesmise ja tagumise kaare jaoks kasutage kolme harulisi, ülejäänute jaoks nelja harulisi ühendusdetaile. Soovitame algul kinnitada eesmise ja tagumise osa detailid, selleks et kõik ülejäänud jääksid nendega samale kõrgusele. Silma järgi reguleerige profiilid kasvuhoone keskmises osas ja keerake kinni nende ühenduspoldid. Kõrguse kontrollimiseks soovitame kasutada nööri. ***VAADAKE Joon. 9.***

13. Mõlema ukse-akna põikpuu tugitalale (pikkus 1320 mm, Nr. 13) lükake kaks juba varem kokku pandud kolme harulist ühendusdetaili. Ette valmistatud ukse-akna piidad kinnitage selleks ette nähtud kohtadesse eesmise ja tagumise kaarte külge, iselõikuvate kruvidega (4,2x19 mm). ***VAADAKE Joon. 10.***

14. Uste-akende piitadele (pikkusega 2210 mm Nr. 10, Nr. 11), poltide M5-40 ja mutritega kinnitage maapinda paigaldatavad ankrud (pikkus 200 mm). ***VAADAKE Joon. 2.***

15. Ukse-akna tugede juba sinna kinnitatud kolme haruliste ühendusdetailide külge kinnitage ukse ja akna piidad pikkusega 2210 mm (Nr. 10) ja pikkusega 2210 mm (Nr. 11), millel on palju kinnitusavasid. Ülemises osas kolme harulise ühendusdetaili külge kinnitage need poltidega M5-16 ja mutritega, vundamendi aluse külge poltidega M5-40 ja mutritega. Sama toimingut sooritage kasvuhoone tagumise osa jaoks. ***VAADAKE Joon. 11.***

Märkus: Uste piidad on kahte liiki – paljude kinnitusaukudega ja ilma nendeta. Enne piitade paigaldamist otsustage, kuhu poole soovite uksi avada. Näiteks, seistes kasvuhoone ees ja kui ust soovite avada parema käega paremale poole (parempoolne uks), siis ukse piit, millel on palju kinnitusavasid, monteerige paremale poolele.

16. Eesmiste-tagumiste uste ja akende piitade külge kinnitage eesmise-tagumise osa tugevdused (pikkus 970 mm, Nr. 12). Mõlema eesmise-tagumise osa külgmised kinnitusprofiilid kinnitada kolme haruliste kinnitusdetailide külge poltidega M5-16 ja mutritega. Kinnitage nad vundamendist 74 cm kõrgusele VAADAKE Joon. 12 . Sama toimingut korrake sümmeetriliselt kasvuhoone eesmises ja tagumises osas. Uste piitade vahekaugus nii ülemisel kui ka alumisel poolel peab olema 965 mm. Kasvuhoone tagumises osas, allpool uksi, 900 mm kaugusel vundamendi pealispinnast, kinnitage piitade tugevdused, pikkus 960 mm (Nr. 14). ***VAADAKE Joon. 13.***

17. Polükarbonaadi lõikamine. Üks polükarbonaadi plaat (2100 x 6000 mm) lõigake vastavalt skeemil olevatele mõõtmetele, ülejäänuid kasutage katuse katmiseks.

MÄRKUS: Juhul kui saite suuri plaate 2,10 x 6,00 m ja täiendavalt 1,05 x 2,00 m, siis sel juhul suuri plaate vastavalt skeemil näidatud mõõtmetele ei ole vaja lõigata! Suuri plaate 2,10 x 6,00 m tuleb kasutada katuse, plaate 1,05 x 2,00 m tuleb kasutada kasvuhoone ees- ja tagaosa (uste ja akende) jaoks. Juhinduge mõõtmetest, mis on näidatud polükarbonaadi lõikamise tabelis (polükarbonaadi lõikamise skeemil).

18. Vastavalt mõõtmetele välja lõigatud polükarbonaadi plaadid (vt polükarbonaadi lõikamise skeemi) – külgmised osad (-5-, -6-) ja ukse ülemise akna polükarbonaat (-9-) kinnitage raami külge poltidega M5-40, mutrite ja tihenditega, polükarbonaadi kinnitusplaatide külge poltidega M5-16 ja mutritega. ***VAADAKE Joon. 14.***

MÄRKUS: vastavalt kaarte paindele uste ja akende piitade juures, kasutage plastikust „pool“ vahetükid.

MÄRKUS: Ärge ajage segamini polükarbonaadi plaatide pooli! Polükarbonaadist plaatide see pool, mis on kaetud UV kiirguse kaitsekihiga, tuleb kinnitada selliselt, et UV kaitsekile jääks kasvuhoone välisele poolele. UV kaitsekile on plaatide sellel poolel, mis on kaetud kirjadega kaitsekilega, teine pool on kaetud läbipaistva kaitsekilega. Polükarbonaadist plaate saab lõigata elektri ketassaega, väikeste hammastega käsisaega ja noaga. Enne plaatide kinnitamist raamile rebige

plaatidelt kaitsekile! LÕIKAMISE AJAL KANDKE KAITSEKINDAID! Juhul kui polükarbonaadi osad ulatuvad üle karkassi kaarte, siis lõigake need karkassiga tasaseks.

19. Kinnitage kasvuhoone eesmisele osale polükarbonaadi tahvlid, analoogiliselt tehke seda kasvuhoone tagumises osas. Vastavalt skeemile välja lõigatud polükarbonaadi tahvlid (vt polükarbonaadi lõikamise skeemi -7-,- 8-, -3-, -9-) – külgmised osad, akende alumine osa ning ukse ülemise akna polükarbonaat kinnitage selleks ettenähtud kohtades raami külge poltidega M5-40, mutrite ja tihenditega, polükarbonaadi kinnitusplaatide külge poltidega M5-16, mutrite ja tihenditega. ***VAADAKE Joon. 15.***

20. Uste ja akende kokkupanek. Ühendage omavahel kõik komplektis olevad uste osad ristkülikuks. Nurkade kinnitamiseks kasutage kahe haruga ühendusdetaile, kinnitades need poltidega M5-16 ja mutritega. Horisontaalsete uste osa külge kinnitage vertikaalsed uste osad, kasutades kolme harulisi ühendusdetaile, polte M5-16 ja mutreid. ***MÄRKUS: Uksed tuleb kinnitada piitade külge suletud asendis, läbi polükarbonaadi plaatide selleks ette nähtud kohtades. VAADAKE Joon. 16 ja 17.***

Kinnitage ukse karkass, katke polükarbonaadiga kasvuhoone uste osa ja tagumise osa aken. ***VAADAKE Joon. 18 ja 19.***

21. Vastavalt raami mõõtmetele valmis lõigatud polükarbonaadi plaatide ülemiste servade kanalid katke alumiiniumist fooliumi ribaga (Nr. 34) kasvuhoone ees- ja tagumises osas. Uste-akende polükarbonaadi plaatide ülemiste servade kanalid katke kaitselindiga. ***VAADAKE Joon. 20.***

22. Ülemised terviklikkude polükarbonaadist plaatide paigaldamist alustage alt ülespoole, jättes plaatidele servadele ~5 cm üle katte. Polükarbonaat kinnitatakse poltidega M5-40, mutrite ja tihenditega. Kinnitada tuleb täpselt selleks ette nähtud kohtades. Ühe kaare jaoks on 8 kinnituskohta, – 4 ühel ja 4 – teisel poolel.

Teine plaadi pool tuleb kinnitada selleks ette nähtud kohtades, alates ülalt allapoole, plaate tugevasti tasaseks tõmmates.

Juhul kui polükarbonaadist plaadid (katuse jaoks– 2100 x 6000 mm) on liiga pikad, siis lõigake plaadid lühemaks, nii et nad ühtlaselt toetuksid vundamendi aluse külgmiste osade külge. Kasvuhoone eesmises ja tagumises osas polükarbonaadist plaadid peavad kokku toetuma vundamendi aluse servaga.

Järgmine ülemine polükarbonaadist plaat (katusele – 2100 x 6000 mm) pange üle kattega ~5-7 cm juba varem kinnitatud plaadile ning samuti kinnitage see selleks ettenähtud kohtades poltidega M5-40, mutritega M5 ja tihenditega. Eesmises ja tagumises osas polükarbonaadist plaadid peavad toetuma vastu vundamendi alust. ***VAATA Joon. 21.***

MÄRKUS: pannes plaadid üksteise peale, iga neljanda kaare kinnitame sama poldi, mutri ja tihendiga.

23. Monteerige uste ja akende lingid (nr. 29).

Linkide kinnitusaugud plaatidesse soovitame teha ehitusnoaga, lõigates X kujulised avad vastavalt metallis olevatele avadele. ***VAADAKE Joon. 22.***

MÄRKUS: servades kinnitage, kasutades „pool" tihendeid.

24. Kinnitage oma kohale silmusega poldid (Nr. 36). Üks silmusega polt tuleb kinnitada ukse alumises nurga lähedale, teine – kasvuhoone katuse äärele, peaaegu paralleelselt (natuke kõrgemale) ukse küljes oleva silmusega. Kinnitage ukse avamise kett (Nr. 37). ***VAADAKE Joon. 23.***

TOOTJA GARANTII

Garantii kasvuhoonele KLASIKA TUBE (Kaup) omistab Müüja/Tootja, UAB „Meistro kodas“ (ettevõtte kood 302498339), keda allpool nimetatakse kasvuhoonele KLASIKA TUBE Müüja/Tootja, mille ostsid esimese järjekorra distribuutorid –esindusmüüjad või Ostjad (Lõpptarbijad).

Arusaamatuste vältimiseks soovitame hoolikalt läbi lugeda kauba garantii- ja tasuta servise teenindamise tingimused.

PÕHIMÕISTED

Garantii – tootja kohustus esimese järjekorra distribuutoritele või Ostjatele (Lõpptarbijatele) hüvitada kauba eest makstud summa või vahetada kaup, kui see on mitte kvaliteetne. Garantii tähtaeg – see on ajavahemik, mille vältel tootja kohustub kaupa vahetama või tagasi maksma kauba eest tasutud summa.

Esimese järjekorra distribuutor – isik, kellega on sõlmitud otsene ostu-müügileping aktsiaseltsiga UAB „Meistro kodas“.

Ostja (Lõpptarbija) – isik, kes ostis Müüja/Tootja aktsiaselts UAB “Meistro kodas“ kasvuhoone KLASSIKA kas otseselt Müüja/Tootja käest või Esimese järjekorra distribuutori käest, ning kellel on kasvuhoone ostu tõendav dokument.

GARANTII TINGIMUSED

Käesolev garantii on ainukene ja muudab kõik teised garantiid ja kohustused, välja arvatud riiklikud õigusaktid ja reeglid.

Kasvuhoone KLASIKA TUBE karkassi osadele on omistatud 60 kuu pikkune korrosiooni garantii konstruktsiooni läbivale roostetamisele. Garantii kehtib ainult kasvuhoone KLASIKA TUBE kvaliteedi puudustele ja defektidele, mis on põhjustatud Tootja süü tõttu tootmise käigus.

Kasvuhoone KLASIKA TUBE ühele koostisosale – polükarbonaadile omistatakse eraldi tootja garantii, mis sõltub müüja poolt kasutatavast katte tootjast. Rohkem informatsiooni saate otseselt arves-faktuuris näidatud müüja käest.

Garantii kehtib alates Kauba ostmise kuupäevast, kas otseselt Müüja/Tootja käest või Esimese järjekorra distribuutori käest. Kauba ostmise kuupäev on päev, mis on näidatud arves-faktuuris.

Garantii ei kehti:

- Loodusõnnetuste, looduslikkude, ökoloogiliste või muude anomaaliate ning vääramatu jõu (Force majeure) asjaoludel;
- Kui vigastused tekkisid transportimise ajal (välja arvatud juhtumid, kui tootja tarnis kauba/kaubad ostjale ise või seda tegi Esimese järjekorra distribuutor, kui kaup oli kahjustatud laos hoidmise ajal või kaupa kasutati selleks mitte ettenähtud otstarbel;
- Kui kasvuhoone KLASIKA TUBE oli monteeritud mitte vastavalt tema monteerimisjuhendis üksikasjaliselt kirjeldatud järjekorras ja nõuetele, mille tagajärjel tekkisid kauba kahjustused;
- Kui kaup oli mehaaniliselt vigastatud, koost lahti võetud, muul viisil kahjustatud peale kauba üleandmist ostjale;
- Kui kauba vigastused olid tekitatud mittekvalifitseeritud hooldamistööde ja remondi tõttu;
- Naturaalselt kulunud kauba osade kohta.

TASUTA SERVISE TEENINDAMISE TINGIMUSED

Kauba andmisel garantiiremonti koos kaubaga tuleb esitada kauba ostu tõendav dokument. Garantiiremont on garantiiperioodil tasuta.

TÄHTIS:

* Ostja (Lõppkasutaja) tasub Tootja kohale saabumise transpordikulutusaed (juhul kui tootja tunnistab kauba vigastused põhjendamatuteks);

* Remonditud kauba garantiiperioodi ei pikendata; garantii jääb kestma esialgse tähtajani.

KLASIKA TUBE katuseakna monteerimine

1. Katuseakna paigaldamiseks valige sobiv koht kaarte vahel, kus ei ole polükarbonaadist plaatide ühenduskohti. Kasvuhoone keskmisest profiilist mõõtke 15 cm kaugus, kinnitage profiil külgmiste kaarte külge poltidega M5-16, mutritega ja kolmharkidega.
2. Lõigake välja polükarbonaadist plaat: laius 60 cm, pikkus 97 cm. Paigaldage H õhendusprofiil ülemisele polükarbonaadi servale.
3. Kinnitage katuseakna karkass koos hingedega juba kinnitatud profiili külge poltidega M5-40 ja mutritega.
4. Pange katuseakna polükarbonaadist kattele H ühendusprofiil. Kinnitage see selleks ette nähtud kohtadesse poltidega M5-40, mutrite ja tihenditega. Polükarbonaadist plaatide UV kiirguse eest kaitstud pool tuleb paigalda välimisele poolele.
5. Tihendage alumised kanalid, pannes neile U kujulised profiilid. Alumise põiki oleva katuseakna profiili külge kinnitage kas käsitsi või automaatne akna avanemise seade (sõltuvalt kasvuhoone komplekteerimisest, kus võib olla katuseakna käsitsi või automaatne avamise seade).

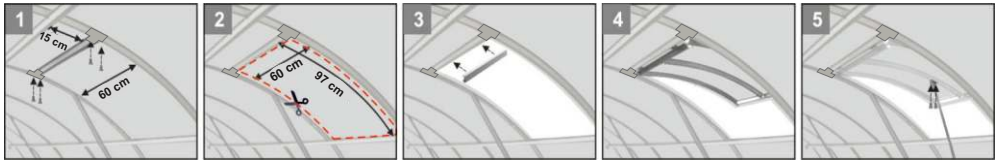

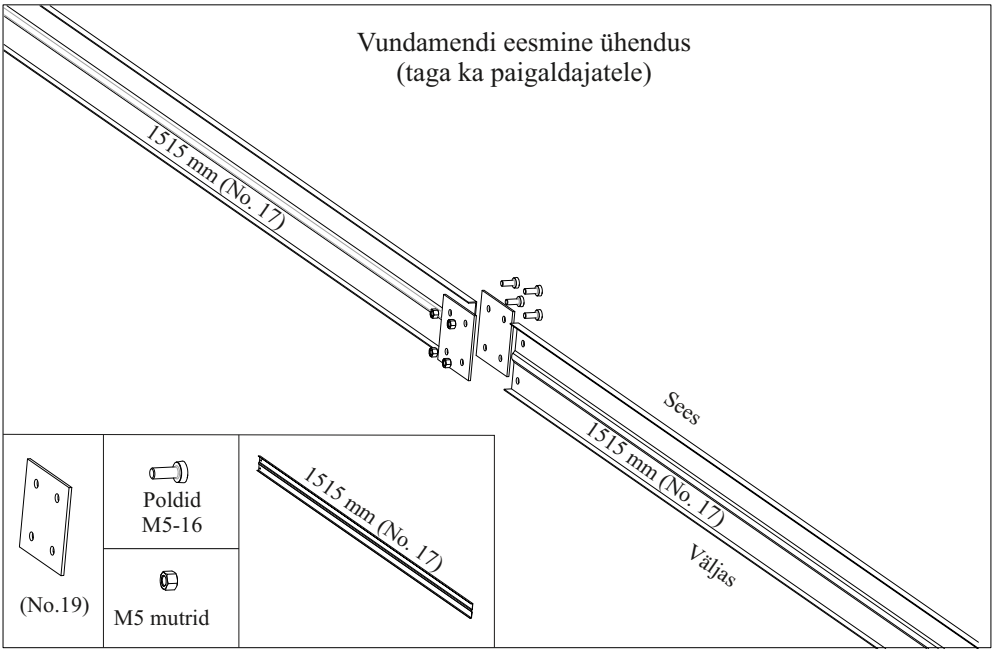
Vundamendi eesmine ühendus
(taga ka paigaldajatele)
1515 mm (No. 17)
Sees
1515 mm (No. 17)
Väljas
(No.19)
Poldid
M5-16
M5 mutrid
1515 mm (No. 17)

1 pilt

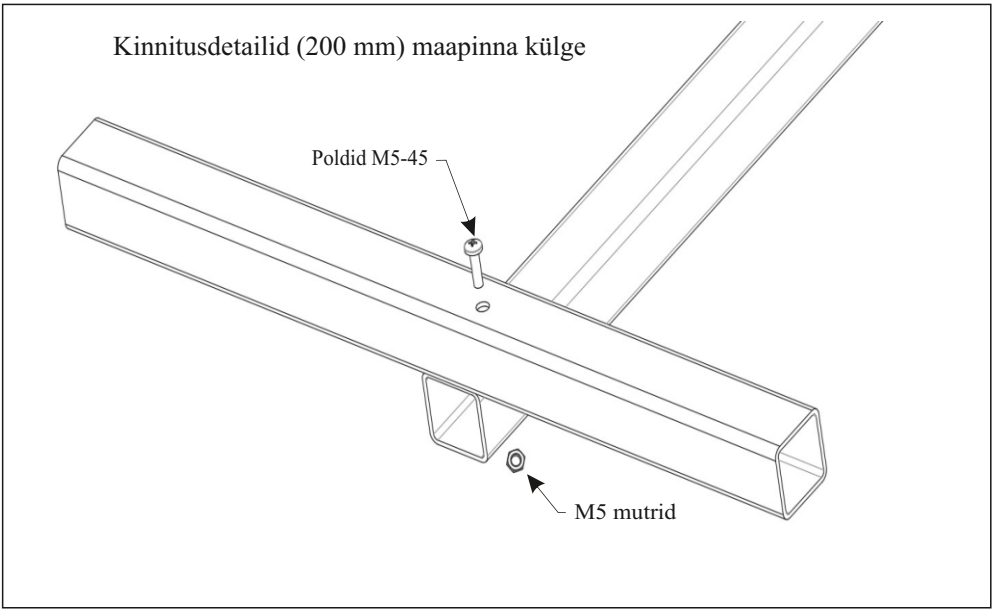
Kinnitusdetailid (200 mm) maapinna külge
Poldid M5-45
M5 mutrid

2 pilt

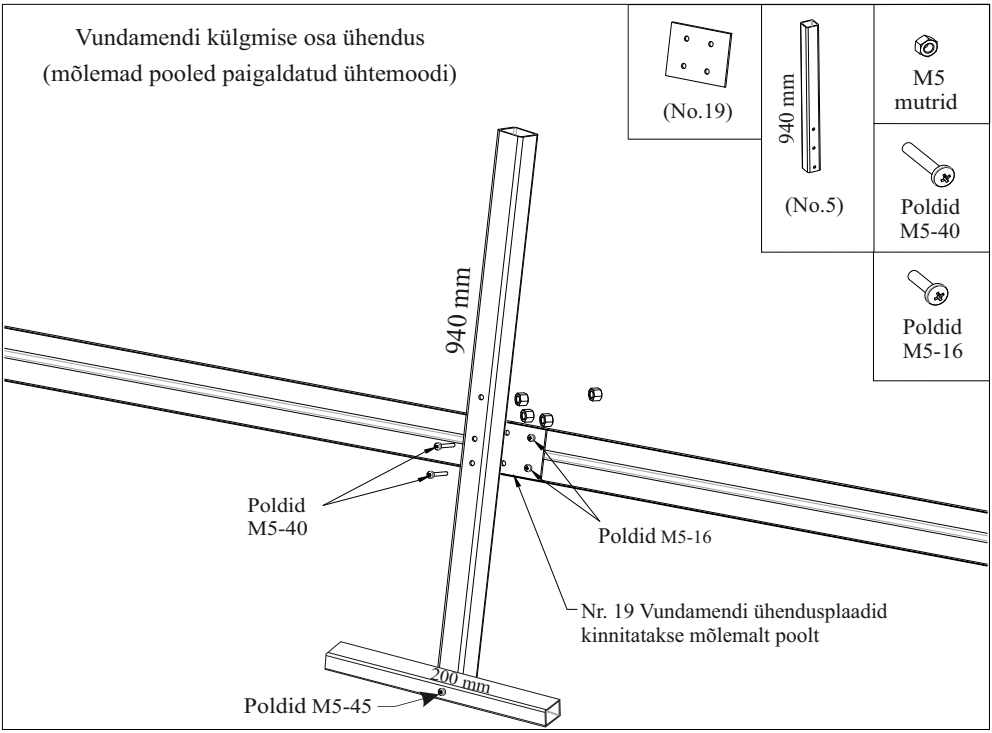
Vundamendi külgmise osa ühendus
(mõlemad pooled paigaldatud ühtemoodi)
(No.19)
940 mm
(No.5)
M5
mutrid
Poldid
M5-40
Poldid
M5-16
940 mm
Poldid
M5-40
Poldid M5-16
Nr. 19 Vundamendi ühendusplaadid
kinnitatakse mõlemalt poolt
200 mm
Poldid M5-45

3 pilt

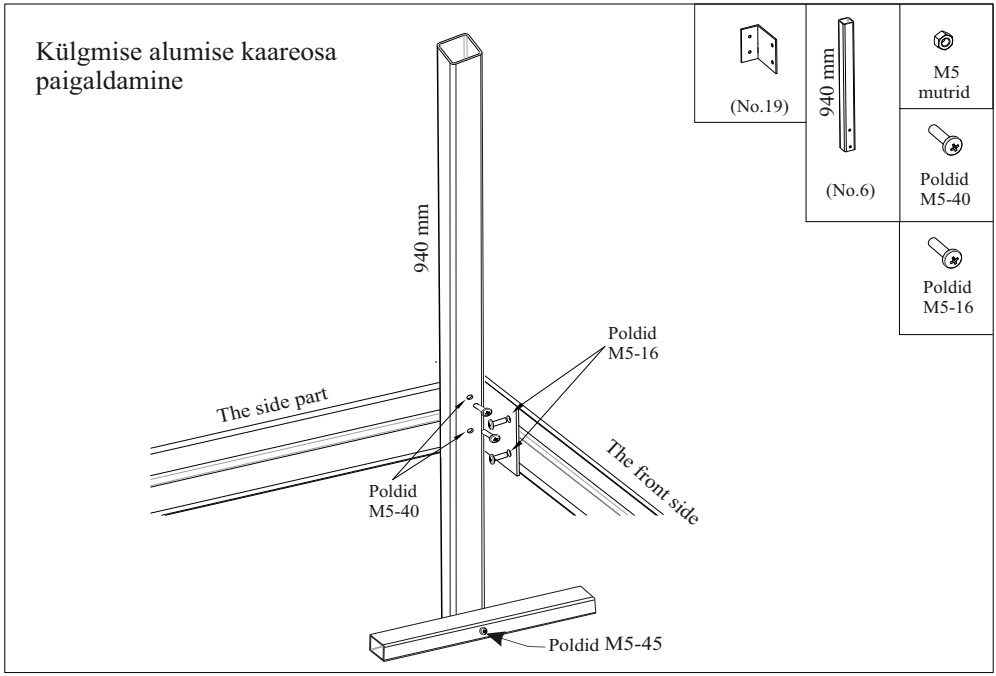
Külgmise alumise kaareosa
paigaldamine
(No.19)
940 mm
(No.6)
M5
mutrid
Poldid
M5-40
Poldid
M5-16
940 mm
Poldid
M5-16
The side part
The front side
Poldid
M5-40
Poldid M5-45

4 pilt

a = b

TÄHELEPANU: Diagonaalid peavad olema võrdse pikkusega

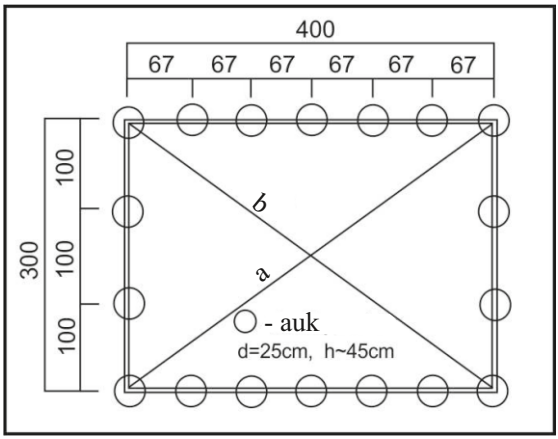

5 pilt

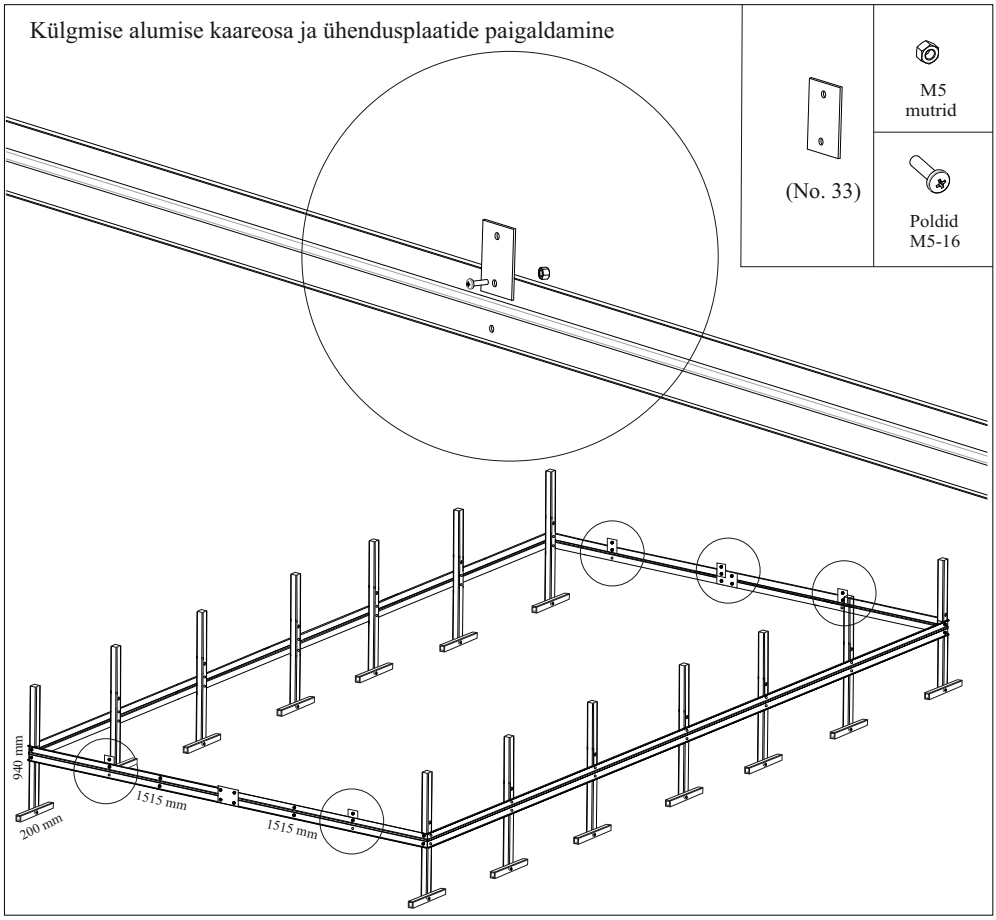

6 pilt

 (No. 32)	 (No. 31)	 Poldid M5-16	 M5 mutrid	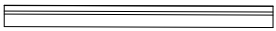 2000mm (No. 8)

Neljaharulise ühenduse ja kolmeharuline ühendusplaatide paigaldamine 2m pikkusele (6m2) kasvuhoonele

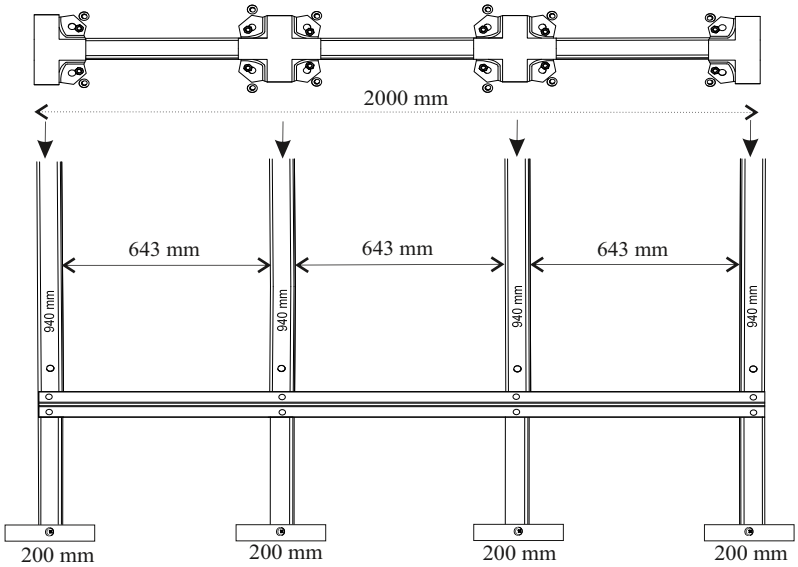

Neljaharulise ühenduse ja kolmeharuline ühendusplaatide paigaldamine 4m pikkusele (12m2) kasvuhoonele

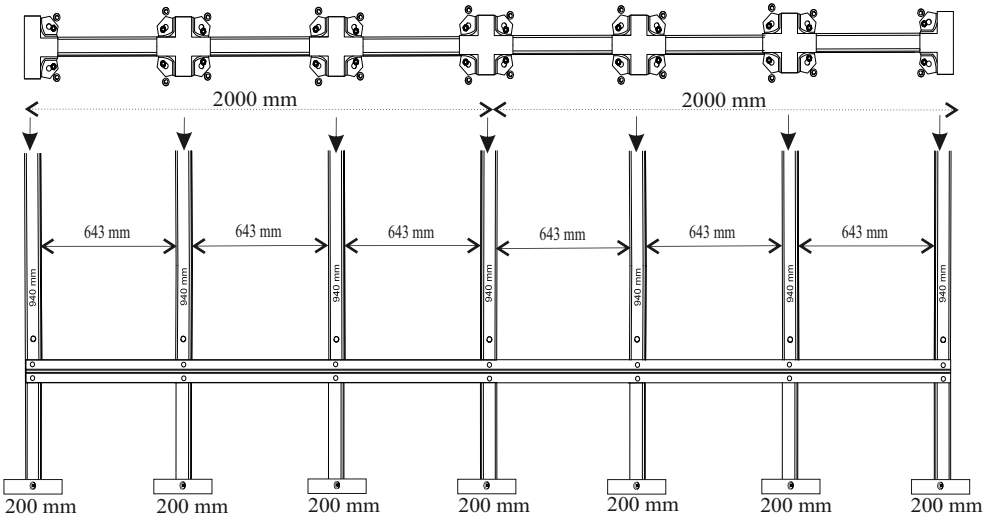

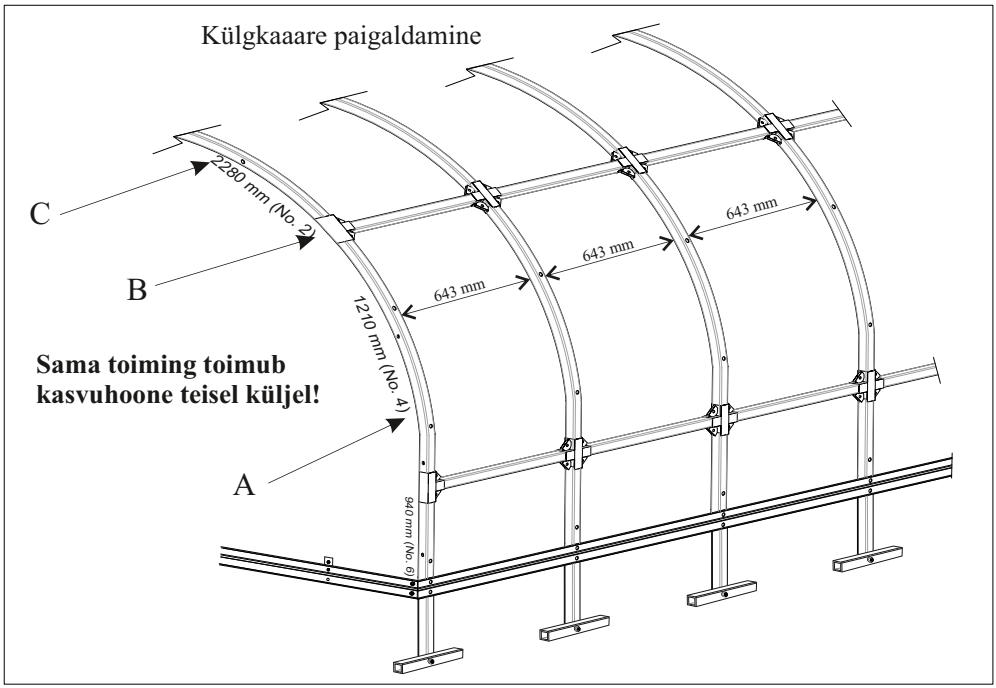
Külgkaaare paigaldamine
C
B
A
2280 mm (No. 2)
1210 mm (No. 4)
940 mm (No. 6)
643 mm
643 mm
643 mm
Sama toiming toimub
kasvuhoone teisel küljel!

8 pilt

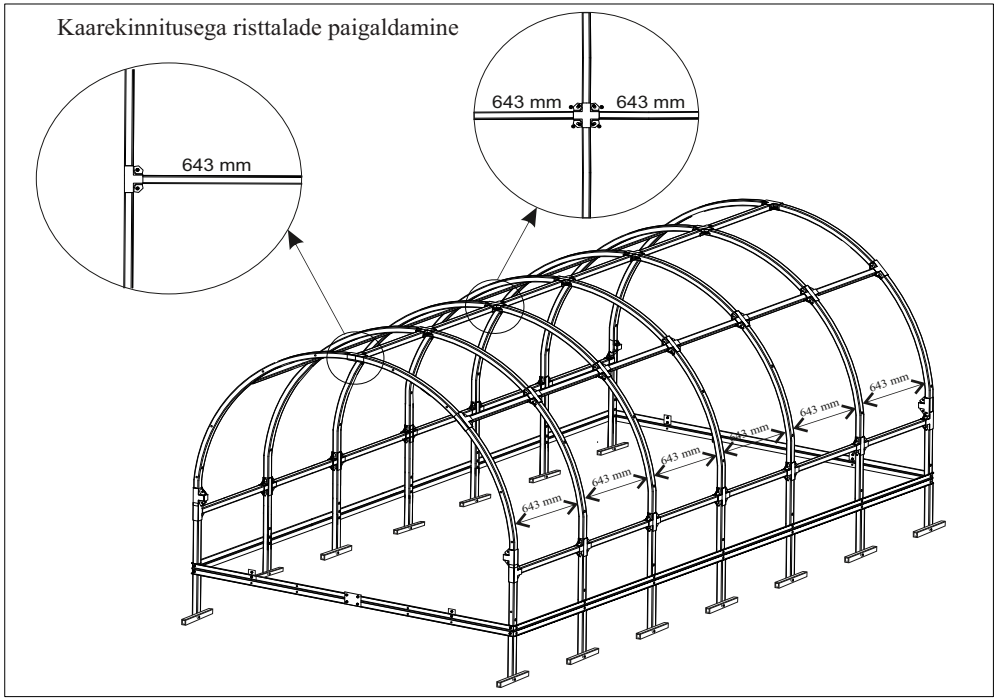
Kaarekinnitusega risttalade paigaldamine
643 mm
643 mm
643 mm
643 mm
643 mm
643 mm
643 mm
643 mm
643 mm

9 pilt

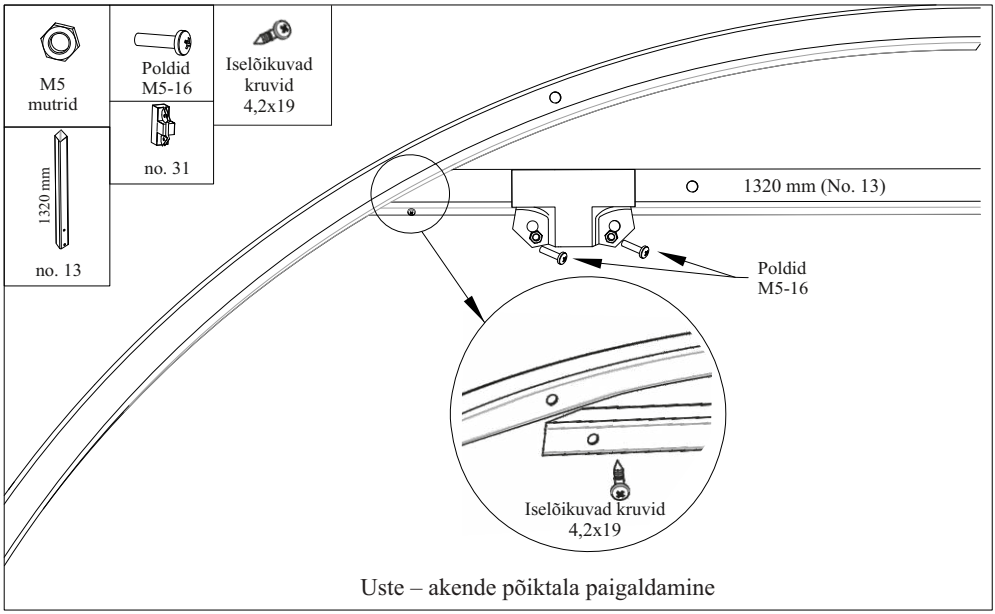

Uste – akende põiktala paigaldamine

10 pilt

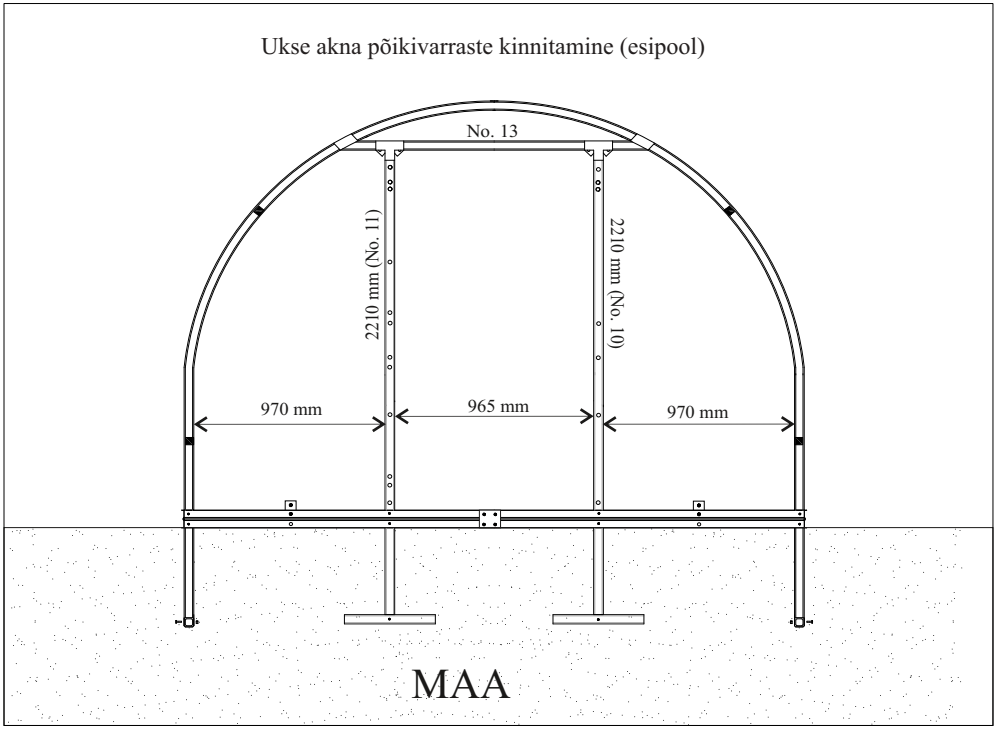

11 pilt

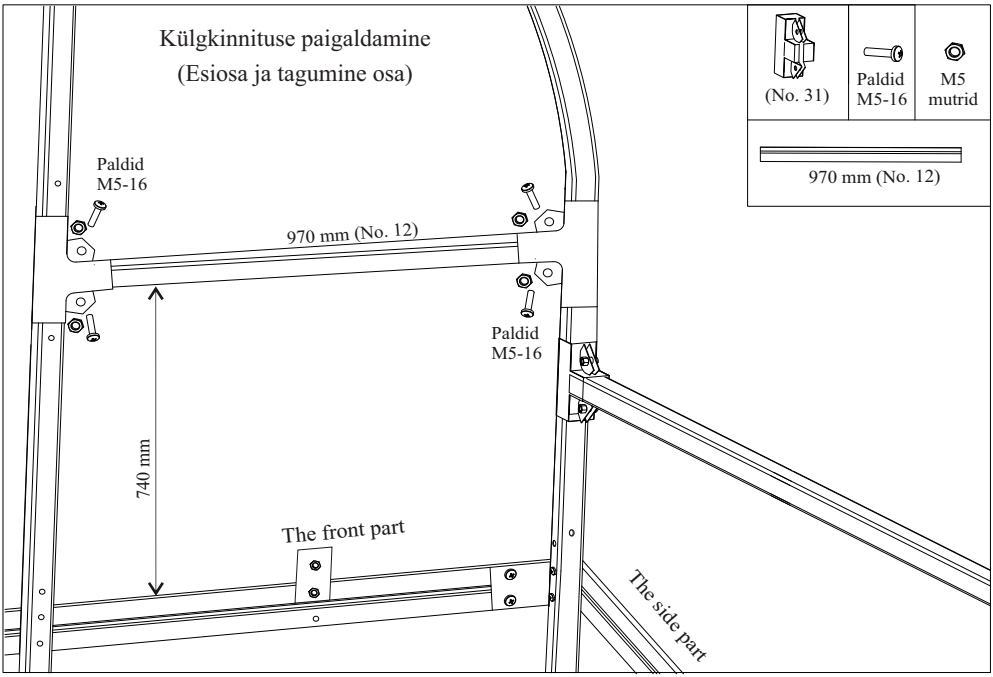

12 pilt

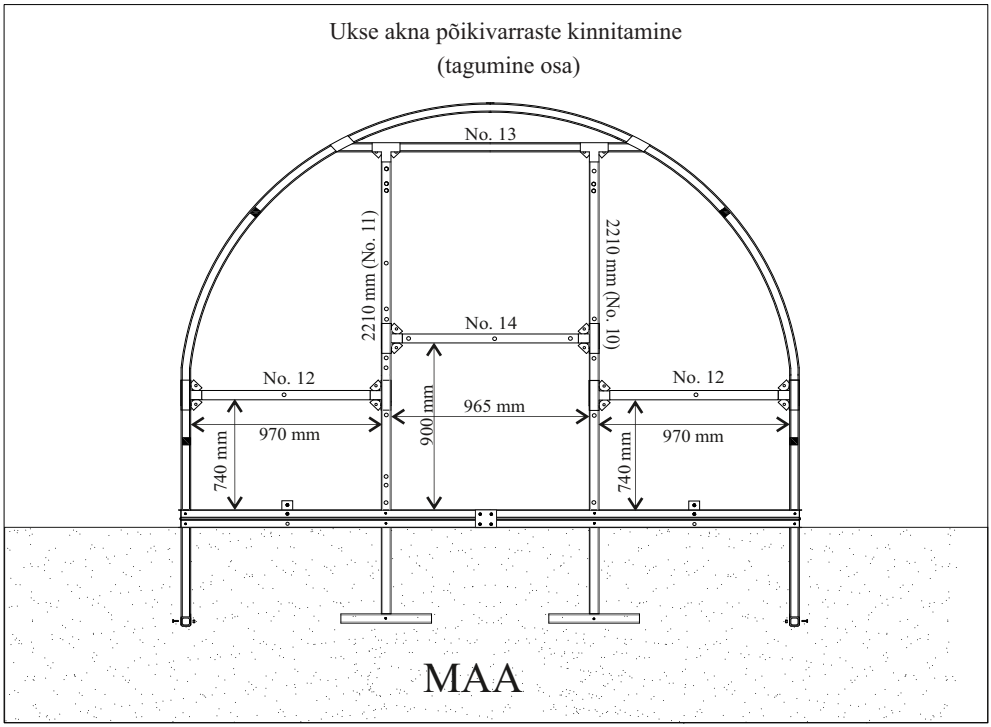

13 pilt

Polükarbonaadi paigaldamine külgmistele osadele ja uksekattele (esiosa)

⑤ Külgmised osad
⑥ Külgmised osad
⑨ Ukse akna ülemine polükarbonaat

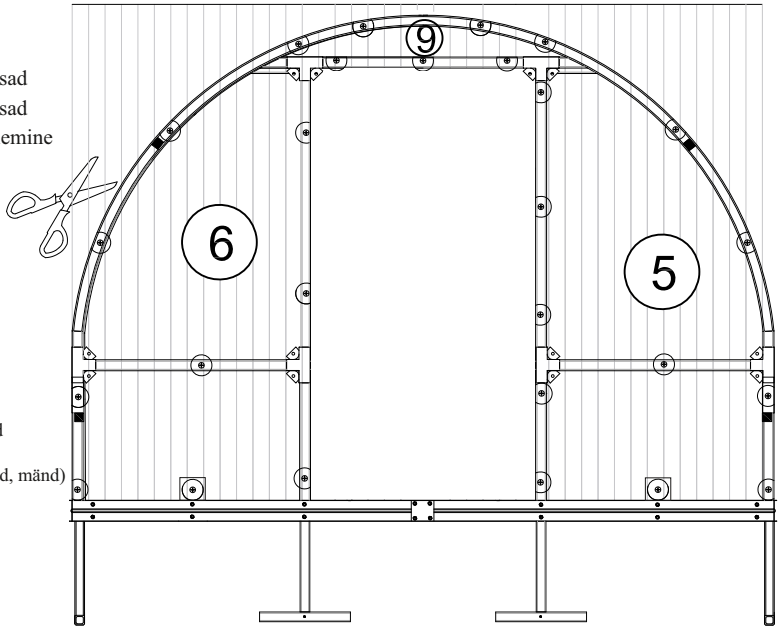

⊛ - Tihendid, läbipaistvad
⊛ - Tihendid, (läbipaistvad, mänd)

14 pilt

Polükarbonaadi paigaldamine akna küljeosadesse ja põhja (aizmugurē)

③ Akende alus
⑦ Külgmised osad
⑧ Külgmised osad
⑨ Ukse akna ülemine polükarbonaat

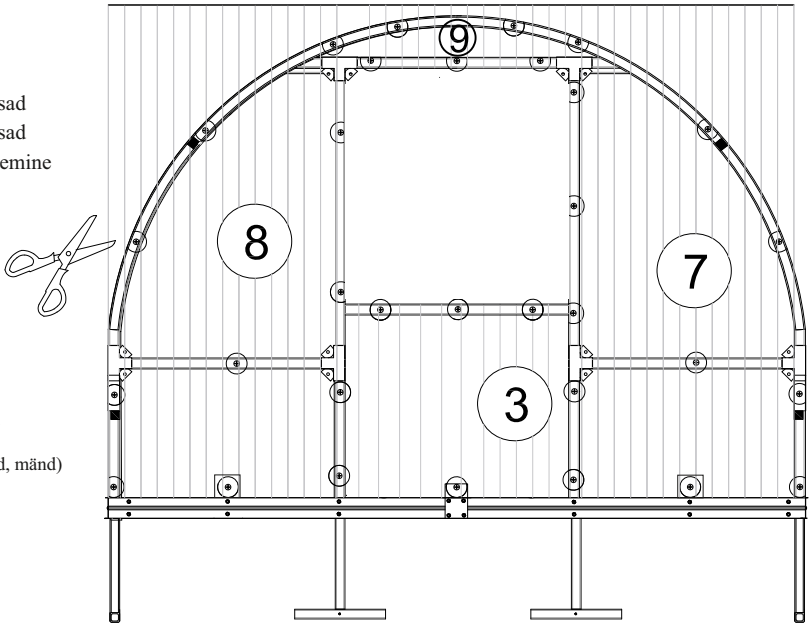

⊛ - Tihendid, läbipaistvad
⊛ - Tihendid, (läbipaistvad, mänd)

15 pilt

Ukse osa, hingedega 885 mm 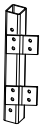	Ukse alumine /ülemine osa (horisontaalsed osad) 950 mm 
Ukse osa, käepidemega 885 mm 	Uste põiktala (vertikaalne osa) 885 mm 

Ukse (akna) kokkupanek

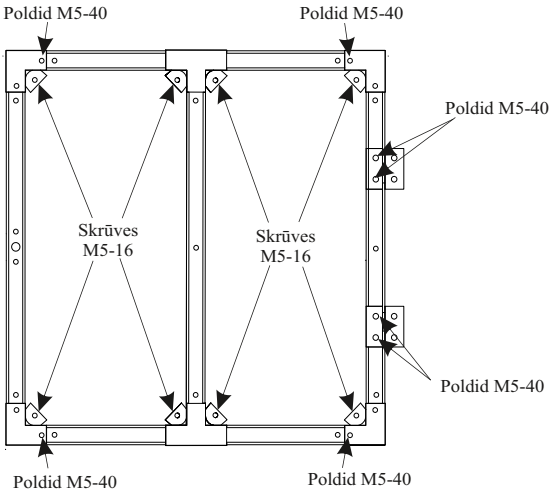

16 pilt

Ukse (akna) kinnitamine lengi külge

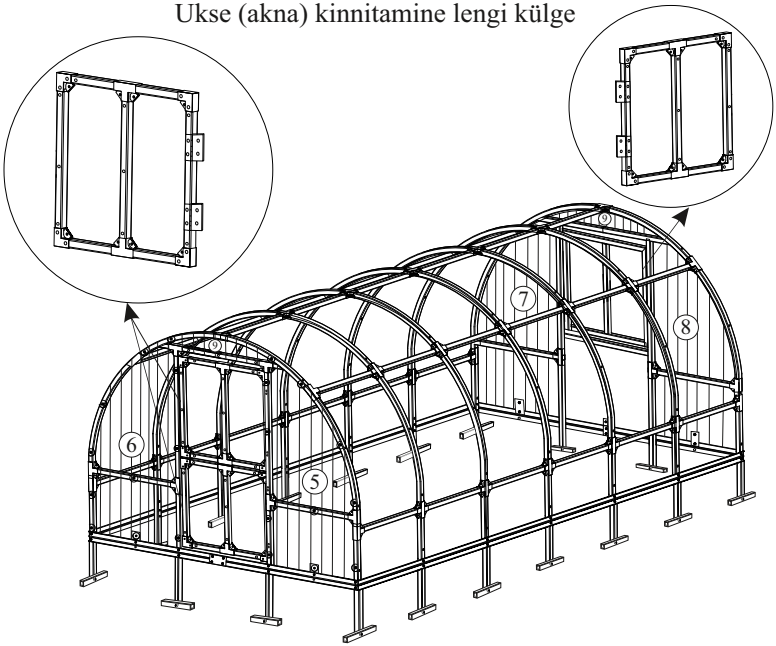

17 pilt

Polükarbonaadi paigaldamine külgmistele osadele ja uksekattele (esiosa)

① Uste ülemine pool
② Uste alumina pool
⑤ Külgmised osad
⑥ Külgmised osad
⑨ Ukse akna ülemine polükarbonaat

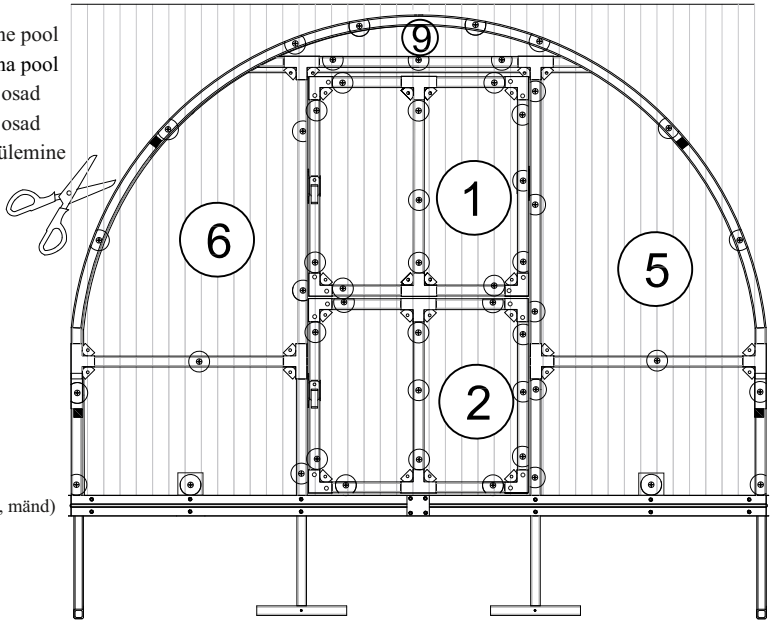

- Tihendid, läbipaistvad
- Tihendid, (läbipaistvad, mänd)

18 pilt

Polükarbonaadi kinnitamine kasvuhoone tagaküljele

③ Akende alus
④ Aken
⑦ Külgmised osad
⑧ Külgmised osad
⑨ Ukse akna ülemine polükarbonaat

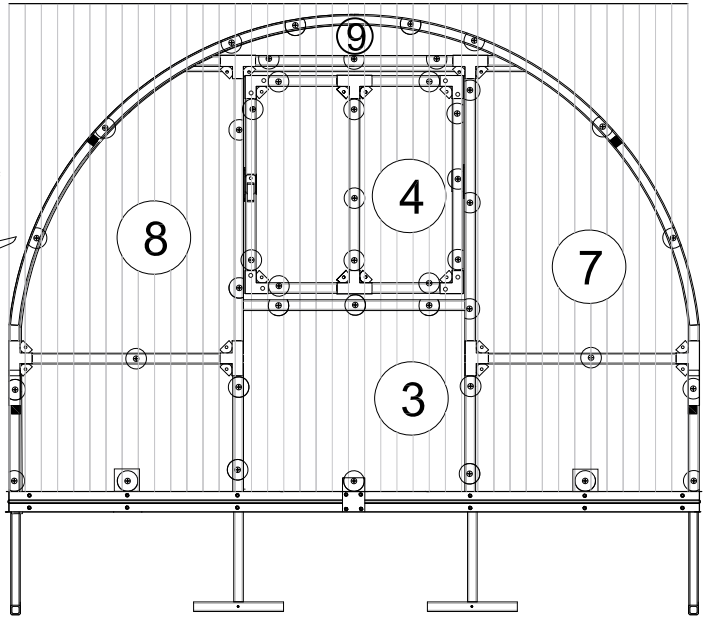

- Tihendid, läbipaistvad
- Tihendid, (läbipaistvad, mänd)

19 pilt

Alumiiniumfooliumi tihenduslindi liimimine

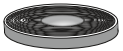

Alumise plaadi tihenduslint

Vastavalt raami mõõtmetele valmis lõigatud polükarbonaadi plaatide ülemiste servade kanalid katke alumiiniumist fooliumi ribaga kasvuhoone ees- ja tagumises osas. Uste-akende polükarbonaadi plaatide ülemiste servade kanalid katke kaitselindiga.

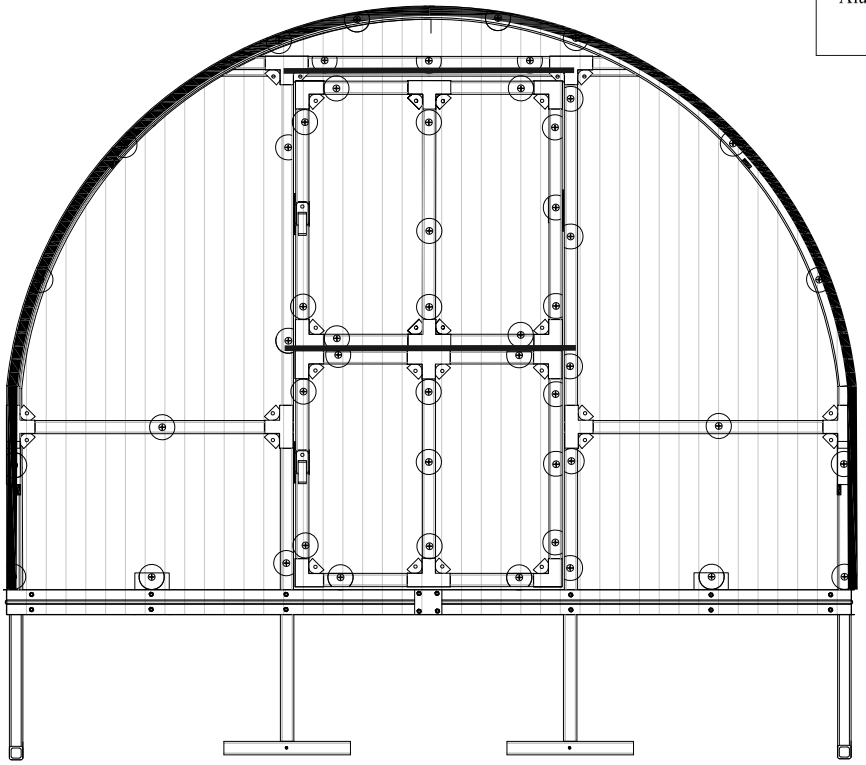

21 pilt

2100 x 6000 mm



ugšējā daļa



No. 27



Poldid M5-40



M5 mutrid

Ülemise polükarbonaadi (katuse) kinnitus

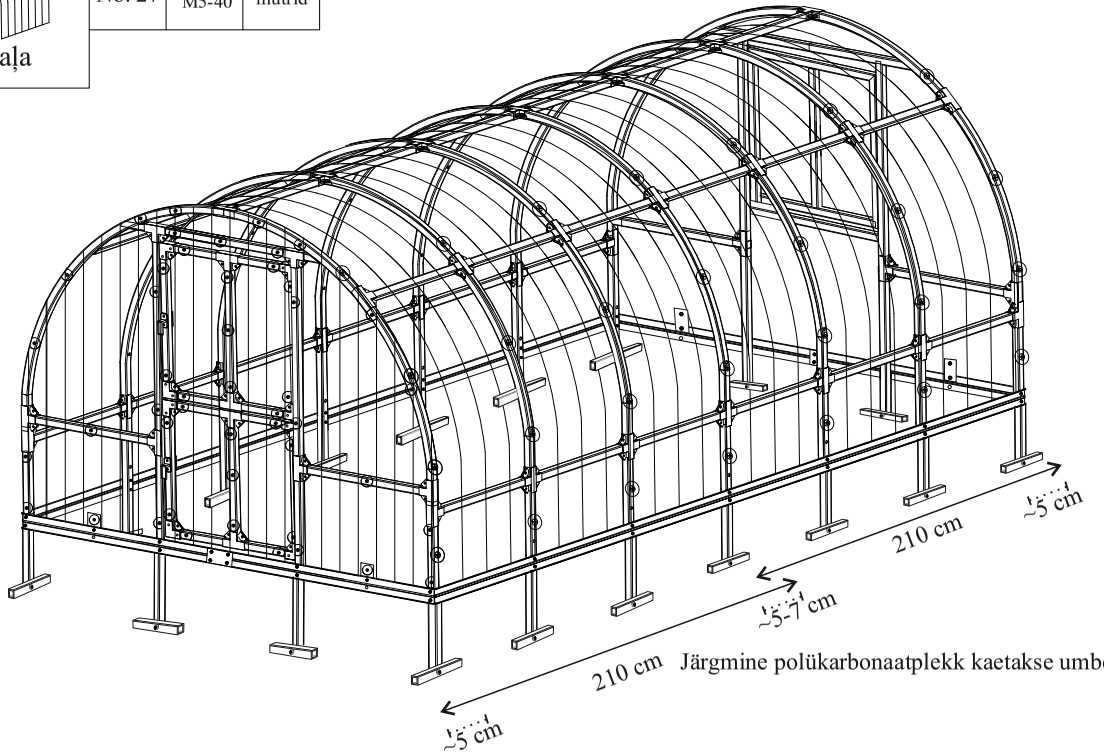

Järgmine polükarbonaatplekk kaetakse umbes 5-7 cm

Ärge paigaldage linasid servadele võrdselt raami külge!
Ülekate peab olema umbes 5 cm

Ukse käepideme kinnitamine

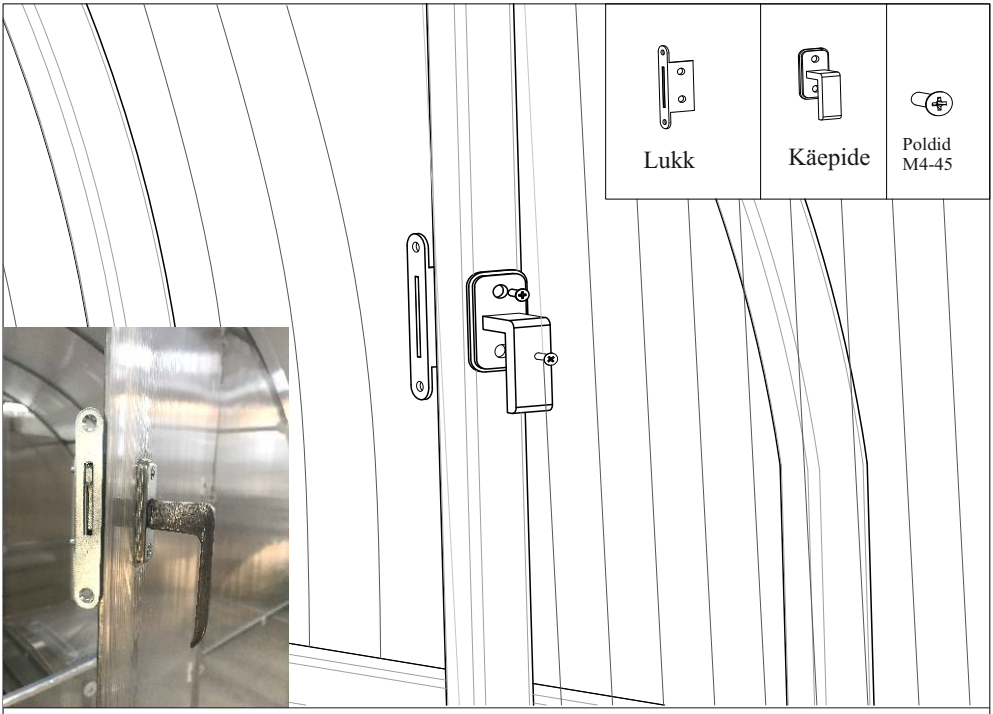

TÄHELEPANU¡ Ärge pingutage kruvisid üle. Kui käepide muutub kõvaks, keerake kruvid kergelt lahti (M4-45).

22 pilt

Ukse / akna hoidja kinnitus



23 pilt