kiwa
CERTIFIED
UAB „Kiwa Inspecta"

CE
EN 1090-1:2009+A1:2011

KLASIKA
GREENHOUSES

pagaminta
LIETUVOJE

ŠILTNAMIO STANDART KLASIKA

LT Montavimo instrukcija
EN Installation manual
LV Montāžas instrukcija
PL Instrukcja instalacji
EE Paigaldusjuhendid
DE Installationsanleitung
RU Инструкция по монтажу
FI Asennusohje
SE Monteringsanvisning

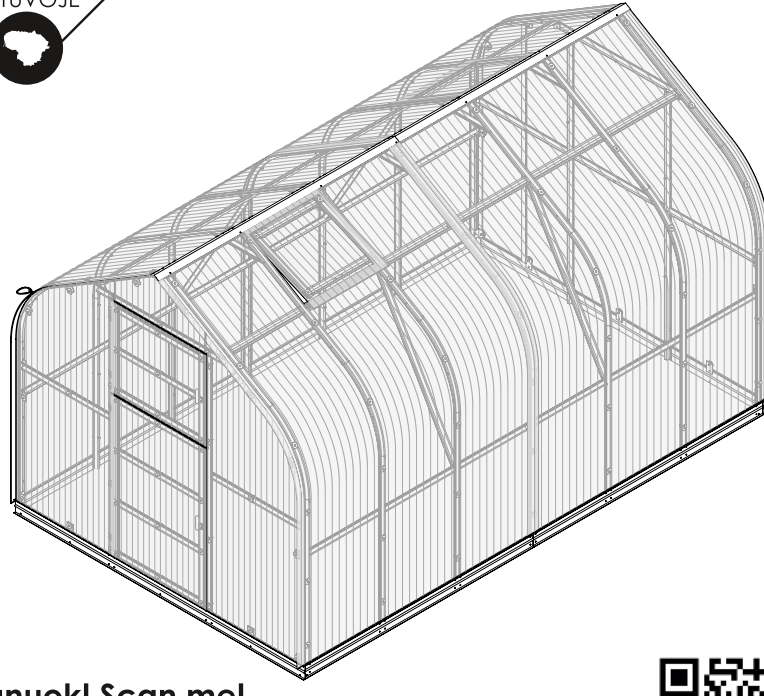

Nuskanuok! Scan me!
Visą šiltnamio montavimo instrukciją galite rasti Meistro Kodas YouTube kanale.

www.meistrokodas.lt / Pirk internetu! www.baumera.lt

LT

Gerbiami klientai!

Šiltnamis STANDART KLASIKA - pagamintas ir suprojektuotas Lietuvoje, patikimas, ilgaamžis, dėl savo nesudėtingos konstrukcijos – lengvai surenkamas. Šiltnamio konstrukcijai naudojamas omega profilis, kuris užtikrina stabilumą, o naudojamų medžiagų kokybė – ilgaamžiškumą. Omega profilius gaminame iš cinkuoto plieno juostų. Šiltnamis STANDART KLASIKA turi savitą ir išskirtinę lašo formos konstrukciją, kurios dėka žiemą sniegas neužsilaikys ant šiltnamio viršaus ir kur kas lengviau nuslys žemyn.
Ypatinga šiltnamio forma bei karkaso aukštis puikiai tiks aukštaūgių augalų auginimui. Šiltnamiui STANDART KLASIKA uždengti - naudojama tik itin kokybiškas, europietiškas, 4mm arba 6mm storio kanalinis polikarbonatas, kuris užtikrina savo ilgaamžiškumą bei išskirtines termoizoliacines savybes. Šiltnamis komplektuojamas su tvirtinimo kojomis, kurios įkasamos į žemę ~ 35 cm gylyje. Komplektacijoje: karkasas, PC lakštai, visi reikalingi tvirtinimo elementai: varžtai, tarpinės, durys priekyje, 10 cm pamatinis pagrindas.

UAB „MEISTRO KODAS“ šiltnamiams suteiktas CE ženklinimo sertifikatas, kurį išdavė UAB „KIWA inspecta“. Remiantis šiuo sertifikatu deklaruojame, kad gamybos proceso metu laikomės EXC2 darbų atlikimo klasės pagal EN 1090-1:2009+A1:2011, cinkuoto plieno, pagal EN10346: DX51D+Z be suvirinimo procesų.

Dėmesio!

Surinkdami šiltnamio karkasą ir dirbdami su kanalinio polikarbonato danga, visuomet dėvėkite apsaugines pirštines.
Šiltnamio montavimui bus reikalinga:

- 8 mm diametro šešiakampis veržliaraktis arba veržliaraktis atviru galu;
- Atsuktuvas su kryžminiu antgaliu arba akumuliatorinis suktuvas;
- Kastuvas, šiltnamiui įtvirtinti į žemę;
- Gulsčiukas, lygumui pamatuoti;
- Virvė, įstrižainei išmatuoti;
- Peilis, pjaustyti polikarbonato lakštams;

Statant šiltnamį, svarbu pasirinkti jam tinkamą vietą bei vadovautis Valstybinės teritorijų planavimo reglamentais. Šiltnamio nepatartina montuoti, esant nepalankioms oro sąlygoms - pučiant stipriam vėjui, lyjant, esant audrai. Prieš pradėdami šiltnamio surinkimo darbus, turėtumėte susipažinti su pateiktomis montavimo Instrukcijomis, jų eiliškumu, laikytis pateiktų nurodymų bei vadovautis rekomendacijomis.

GAMINTOJO GARANTIJOS IR SĄLYGOS

INFORMUOJAME, kad visas gamintojo garantijas, įsipareigojimus, prekės grąžinimo sąlygas, nemokamo serviso aptarnavimo sąlygas, aktualią ir svarbią informaciją apie montavimo eigą bei kitus patarimus, kaip paruošti šiltnamį žiemai rasite gamintojo internetinėje svetainėje – GARANTIJOS SĄLYGOS.

www.meistrokodas.lt.

Dear customers!

EN

Greenhouse STANDART KLASIKA - manufactured and designed in Lithuania, reliable, durable, easy to assemble due to its simple construction.
The omega profile is used for the construction of the greenhouse, which ensures stability, and the quality of the materials used ensures durability. We make Omega profiles from galvanized steel strips. The STANDART KLASIKA greenhouse has a unique drop-shaped construction, thanks to which the snow will not stay on top of the greenhouse in winter and will slide down much easier.
The special shape of the greenhouse and the height of the frame are perfect for growing tall plants.
To cover the STANDART KLASIKA greenhouse, only high-quality, European, 4mm or 6mm thick channel polycarbonate is used, which ensures its durability and exceptional thermal insulation properties. The greenhouse is equipped with mounting legs, which are dug into the ground at a depth of ~ 35 cm. Complete set: frame, PC sheets, all necessary fasteners: screws, spacers, front door, 10 cm base.

The greenhouses of UAB "MEISTRO KODAS" have been granted a CE marking certificate, issued by UAB "KIWA inspecta". Based on this certificate, we declare that the production production process we comply with EXC2 performance class according to EN 1090-1:2009+A1:2011, galvanized steel, according to EN10346: DX51D+Z without welding processes.

Attention!

When assembling the greenhouse frame and working with the channel polycarbonate coating, always wear protective gloves. For the installation of the greenhouse, you will need:

- 8 mm diameter hexagonal wrench or open end wrench;
- Cross slot screwdriver or electric screwdriver;
- Shovel for anchoring the greenhouse to the ground;
- A spirit level to measure flatness;
- Rope, to measure diagonally;
- Knife for cutting polycarbonate sheets;

When building a greenhouse, it is important to choose the right place for it and follow the State Spatial Planning Regulations. It is not advisable to install the greenhouse in adverse weather conditions - strong wind, rain, storm.
Before starting the greenhouse assembly work, you should familiarize yourself with the provided Installation instructions, their order, follow the instructions and follow the recommendations.

MANUFACTURER'S WARRANTIES AND CONDITIONS

IMPORTANT! All the manufacturer's guarantees, obligations, product return conditions, free service conditions, relevant and important information about greenhouse installation and advice on how to prepare the greenhouse for winter can be found on the manufacturer's website WARRANTY TERMS (GARANTIJOS SĄLYGOS).

www.meistrokodas.lt.

LV

Cienījamie klienti!

Siltumnīca STANDART KLASIKA - ražota un projektēta Lietuvā, uzticama, izturīga, vienkāršās konstrukcijas dēļ viegli montējama.
Siltumnīcas ražošanai tiek izmantots omega profils, kas nodrošina stabilitāti, un izmantoto materiālu kvalitāte nodrošina izturību. Izgatavojam Omega profilus no cinkota tērauda sloksnēm. Siltumnīcai STANDART KLASIKA ir unikāla lāsveida forma, pateicoties kurai ziemā sniegs nepaliks siltumnīcas augšpusē un slīdēs lejā daudz vieglāk.
Siltumnīcas īpašā forma un karkasa augstums ir lieliski piemēroti augstu augu audzēšanai.
Siltumnīcas STANDART KLASIKA segšanai tiek izmantots tikai kvalitatīvs, Eiropas, 4mm vai 6mm biezs šūnu polikarbonāts, kas nodrošina tās izturību un izcilas siltumizolācijas īpašības. Siltumnīca ir aprīkota ar stiprinājuma kājiņām, kuras tiek ieraktas zemē ~ 35 cm dziļumā. Pilns komplekts: rāmis, PC loksnes, visi nepieciešamie stiprinājumi: skrūves, starplikas, ārdurvis, 10 cm pamatne.

UAB "MEISTRO KODAS" siltumnīcām ir piešķirts UAB "KIWA inspecta" izsniegts CE marķējuma sertifikāts. Pamatojoties uz šo sertifikātu, mēs apliecinām, ka ražošanas procesā mēs atbilstam EXC2 veiktspējas klasei saskaņā ar EN 1090-1:2009+A1:2011, cinkota tērauda, saskaņā ar EN 10346: DX51D+Z bez metināšanas procesiem.

Uzmanību!

Montējot siltumnīcas karkasu un strādājot ar šūnu polikarbonāta pārklājumu, vienmēr valkājiet aizsargcimdus.
Siltumnīcas uzstādīšanai jums būs nepieciešams:

- 8 mm diametra sešstūra uzgriežņu atslēga vai atvērtā gala uzgriežņu atslēga;
- Krustveida skrūvgriezis vai akumutatora skrūvgriezis;
- Lāpsta siltumnīcas nostiprināšanai zemē;
- Līmeņrādis līmeņa mērīšanai;
- Virve, mērīšanai pa diagonāli;
- Nazis polikarbonāta lokšņu griešanai ;

Būvējot siltumnīcu, svarīgi izvēlēties tai pareizo vietu un ievērot Valsts teritorijas plānošanas noteikumus. Siltumnīcu nav vēlams monēt nelabvēlīgos laika apstākļos – stiprs vējš, lietus, vētra. Pirms siltumnīcas montāžas darbu uzsākšanas jāiepazīstas ar sniegtajām uzstādīšanas instrukcijām, to secību, jāievēro norādījumi un jāievēro ieteikumi.

RAŽOTĀJA GARANTIJAS UN NOSACĪJUMI

INFORMĒJAM, ka visas ražotāja garantijas, saistības, preces atgriešanas nosacījumi, bezmaksas apkalpošanas nosacījumi, aktuāla un svarīga informācija par siltumnīcas uzstādīšanu un ieteikumi siltumnīcas sagatavošanai ziemai atrodami ražotāja mājaslapā – GARANTIJAS NOTEIKUMI (GARANTIJOS SĄLYGOS).

www.meistrokodas.lt.

Szanowni Klienci!

PL

Szklarnia STANDART KLASIKA jest wykonana i zaprojektowana na Litwie, niezawodna, trwała i łatwa w montażu dzięki prostej konstrukcji.
Szklarnia zbudowana jest z profilu omega, który zapewnia stabilność, a jakość użytych materiałów gwarantuje trwałość. Profile omega wykonujemy z taśm stalowych ocynkowanych. Szklarnia STANDART KLASIKA posiada charakterystyczną i ekskluzywną konstrukcję w kształcie kropli, która zapobiega zaleganiu śniegu na górze szklarni w zimie i znacznie ułatwia jego usunięcie.
Specjalny kształt szklarni i wysokość ramy idealnie nadają się do uprawy wysokich roślin. Do budowy szklarni STANDART KLASIKA wykorzystywany jest wyłącznie wysokiej jakości, europejski, kanalikowy poliwęglan o grubości 4 mm lub 6 mm, co zapewnia jego trwałość i wyjątkowe właściwości termoizolacyjne. Szklarnia dostarczana jest z nogami mocującymi, które wkopuje się w ziemię na głębokość ~ 35 cm. Zawiera: ramę, płyty PC, wszystkie niezbędne mocowania: śruby, uszczelki, drzwiczki, fundament 10 cm.

UAB „MEISTRO KODAS" otrzymał certyfikat na znak CE wydany przez UAB „KIWA inspecta". Na podstawie tego certyfikatu oświadczamy, że w procesie produkcji spełniamy wymagania klasy wydajności EXC2 wg EN 1090-1:2009+A1:2011, stali ocynkowanej wg EN10346: DX51D+Z.

Uwaga!

Montując ramę szklarni i pracując z poliwęglanem kanalikowym zawsze używaj rękawic ochronnych. Do montażu szklarni niezbędne będą następujące elementy:

- Klucz sześciokątny o średnicy 8 mm lub klucz otwarty;
- Wkrętak krzyżakowy lub wkrętarka akumulatorowa;
- Szpadel, do zakotwiczenia szklarni w ziemię;
- Poziomica do pomiaru płaskości;
- Sznur do mierzenia przekątnej;
- Nóż do cięcia płyt poliwęglanowych;

Przy budowie szklarni ważne jest, aby wybrać odpowiednie miejsce i przestrzegać państwowych rozporządzeń dotyczących planowania. Nie zaleca się instalowania szklarni w niekorzystnych warunkach atmosferycznych, takich jak silny wiatr, deszcz lub burza.Przed rozpoczęciem montażu szklarni należy zapoznać się z instrukcją montażu, kolejnością montażu oraz postępować zgodnie z instrukcją i zaleceniami.
Ważne! Sprawdź zawartość opakowania w odniesieniu do dostarczonej listy części. Podczas montażu szklarni zalecamy łatwe ręczne dokręcanie śrub, aby w razie potrzeby można było swobodnie poruszać i regulować profile. Wyrównaj zmontowaną ramę za pomocą poziomicy przed zamocowaniem śrub.

GWARANCJE I WARUNKI PRODUCENTA

UWAGA! wszystkie gwarancje producenta, zobowiązania, warunki zwrotu produktu, warunki bezpłatnego serwisu, istotne i ważne informacje dotyczące procesu instalacji oraz inne wskazówki dotyczące dekorowania szklarni na zimę znajdują się na stronie producenta - WARUNKI GWARANCJI (GARANTIJOS SĄLYGOS).

www.meistrokodas.lt.

EE

Lugupeetud kliendid!

Kasvuhoone STANDART KLASIKA - toodetud ja projekteeritud Leedus, töökindel, vastupidav, tänu lihtsale ehitusele lihtne kokku panna.
Kasvuhoone ehitamisel kasutatakse omega profiili, mis tagab stabiilsuse ning kasutatud materjalide kvaliteet tagab vastupidavuse. Valmistame Omega profiile galvaniseeritud terasribadest. STANDART KLASIKA kasvuhoone on ainulaadse ja ainulaadse tilgakujulise konstruktsiooniga, tänu millele ei jää talvel lumi kasvuhoone peale ja libiseb palju kergemini alla. Kasvuhoone eriline kuju ja karkassi kõrgus sobivad suurepäraselt kõrgete taimede kasvatamiseks.
STANDART KLASIKA kasvuhoone katmiseks on kasutatud ainult kvaliteetset euroopalikku, 4mm või 6mm paksusega kanaliga polükarbonaati, mis tagab selle vastupidavuse ja erakordsed soojapidavusomadused. Kasvuhoone on varustatud kinnitusjalgadega, mis on kaevatud ~ 35 cm sügavusele maasse. Täielik komplekt: raam, PC-lehed, kõik vajalikud kinnitused: kruvid, vahetükid, välisuks, 10 cm alus.

UAB "MEISTRO KODAS" kasvuhoonetele on antud nende poolt väljastatud CE märgistuse sertifikaat UAB "KIWA inspecta". Selle sertifikaadi alusel kinnitame, et tootmisprotsessjärgime EXC2 jõudlusklassi vastavalt EN 1090-1:2009+A1:2011, tsingitud teras, vastavalt standardile EN10346: DX51D+Z ilma keevitusprotsessideta.

Tähelepanu!

Kasvuhoone karkassi kokkupaneku ja kanal polükarbonaadiga töötamise ajal tingimata kandke kaitseriietust ja isiklikke töökaitsevahendeid!
Kasvuhoone kokkupanekuks on Teil vaja järgmisi tööriistu:

- 8 mm kuuskant või tavalist mutrivõtit;
- Ristotsaga käsi - või akurkruvikeerajat;
- Labidas aujude kaevamiseks;
- Vesiloodi - horisontaalsuse mõõtmiseks;
- Jämedat nööri diagonaalide mõõtmiseks;
- Nuga (või murtava teraga lõikenuga) polükarbonaadi lõikamiseks;
- Vajaduse korral täitke kohalikke ehitusnõudeid.

Tugeva tuule korral tingimata sulgege akned ja uksed! Juhul kui kasvuhoone paigaldamise kohas maapind on väga pehme, siis soovitame kasvuhoone täiendavalt maapinda kinnitada. Enne kasvuhoone kokkupanekut peaksite vähemalt üks kord läbi lugema tema kokkupaneku juhendi, kasvuhoone kõikide sektsioonide ja profiilidega. See on tähtis kasvuhoone õigeks paigaldamiseks.

TOOTJA GARANTIID JA TINGIMUSED

TÄHTIS! Anname teada, et kõik tootjapoolsed garantiid, kohustused, toote tagastamise tingimused, tasuta teenindustingimused, asjakohane ja oluline info kasvuhoone paigaldamise kohta ning nõuanded kasvuhoone talveks ettevalmistamiseks on leitavad tootja kodulehelt GARANTII TINGIMUSED (GARANTIJOS SĄLYGOS).

www.meistrokodas.lt.

Sehr geehrte Kunden!

DE

Gewächshaus STANDART KLASIKA - hergestellt und entworfen in Litauen, zuverlässig, langlebig, einfach zu montieren aufgrund seiner einfachen Konstruktion.
Für die Konstruktion des Gewächshauses wird das Omega-Profil verwendet, das für Stabilität sorgt, und die Qualität der verwendeten Materialien sorgt für Langlebigkeit. Wir stellen Omega-Profile aus verzinkten Stahlbändern her. Das Gewächshaus STANDART KLASIKA hat eine einzigartige und einzigartige tropfenförmige Konstruktion, dank der Schnee im Winter nicht auf dem Gewächshaus bleibt und viel leichter herunterrutscht. Die spezielle Form des Gewächshauses und die Höhe des Rahmens sind perfekt für den Anbau hochwachsender Pflanzen.
Zur Abdeckung des Gewächshauses STANDART KLASIKA wird nur hochwertiges, europäisches, 4 mm oder 6 mm dickes Kanal-Polycarbonat verwendet, das seine Langlebigkeit und außergewöhnliche Wärmedämmeigenschaften gewährleistet. Das Gewächshaus ist mit Montagebeinen ausgestattet, die in einer Tiefe von ~ 35 cm in den Boden gegraben werden. Komplettes Set: Rahmen, PC-Platten, alle notwendigen Befestigungselemente: Schrauben, Abstandshalter, Vordertür, 10-cm-Sockel.

Die Gewächshäuser von UAB "MEISTRO KODAS" haben ein von ihnen ausgestelltes CE-Kennzeichnungszertifikat erhalten UAB "KIWA inspecta". Aufgrund dieses Zertifikats erklären wir, dass der Produktionsprozesswir erfüllen die Leistungsklasse EXC2 nach EN 1090-1:2009+A1:2011, Stahl verzinkt, nach EN10346: DX51D+Z ohne Schweißverfahren.

Aufmerksamkeit!

Tragen Sie bei der Montage des Gewächshausrahmens und der Arbeit mit der Polycarbonatabdeckung des Kanals immer Schutzhandschuhe.
Für die Installation des Gewächshauses benötigen Sie:

- Sechskantschlüssel oder Gabelschlüssel mit 8 mm Durchmesser;
- Kreuzschlitzschraubendreher oder Akkuschrauber;
- Schaufel zum Verankern des Gewächshauses am Boden;
- Eine Wasserwaage zum Messen der Ebenheit;
- Seil, diagonal zu messen;

Messer zum Schneiden von Polycarbonatplatten;

Beim Bau eines Gewächshauses ist es wichtig, den richtigen Standort dafür zu wählen und die Landesraumordnungsverordnung zu beachten. Es ist nicht ratsam, das Gewächshaus bei widrigen Wetterbedingungen zu installieren - starker Wind, Regen, Sturm.
Bevor Sie mit der Montage des Gewächshauses beginnen, sollten Sie sich mit der mitgelieferten Installationsanleitung und deren Reihenfolge vertraut machen, die Anweisungen befolgen und die Empfehlungen befolgen.

GEWÄHRLEISTUNGEN UND BEDINGUNGEN DES HERSTELLERS

BITTE BEACHTEN SIE, dass alle Herstellergarantien, Verpflichtungen, Produktrückgabebedingungen, kostenlosen Servicebedingungen, relevante und wichtige Informationen zur Installation und Ratschläge zur Vorbereitung des Gewächshauses auf den Winter auf der Website des Herstellers zu finden sind – GARANTIEBEDINGUNGEN (GARANTIJOS SĄLYGOS). **www.meistrokodas.lt.**

RU

Дорогие клиенты!

Теплица STANDART KLASIKA - изготовлена и спроектирована в Литве, надежна, долговечна, проста в сборке благодаря простой конструкции.
Для конструкции теплицы используется профиль омега, что обеспечивает устойчивость, а качество используемых материалов обеспечивает долговечность. Мы изготавливаем профили Омега из полос оцинкованной стали. Теплица STANDART KLASIKA имеет уникальную и неповторимую каплевидную конструкцию, благодаря которой снег зимой не будет задерживаться на вершине теплицы и намного легче будет сползать вниз. Особая форма теплицы и высота каркаса идеально подходят для выращивания высоких растений.
Для покрытия теплицы STANDART KLASIKA используется только качественный европейский сотовый поликарбонат толщиной 4 мм или 6 мм, что обеспечивает его долговечность и исключительные теплоизоляционные свойства. Теплица оснащена монтажными ножками, которые вкапываются в землю на глубину ~ 35 см. Комплектация: рама, листы ПК, весь необходимый крепеж: шурупы, распорки, входная дверь, основание 10 см.

Теплицы UAB "MEISTRO KODAS" получили сертификат маркировки CE, выданный ЗАО "KIWA inspecta". На основании этого сертификата мы заявляем, что производственный процесс соответствует классу производительности EXC2 согласно EN 1090-1:2009+A1:2011, оцинкованная сталь, согласно EN10346: DX51D+Z без сварочных процессов.

Внимание!

При сборке каркаса теплицы и работе с покрытием из сотового поликарбоната обязательно надевайте защитные перчатки.
Для установки теплицы вам потребуются:

- шестигранный ключ диаметром 8 мм;
- Крестовая отвертка или аккумуляторный шуруповерт;
- Лопата для крепления теплицы к земле;
- Уровень для измерения плоскостности;
- Веревка, мерить по диагонали;
- Нож для резки листов поликарбоната;

При строительстве теплицы важно правильно выбрать для нее место и соблюдать Правила государственного территориального планирования.
Не рекомендуется устанавливать теплицу при неблагоприятных погодных условиях – сильном ветре, дожде, буре.Перед началом работ по сборке теплицы следует ознакомиться с предоставленной инструкцией по монтажу, их порядком, следовать инструкциям и выполнять рекомендации.

ГАРАНТИИ И УСЛОВИЯ ПРОИЗВОДИТЕЛЯ

ВНИМАНИЕ! Сообщаем вам, что все гарантии, обязательства производителя, условия возврата товара, условия бесплатного обслуживания, актуальную и важную информацию по установке теплицы и советы по подготовке теплицы к зиме можно найти на сайте производителя УСЛОВИЯ ГАРАНТИИ(GARANTIJOS SĄLYGOS). **www.meistrokodas.lt.**

Hyvä asiakas!

Kasvihuone STANDART KLASIKA - valmistettu ja suunniteltu Liettuassa, luotettava, kestävä, helppo koota yksinkertaisen rakenteensa ansiosta.
Kasvihuoneen rakentamisessa
käytetään omega-profiilia, joka varmistaa vakauden ja käytettyjen materiaalien laadun pitkäikäisyys. Valmistamme Omega-profiileja galvanoiduista teräsnauhoista. STANDART KLASIKA -kasvihuoneessa on ainutlaatuinen ja ainutlaatuinen pisaran muotoinen rakenne, jonka ansiosta lumi ei jää talvella kasvihuoneen päälle vaan liukuu paljon helpommin alas. Kasvihuoneen erityinen muoto ja rungon korkeus sopivat erinomaisesti korkeiden kasvien kasvattamiseen.
STANDART KLASIKA -kasvihuoneen peittämiseen käytetään vain korkealaatuista, eurooppalaista, 4mm tai 6mm paksuista kanavapolykarbonaattia, joka varmistaa sen kestävyyden ja poikkeuksellisen lämmöneristysominaisuudet. Kasvihuone on varustettu kiinnitysjaloilla, jotka kaivetaan maahan ~ 35 cm syvyyteen.
Täydellinen sarja: runko, PC-levyt, kaikki tarvittavat kiinnikkeet: ruuvit, välilevyt, etuovi, 10 cm pohja.

UAB "MEISTRO KODAS" kasvihuoneille on myönnetty UAB "KIWA inspectan" myöntämä CE-merkintäsertifikaatti. Tämän sertifikaatin perusteella vakuutamme, että noudatamme tuotantoprosessissa EN 1090-1:2009+A1:2011 mukaista EXC2-suorituskykyluokkaa, galvanoitu teräs, EN10346: DX51D+Z ilman hitsausprosesseja.

Huomio!

Käytä aina suojakäsineitä, kun kokoat kasvihuoneen runkoa ja työskentelet kanavan polykarbonaattikannen kanssa.
Kasvihuoneen asentamiseen tarvitset:

- Halkaisijaltaan 8 mm:n kuusiokoloavain tai kiintoavain;
- Phillips-ruuvimeisseli tai johdoton ruuvimeisseli;
- Lapio kasvihuoneen ankkuroimiseksi maahan;
- Vesivaaka tasaisuuden mittaamiseen;
- Köysi, mitataan vinottain;
- Veitsi polykarbonaattilevyjen leikkaamiseen;

Kasvihuonetta rakennettaessa on tärkeää valita sille oikea paikka ja seurata osavaltion alueita suunnittelusäännöt. Kasvihuonetta ei kannata asentaa epäsuotuisissa sääolosuhteissa olosuhteet - voimakas tuuli, sade, myrsky. Ennen kuin aloitat kasvihuoneen kokoonpanotyön, sinun tulee tutustua toimitettuihin asennusohjeisiin, niiden järjestykseen, noudattaa ohjeita ja noudattaa suosituksia.

VALMISTAJAN TAKUUT JA EHDOT

HUOMIOI, että kaikki valmistajan takuut, velvoitteet, tuotteiden palautusehdot, ilmaiset huoltoehdot, oleelliset ja tärkeät tiedot asennusprosessista ja muut vinkit kasvihuoneen valmisteluun talveen löytyvät valmistajan verkkosivuilta - TAKUUEHDOT (GARANTIJOS SĄLYGOS).

www.meistrokodas.lt.

SE

Kära kund!

Växthus STANDART KLASIKA - tillverkat och designat i Litauen. Hållbart och lätt att montera på grund av sin enkla konstruktion. En omega-profil används för konstruktionen av växthuset, vilket säkerställer stabilitet och kvaliteten på de material som används. Vi tillverkar Omega-profiler av galvaniserade stålband. Växthus STANDART KLASIKA har en unik droppformad konstruktion, som hjälper snön att glida av lättare. Den speciella formen på detta växthus och höjden på ramen är perfekt för att odla höga växter. För att täcka STANDART KLASIKA växthuset används endast högkvalitativ, europeisk, 4 mm eller 6 mm tjock kanalplast. Denna säkerställer hållbarheten och har exceptionella värmeisolerande egenskaper. Växthuset är utrustat med fästben, som grävs ner i marken på ett djup av ~ 35 cm.
Komplett set: ram, PC-ark (kanalplast), alla nödvändiga fästen: skruvar, distanser, ytterdörr, 10 cm fundament av stål, fästben.

Växthusen i UAB "MEISTRO KODAS" har beviljats ett CE-märkningscertifikat utfärdat av UAB "KIWA inspecta". Baserat på detta certifikat deklarerar vi att vi under produktionsprocessen uppfyller prestandaklassen EXC2 enligt EN 1090-1:2009+A1:2011, galvaniserat stål, enligt EN10346: DX51D+Z utan svetsprocesser.

OBS!

När du monterar växthusramen och arbetar med kanalplasten, använd alltid skyddshandskar.
För installation av växthuset behöver du:

- 8 mm diameter sexkantnyckel eller öppen skiftnyckel;
- Stjärnskruvmejsel eller sladdlös skruvmejsel;
- Spade för förankring av växthuset i marken;
- Ett vattenpass för att mäta planhet;
- Rep, för att mäta diagonalt;
- Kniv för att skära kanalplast;

När man bygger ett växthus är det viktigt att välja rätt plats för det och följa statliga planbestämmelser. Det är inte tillrådligt att installera växthuset i ogynnsamma väderförhållanden - stark vind, regn, storm. Innan du påbörjar monteringsarbetet för växthuset bör du bekanta dig med de medföljande monteringsanvisningarna. Läs igenom ordningsföljden, följ instruktionerna och följ rekommendationerna.

TILLVERKARENS GARANTIER OCH VILLKOR

INFORMATION om alla tillverkarens garantier, skyldigheter, produktreturvillkor, gratis servicevillkor, relevant och viktig information om installationsprocessen och andra tips om hur du förbereder växthuset för vintern, finns på tillverkarens hemsida under GARANTIVILLKOR (GARANTIJOS SĄLYGOS).

www.meistrokodas.lt.

5m²

ŠILTNAMIO STANDART KLASIKA DETALIŲ SĄRAŠAS

List of details / Detaļu saraksts / Lista detali / Detailide nimekiri / Teileliste / Список деталей / Luettelo yksityiskohdista / Lista med delar

1 (x8) L=1070mm

2 (x8) L=730mm

3 (x8) L=1600mm

4 (x12) L=200mm

5 (x4) L=2030mm

7 (x2) L=1330mm

8 (x2) L=450mm

9A (x4) L=370mm

9 (x4) L=2020mm

10 (x2) L=1120mm

11 (x4) L=770mm

12 (x1) L=820mm

13 (x1) L=620mm

15 (x2) L=2000mm

17 (x2) L=2525mm

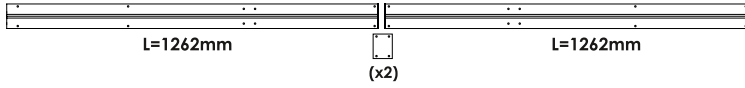

23 (x2) L=2100mm

33 (x2) L=2000mm

D1 (x1) L=670mm

D2 (x1) L=670mm

D3 (x3) L=715mm

D4 (x1) L=1220mm

D5 (x1) L=1220mm

S1 (x1) L=520mm

S2 (x1) L=520mm

S3 (x2) L=550mm

5m²

ŠILTNAMIO STANDART KLASIKA DETALIŲ SĄRAŠAS

List of details / Detaļu saraksts / Lista detali / Detailide nimekiri / Teileliste / Список деталей / Luettelo yksityiskohdista / Lista med delar

18 (x4)

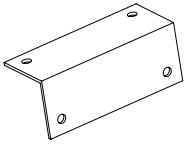

19 (x4)

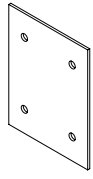

20 (x20)

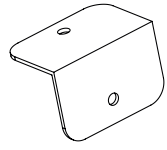

21 (x8)

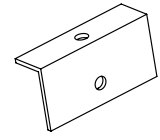

22 (x5)

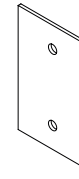

31 (x124)

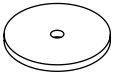

30 (x8)



14 (x4)

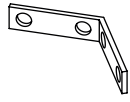

29 (x103)
M5



26 (x103)
M5-12



27 (x103)
M5-16



28 (x103)
M5-40

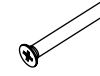

36 (12m)

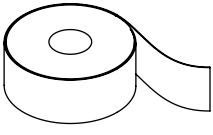

32 (x1)

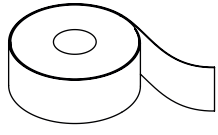

35 (x1)

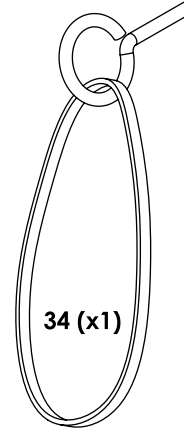

24 (x2)

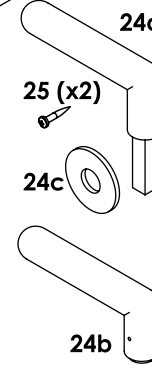

Polikarbonato lakštas / Polycarbonate sheets (x2)

2100x6000 mm

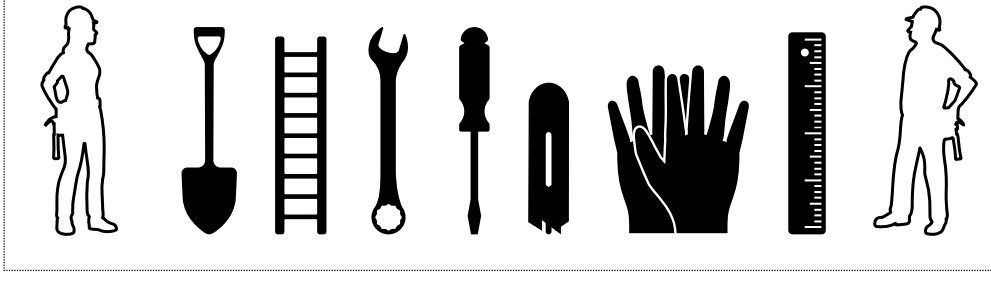

2m ŠILTNAMIO STANDART KLASIKA PRAILGINIMAS

Extension / Pagarinājumu / Przedluzenie / Pikendus / Verlängerung / Расширение / Laajennus / Förlängning

5m²
Prailginimas / Extension

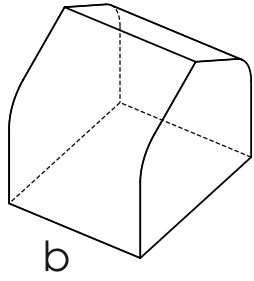

5m²
Bazė / Base

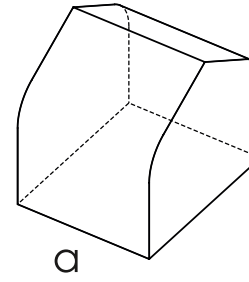

2m ŠILTNAMIO STANDART KLASIKA PRAILGINIMO MONTAVIMO PAVYZDYS

Example / Piemērs / Przykład / Näide / Beispiel / Пример / Esimerkki / Exempel

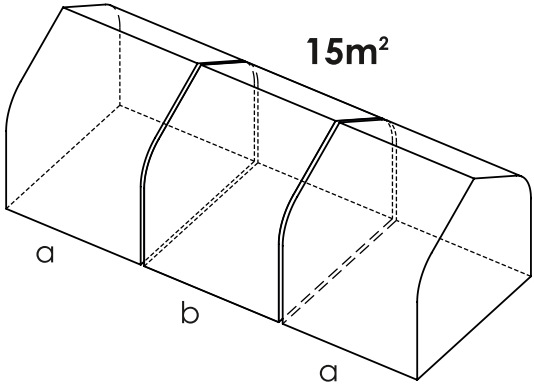

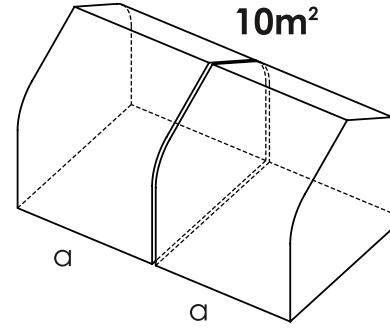

2m ŠILTNAMIO STANDART KLASIKA PRAILGINIMAS. DETALIŲ SĄRAŠAS

Extension / Pagarinājumu / Przedluzenie / Pikendus / Verlängerung / Расширение Laajennus / Förlängning

List of details / Detaļu saraksts / Lista detali / Detailide nimekiri / Teileliste / Список деталей / Luettelo yksityiskohdista / Lista med delar

1 (x6) L=1070mm

2 (x6) L=730mm

3 (x6) L=1600mm

4 (x6) L=200mm

5 (x4) L=2030mm

7 (x2) L=1330mm

8 (x3) L=450mm

13 (x1) L=625mm

16 (x2) L=1965mm

23 (x2) L=2100mm

19 (x2)

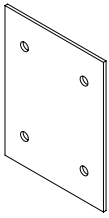

14 (x3)

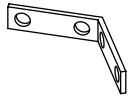

37 (x2)

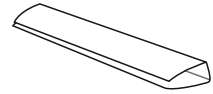

32 (x1)

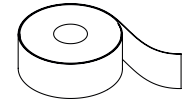

31 (x40)

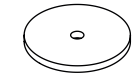

26 (x108)
M5-12



27 (x6)
M5-16



28 (x44)
M5-40

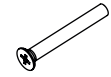

29 (x154)
M5



30 (x6)



Polikarbonato lakštas stoglangiui / Polycarbonate sheet for skylight (x1)

700x650 mm

S1 (x1) L=520mm

S2 (x1) L=520mm

S3 (x2) L=550mm

Polikarbonato lakštas / Polycarbonate sheets (x1) 2100x6000 mm

10m² ŠILTNAMIO STANDART KLASIKA DETALIŲ SĄRAŠAS

List of details / Detaļu saraksts / Lista detali / Detailide nimekiri / Teileliste / Список деталей / Luettelo yksityiskohdista / Lista med delar

1 (x14)  L=1070mm

2 (x14)  L=730mm

3 (x14)  L=1600mm

4 (x18)  L=200mm

5 (x8)  L=2030mm

7 (x4)  L=1330mm

8 (x5)  L=450mm

9A (x4)  L=370mm

9 (x4)  L=2020mm

10 (x2)  L=1120mm

11 (x4)  L=770mm

12 (x1)  L=820mm

13 (x2)  L=620mm

15 (x4)  L=2000mm

17 (x2) 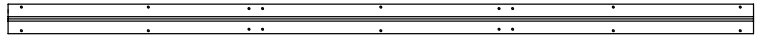 L=2525mm

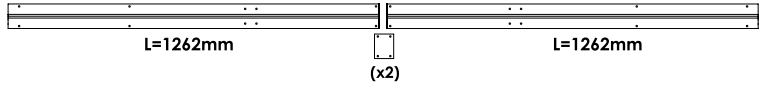

23 (x4) 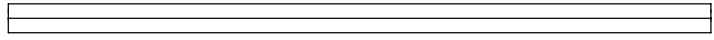 L=2100mm

33 (x1) 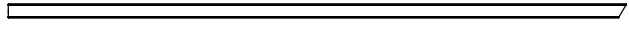 L=2000mm

D1 (x1)  L=670mm

D2 (x1)  L=670mm

D3 (x7)  L=715mm

D4 (x1)  L=1220mm

D5 (x1)  L=1220mm

S1 (x2)  L=520mm

S2 (x2)  L=520mm

S3 (x4)  L=550mm

10 m²

ŠILTNAMIO STANDART KLASIKA DETALIŲ SĄRAŠAS

List of details / Detaļu saraksts / Lista detali / Detailide nimekiri / Teileliste / Список деталей / Luettelo yksityiskohdista / Lista med delar

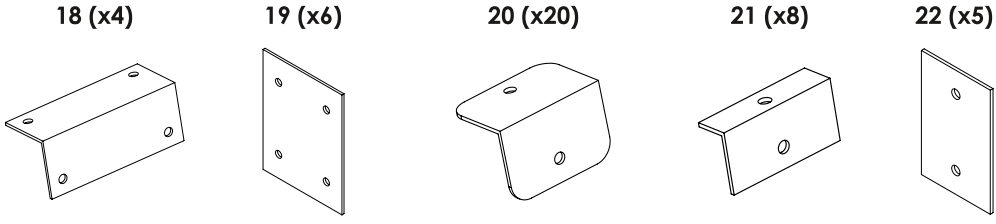



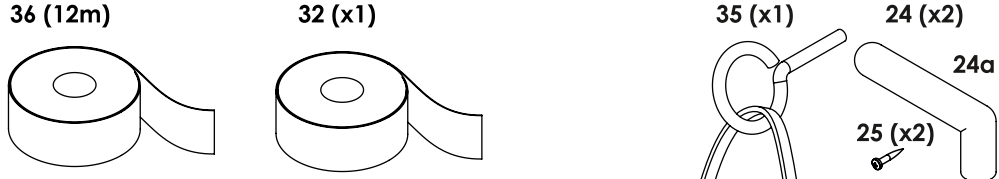

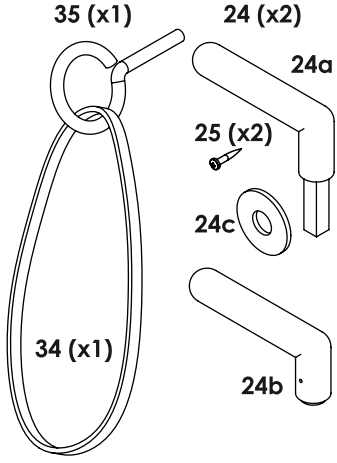

Polikarbonato lakštas / Polycarbonate sheets (x3)

2100x6000 mm

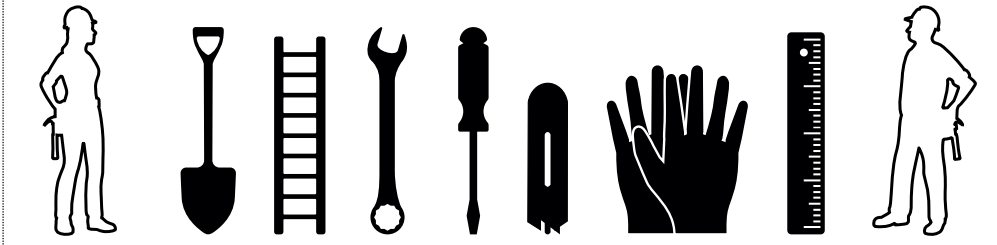

1

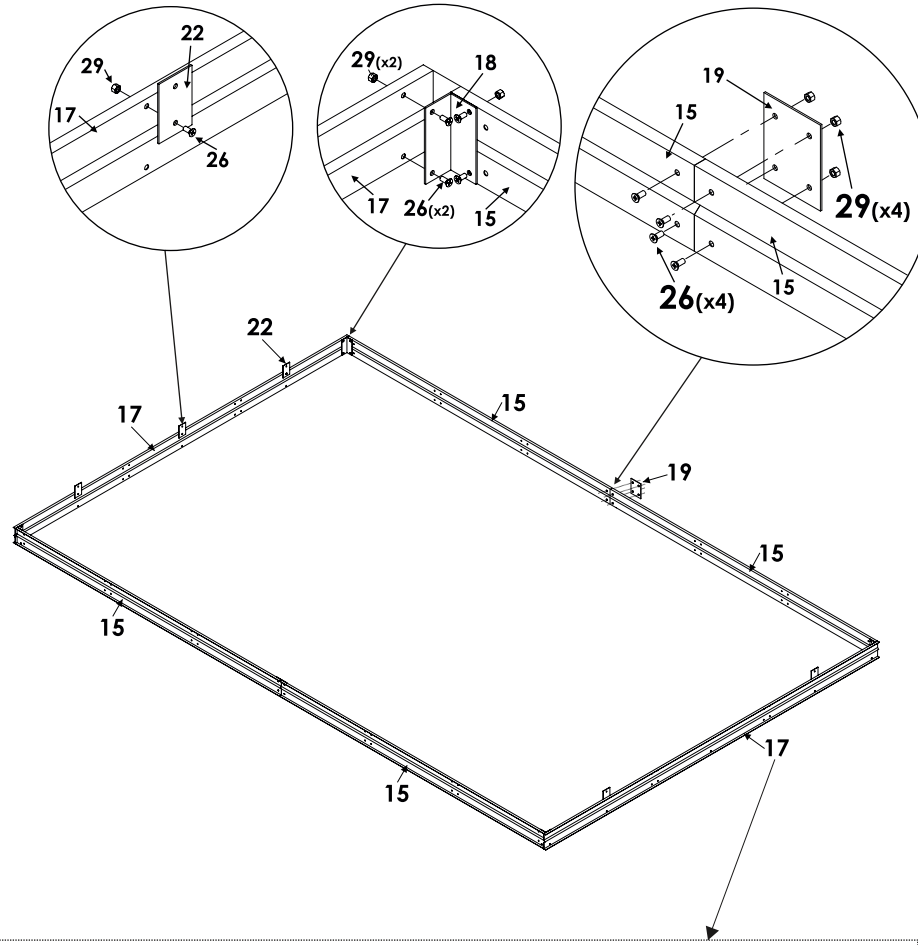
22
29
17
26
29(x2)
18
17
26(x2)
15
19
15
29(x4)
26(x4)
15
22
17
15
19
15
15
15
17

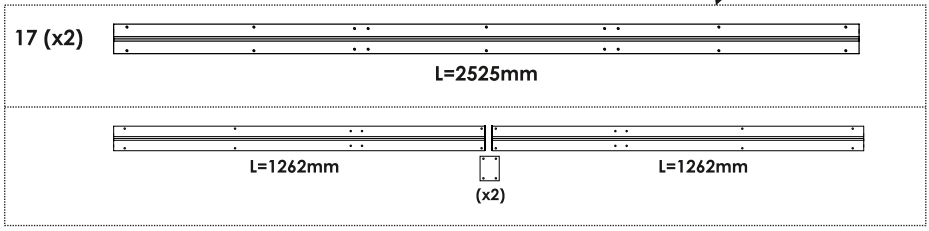
17 (x2)
L=2525mm
L=1262mm
L=1262mm
(x2)

2

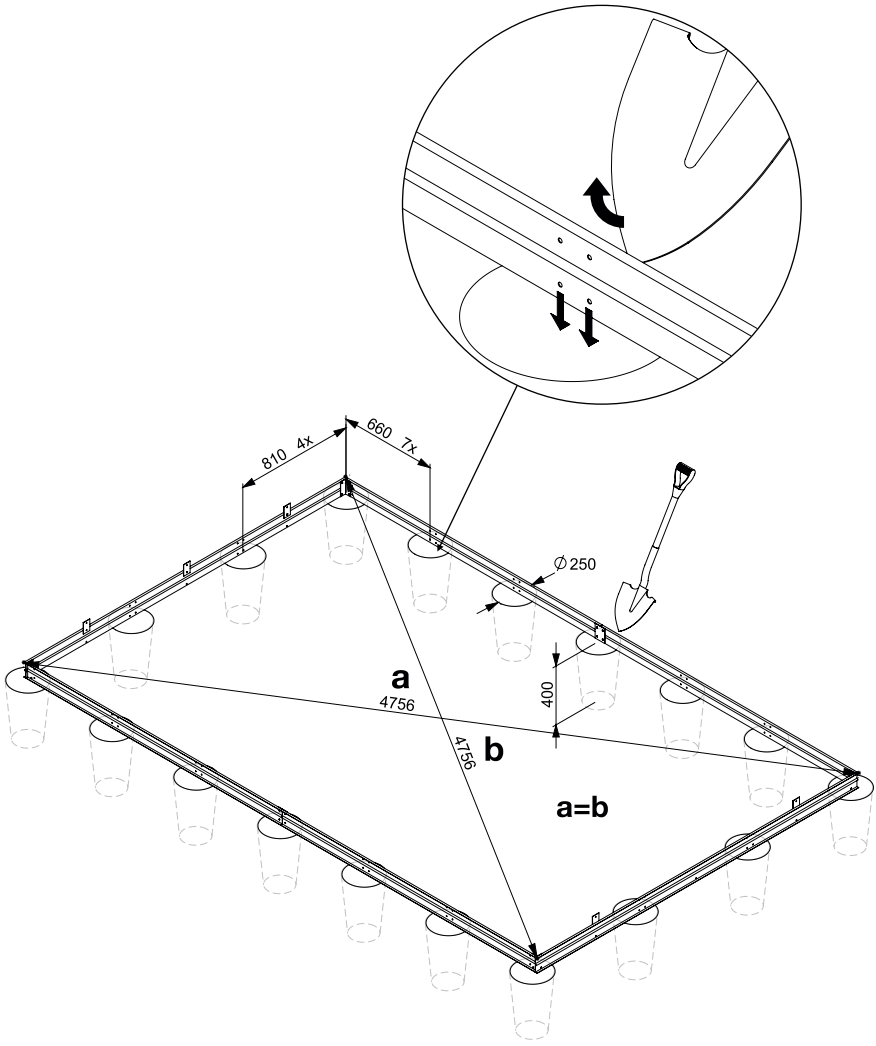

3

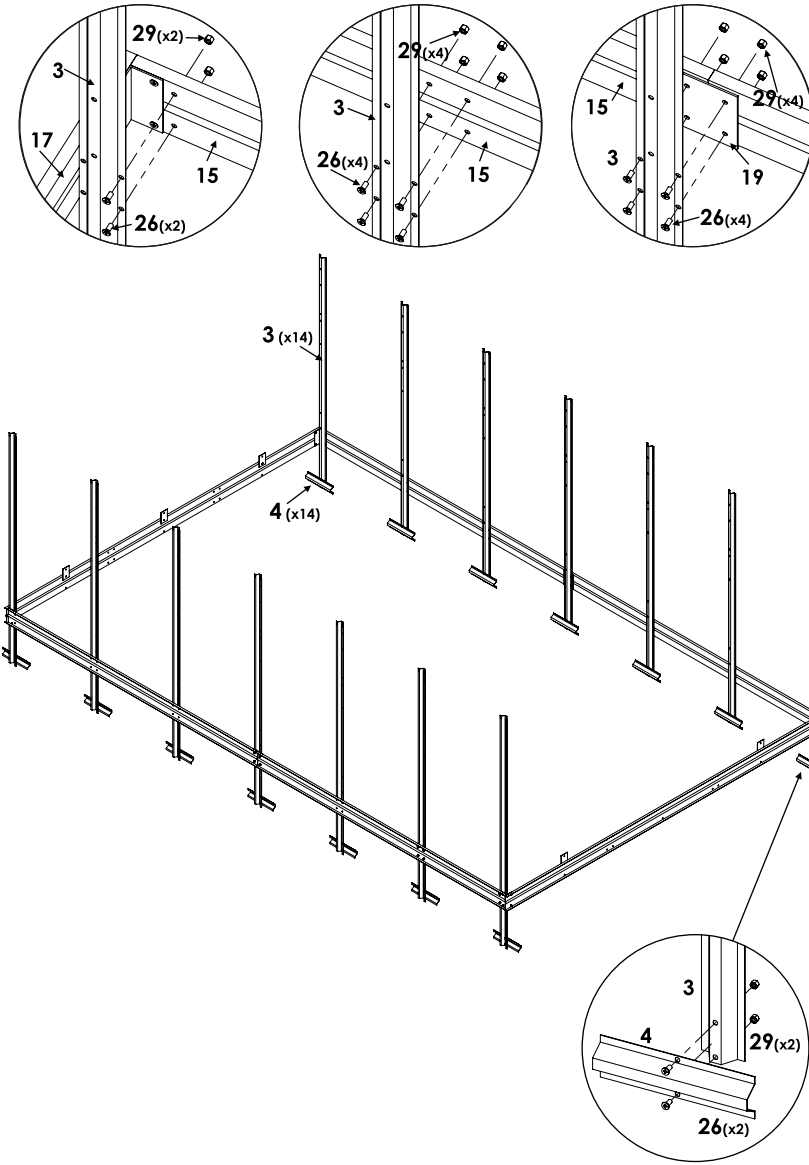
29(x2)
3
17
15
26(x2)
29(x4)
3
26(x4)
15
15
29(x4)
3
19
26(x4)
3 (x14)
4 (x14)
3
4
29(x2)
26(x2)

4

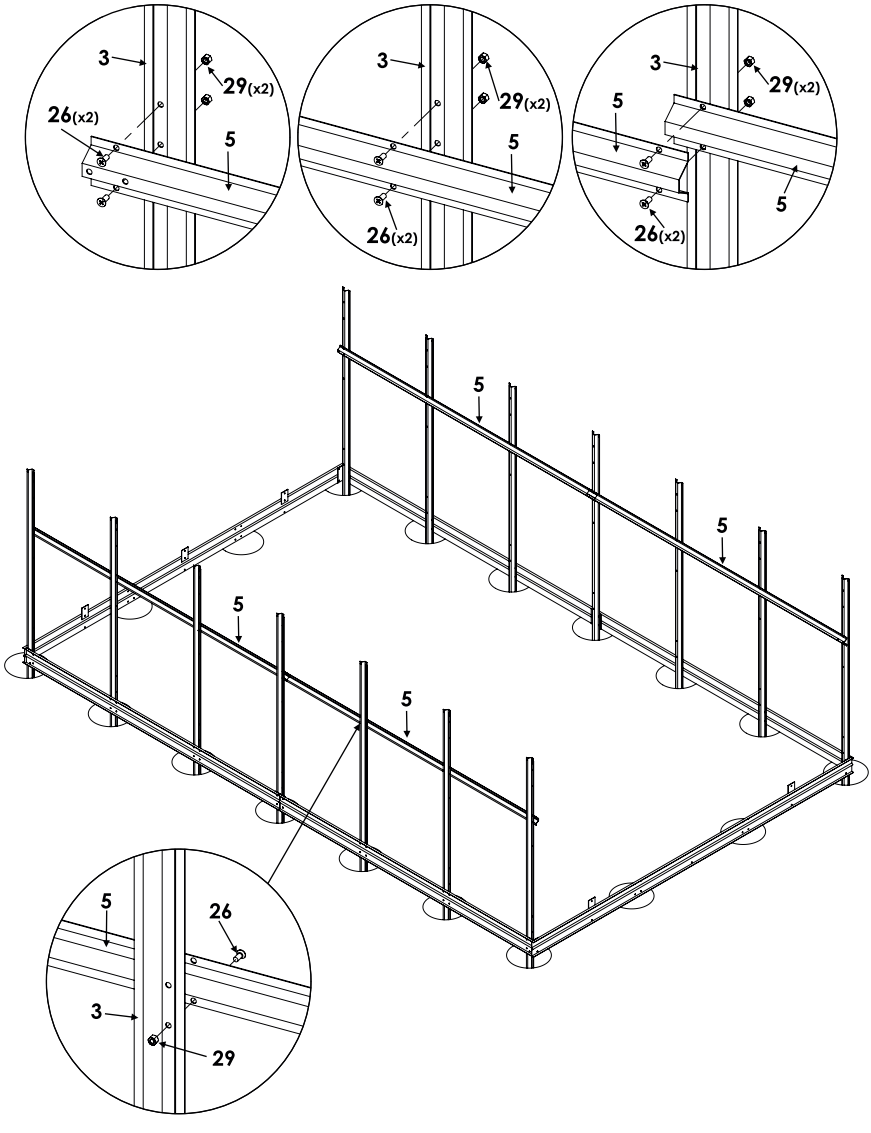

5

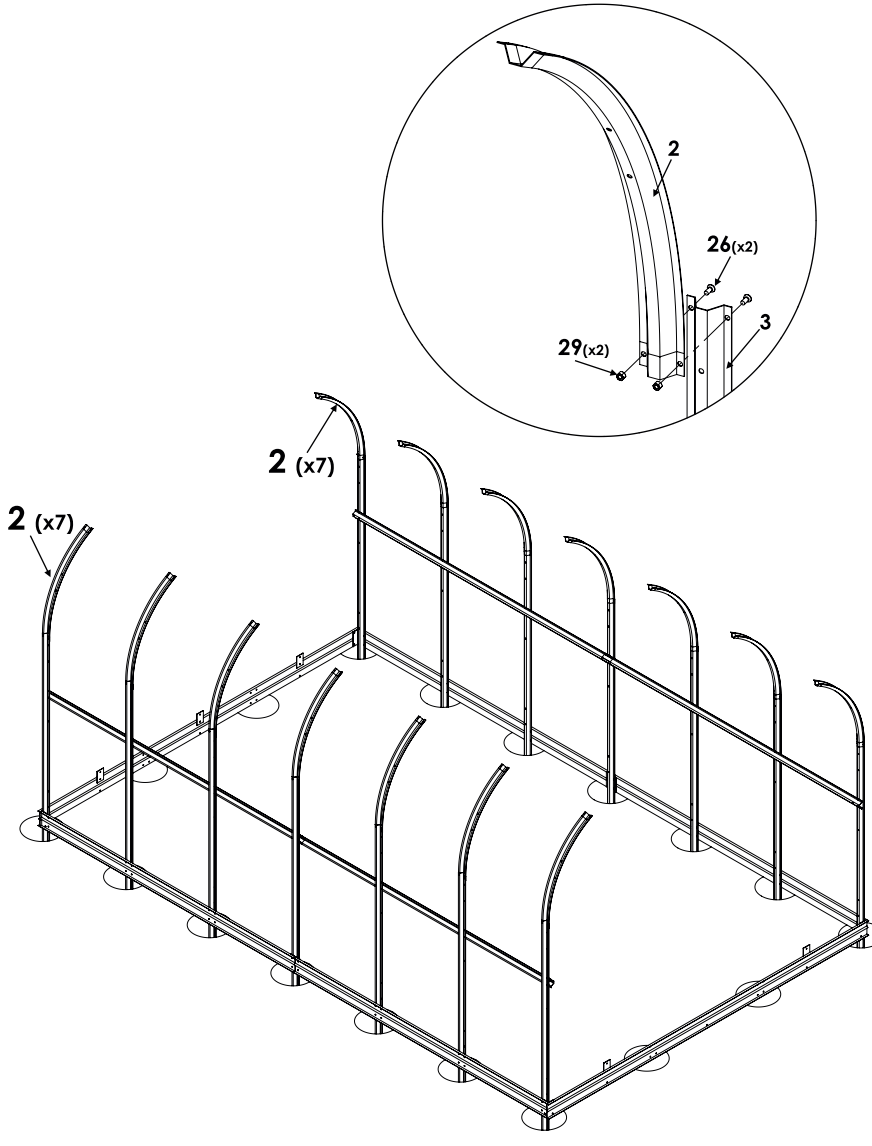

6

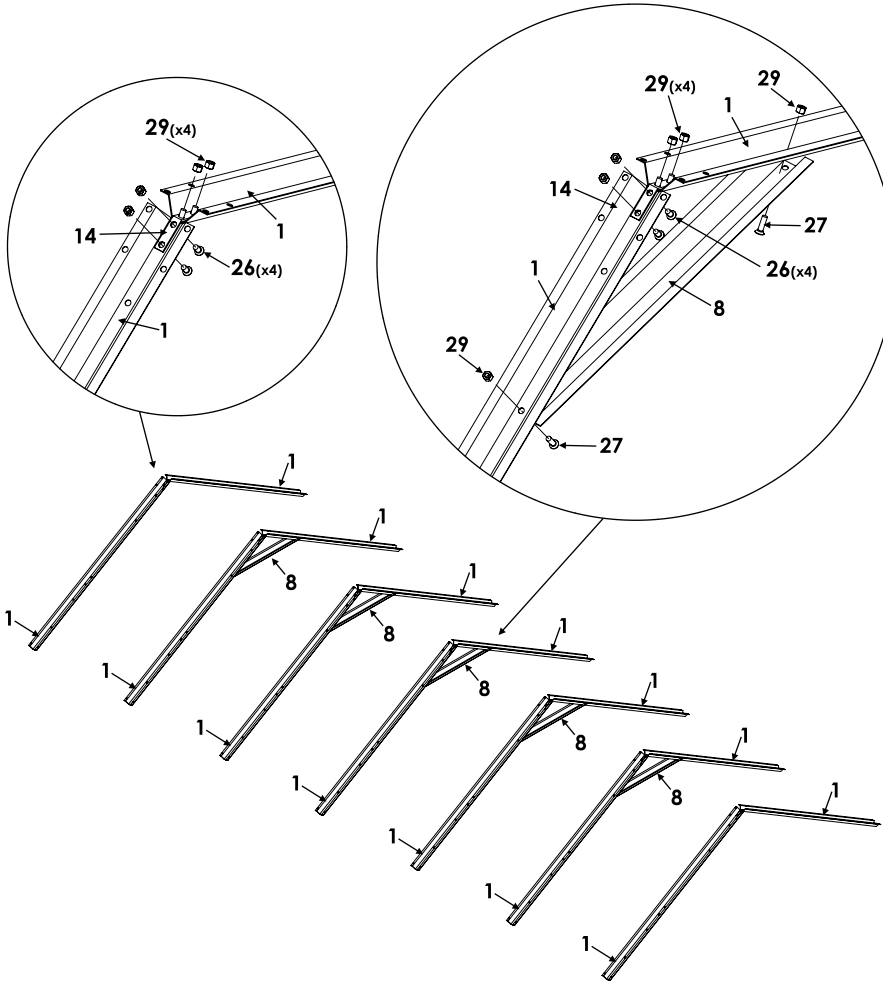
29(x4)
14
1
26(x4)
1
29(x4)
29
1
14
27
1
26(x4)
8
29
27
1
8
1
8
1
8
1
8
1
8
1
8
1
8
1
8
1

7

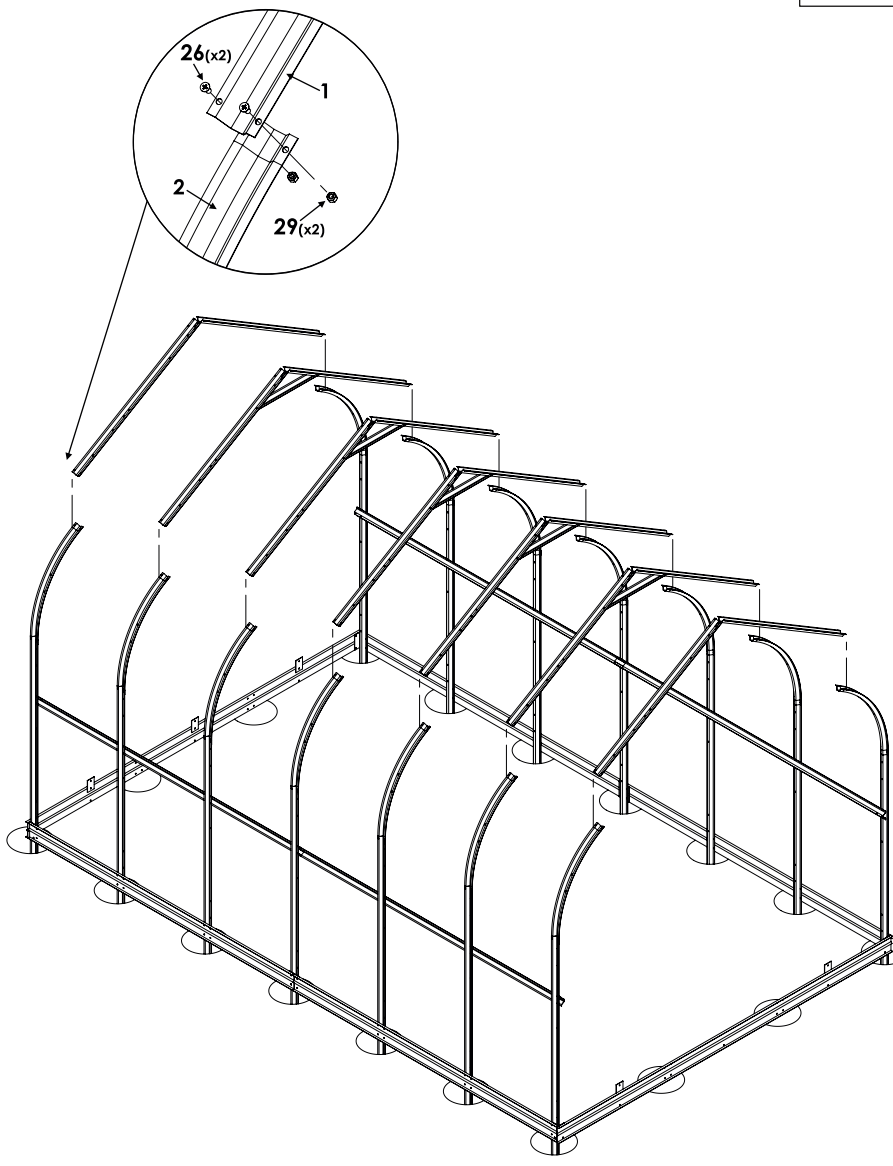

8

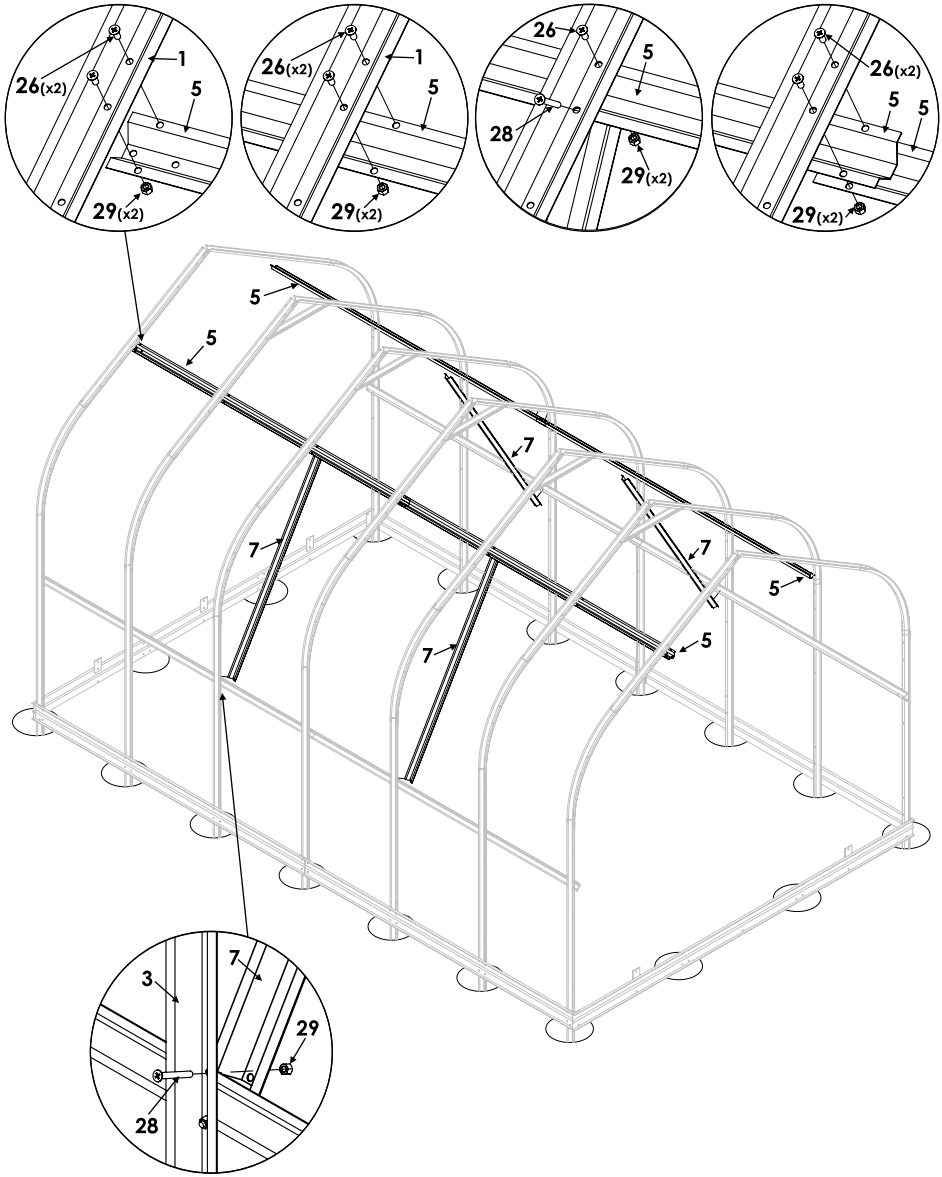
26(x2)
1
5
29(x2)
26(x2)
1
5
29(x2)
26
5
28
29(x2)
26(x2)
5
5
29(x2)
5
5
7
7
7
5
7
5
5
3
7
29
28

9

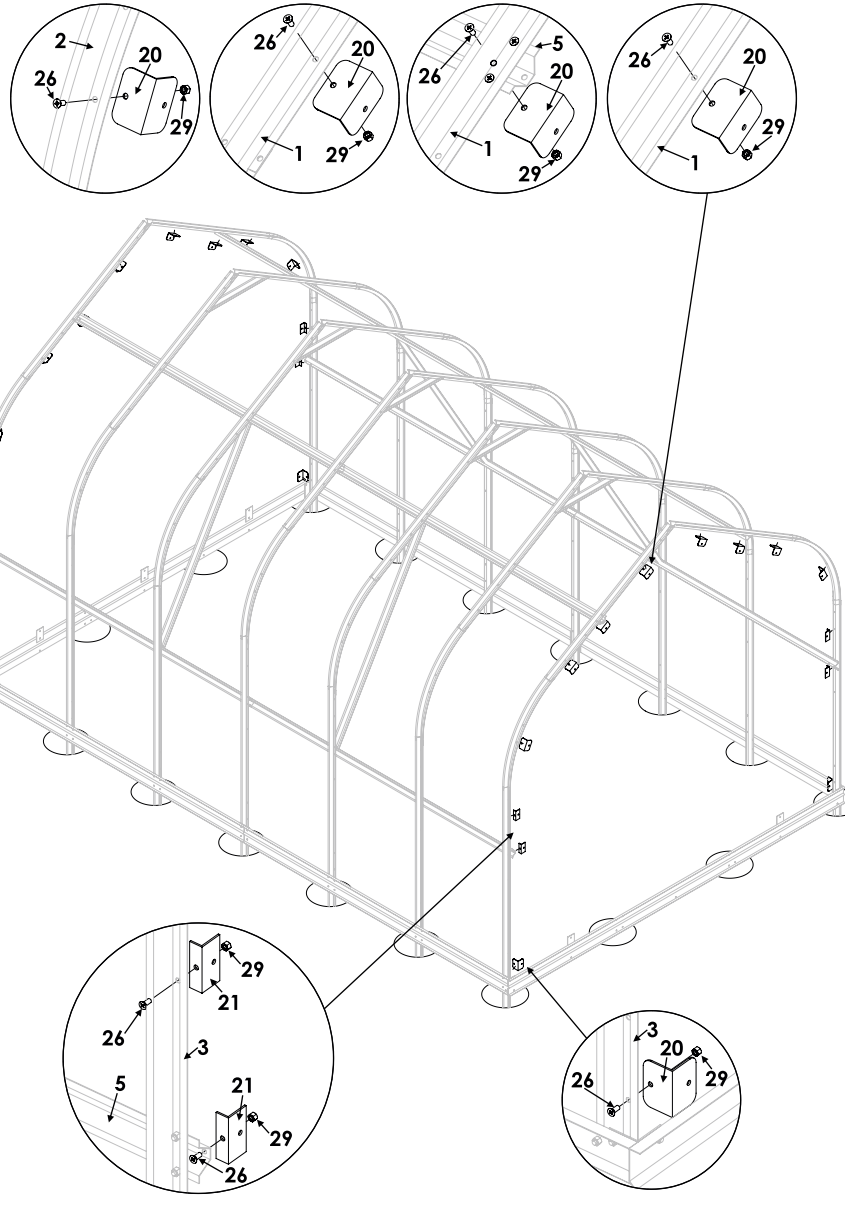
2
20
26
29
26
20
1
29
5
26
20
1
29
26
20
29
1
29
21
26
3
5
21
29
26
3
20
26
29

10

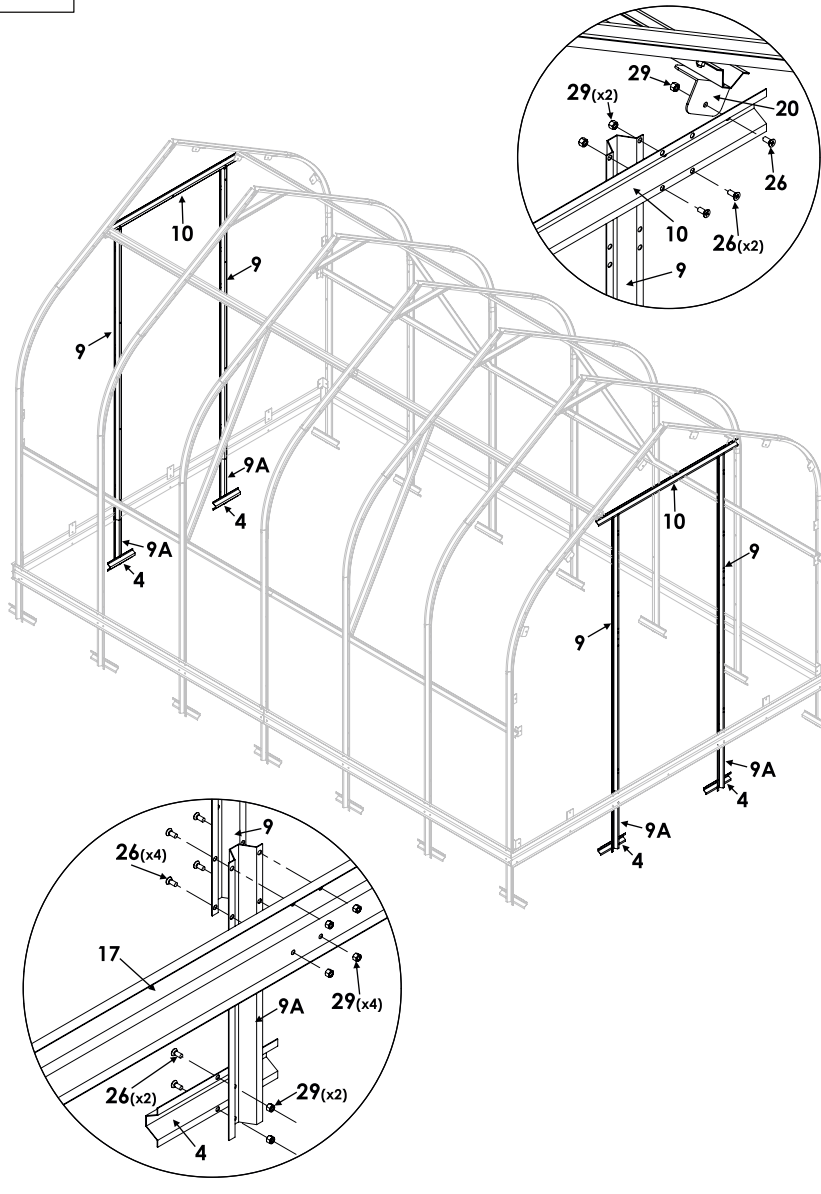
29
29(x2)
20
26
10
26(x2)
9
10
9
9
9A
4
9A
4
10
9
9
9A
4
9A
4
9
26(x4)
17
9A
29(x4)
26(x2)
29(x2)
4

11

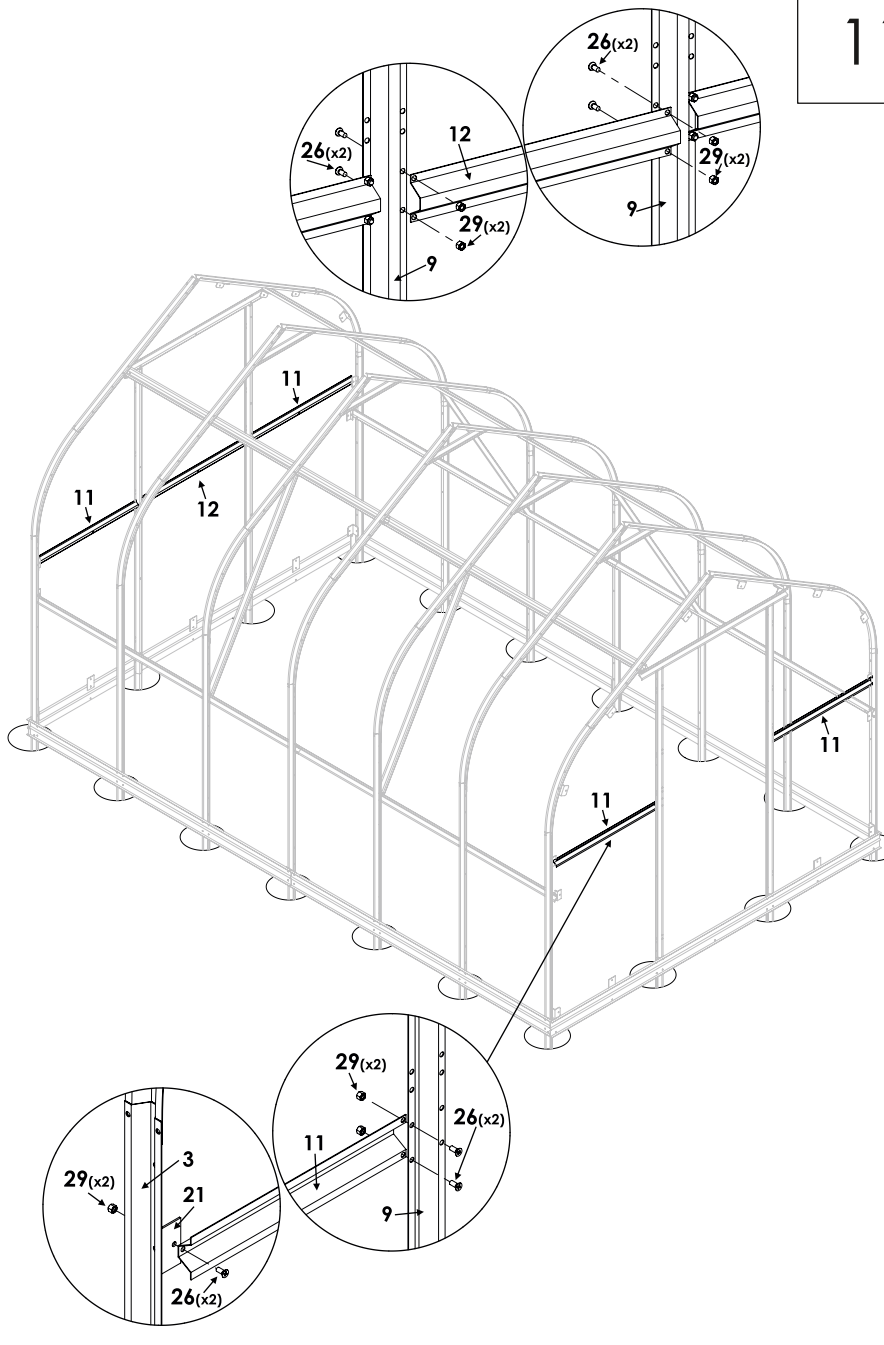
26(x2)
12
29(x2)
9
26(x2)
29(x2)
9
11
11
12
11
11
29(x2)
3
21
26(x2)
29(x2)
11
26(x2)
9

12

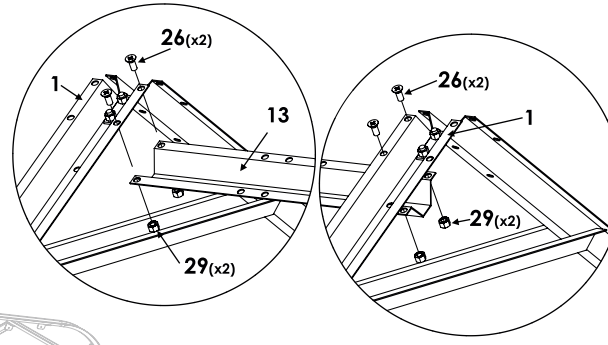

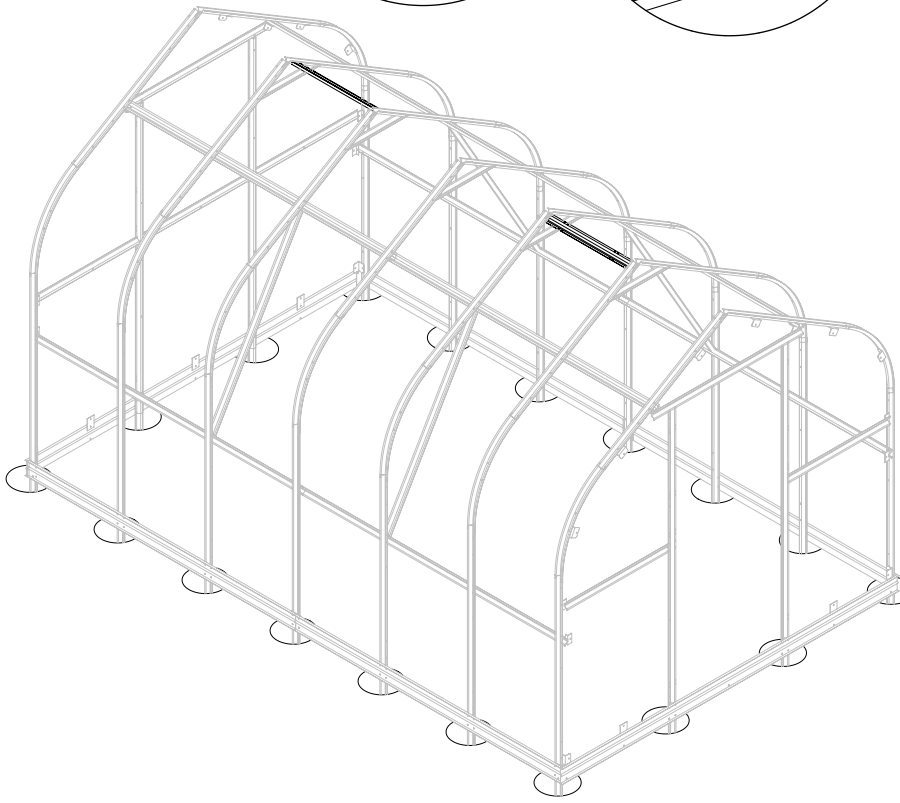

13

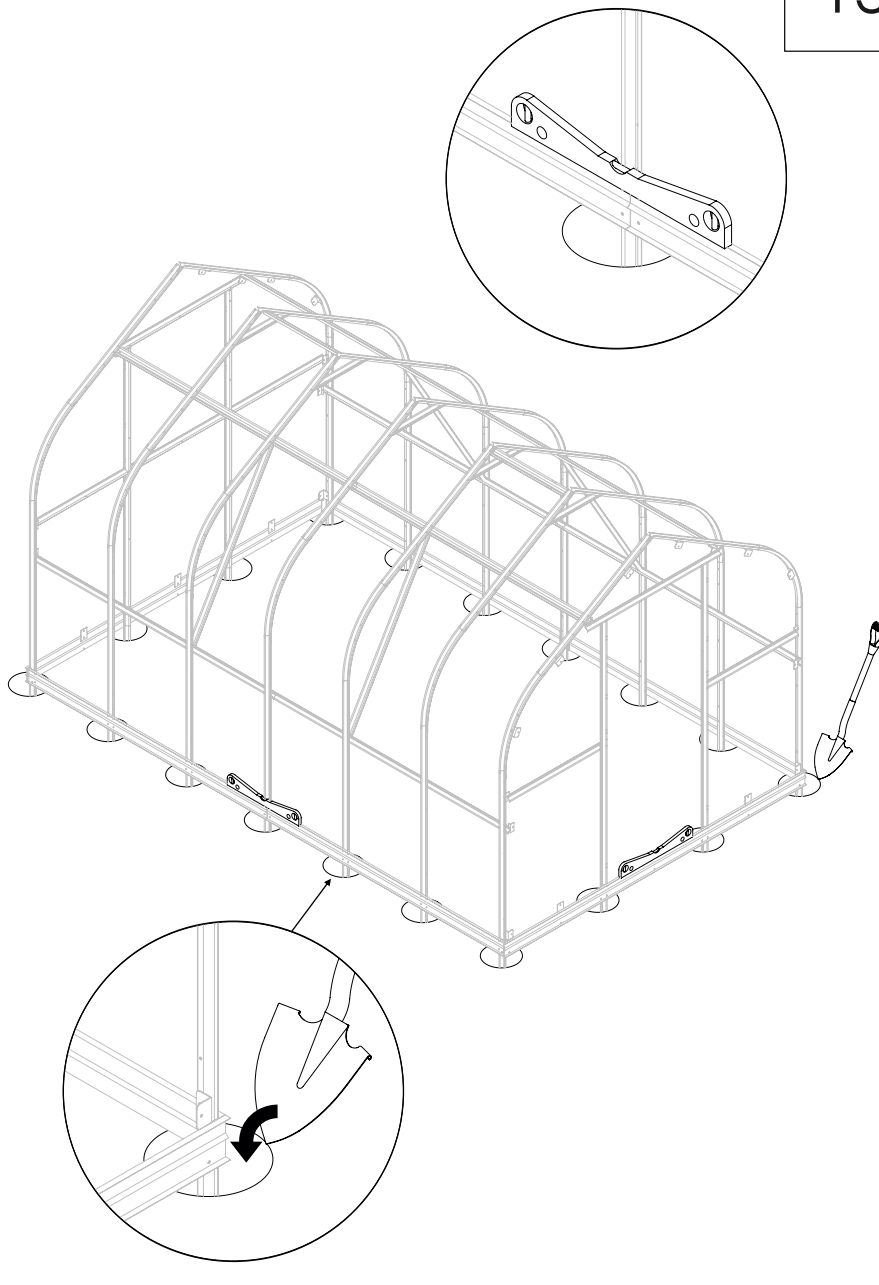

14

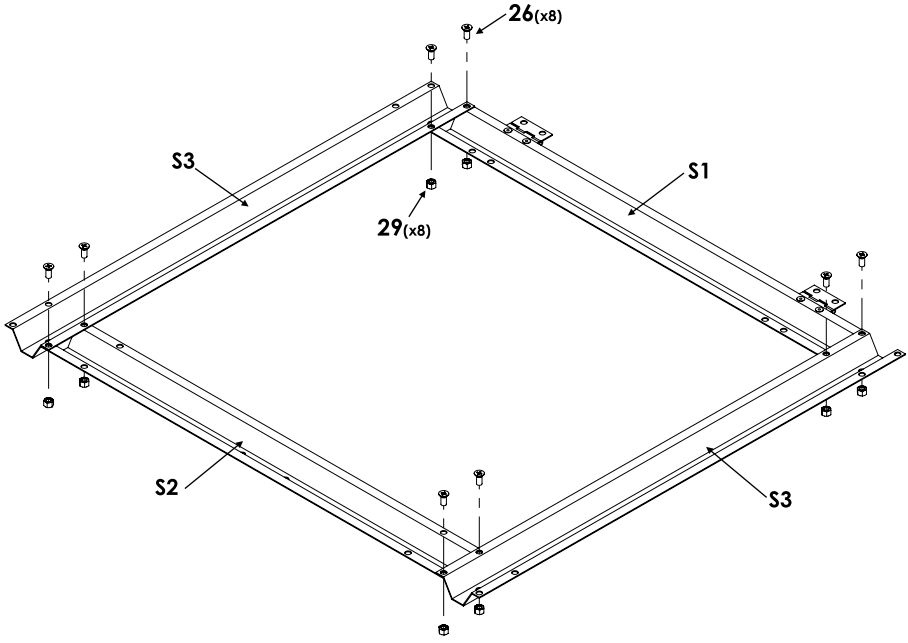

15

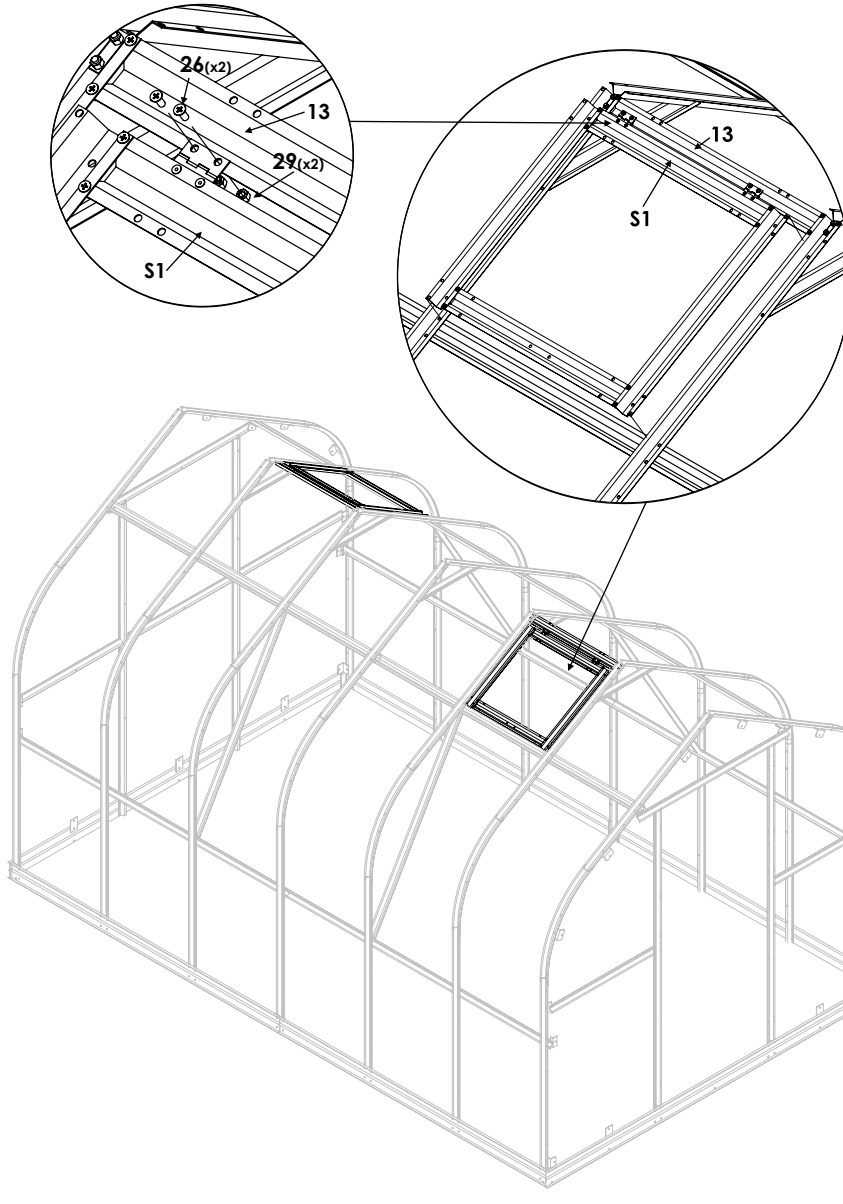

16

Polikarbonato lakštas
Polycarbonate sheet

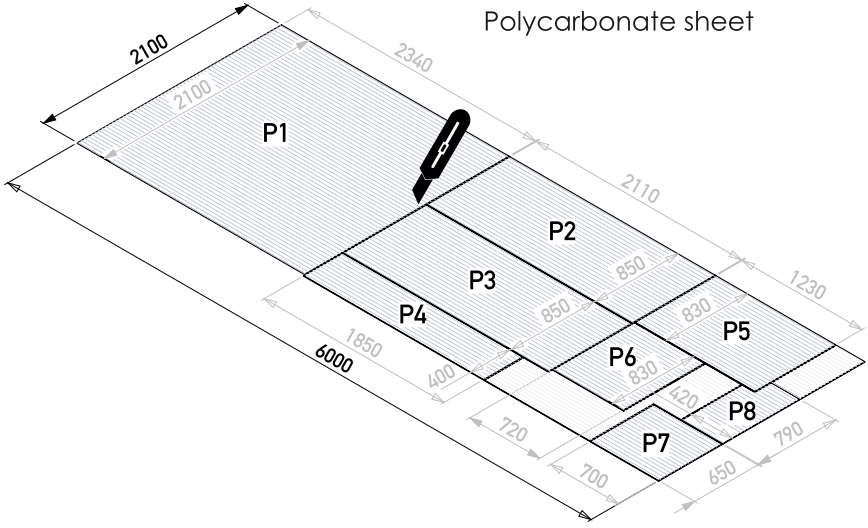

Polikarbonato lakštai
Polycarbonate sheets

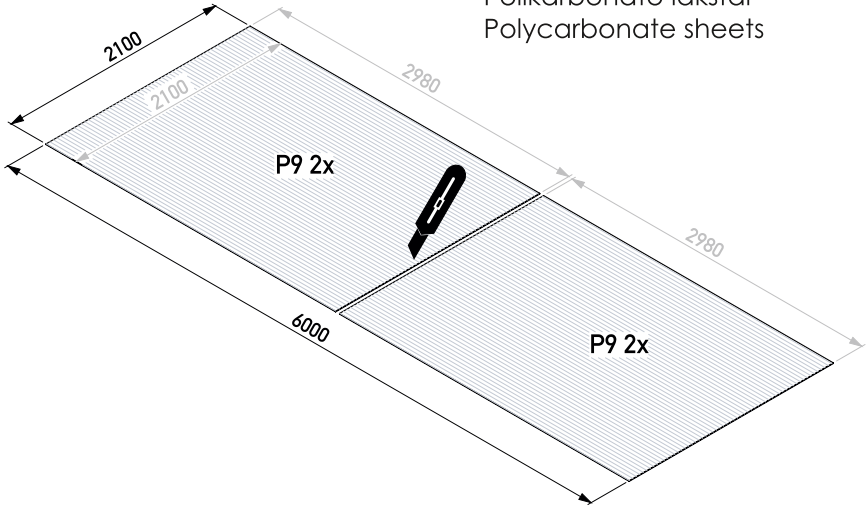

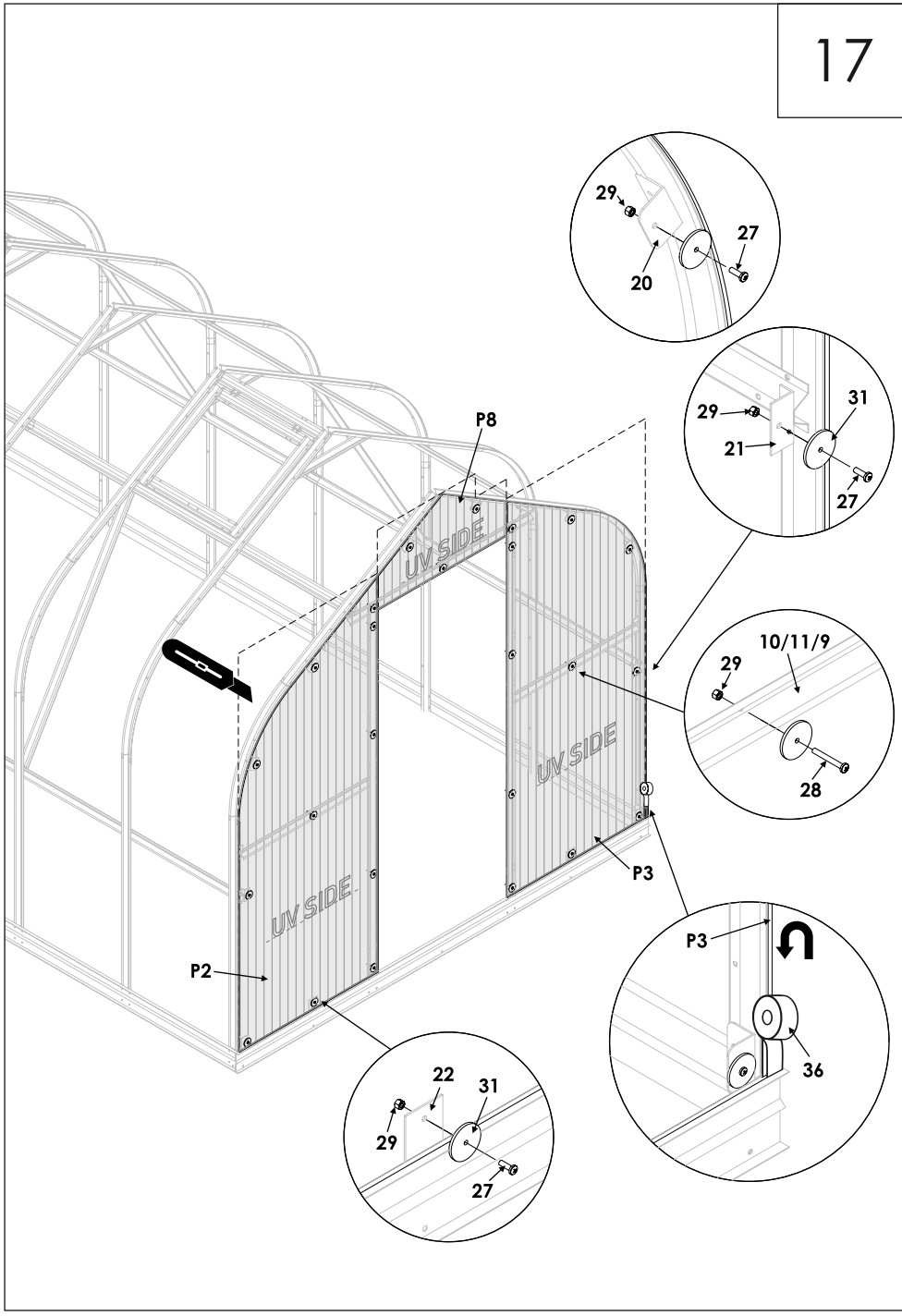
17
29
27
20
29
31
21
27
P8
UV SIDE
10/11/9
29
28
UV SIDE
UV SIDE
P3
P3
36
P2
22
31
29
27

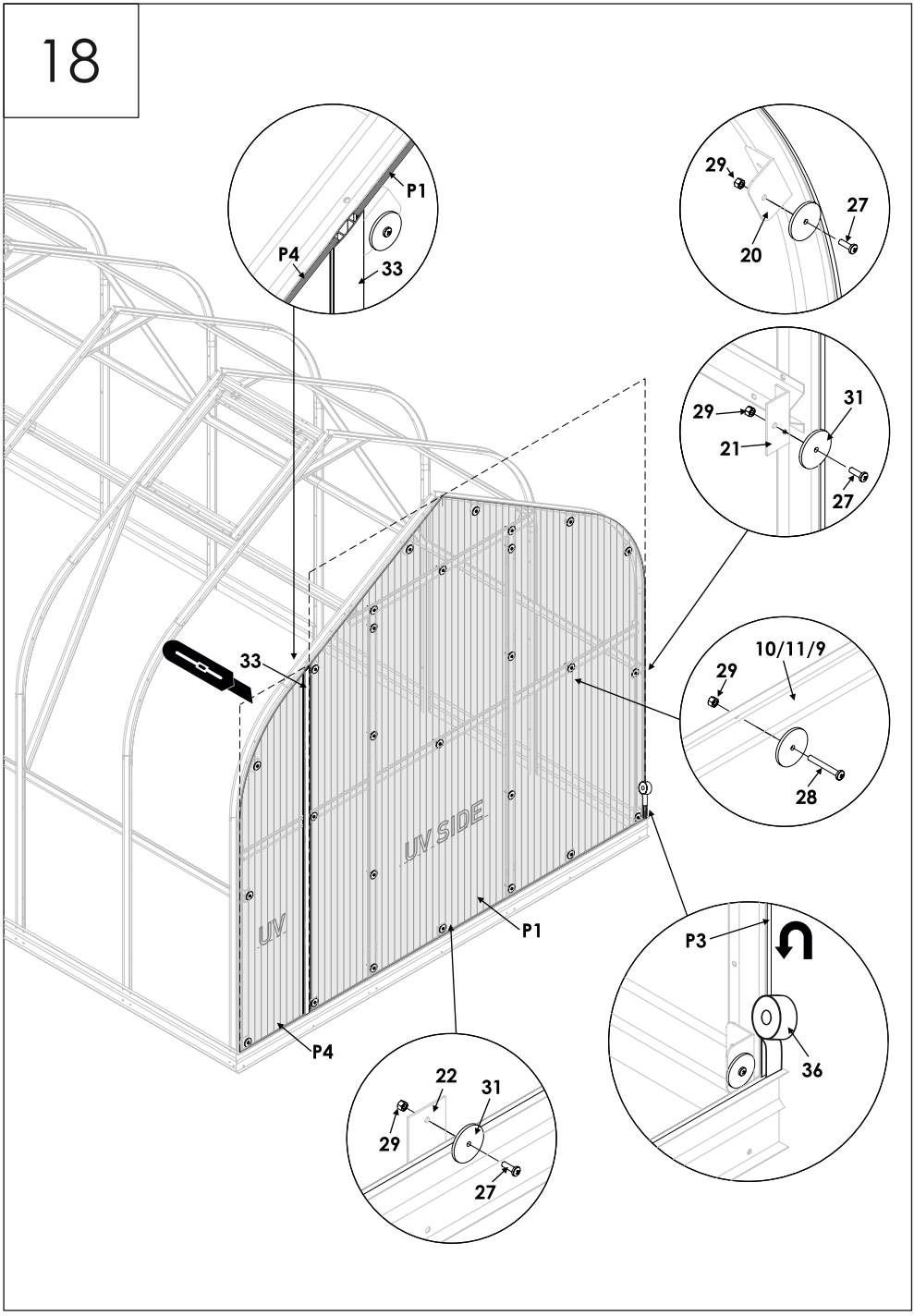
18
P1
P4
33
29
27
20
29
31
21
27
33
10/11/9
29
28
UV SIDE
UV
P1
P3
36
P4
22
31
29
27

19

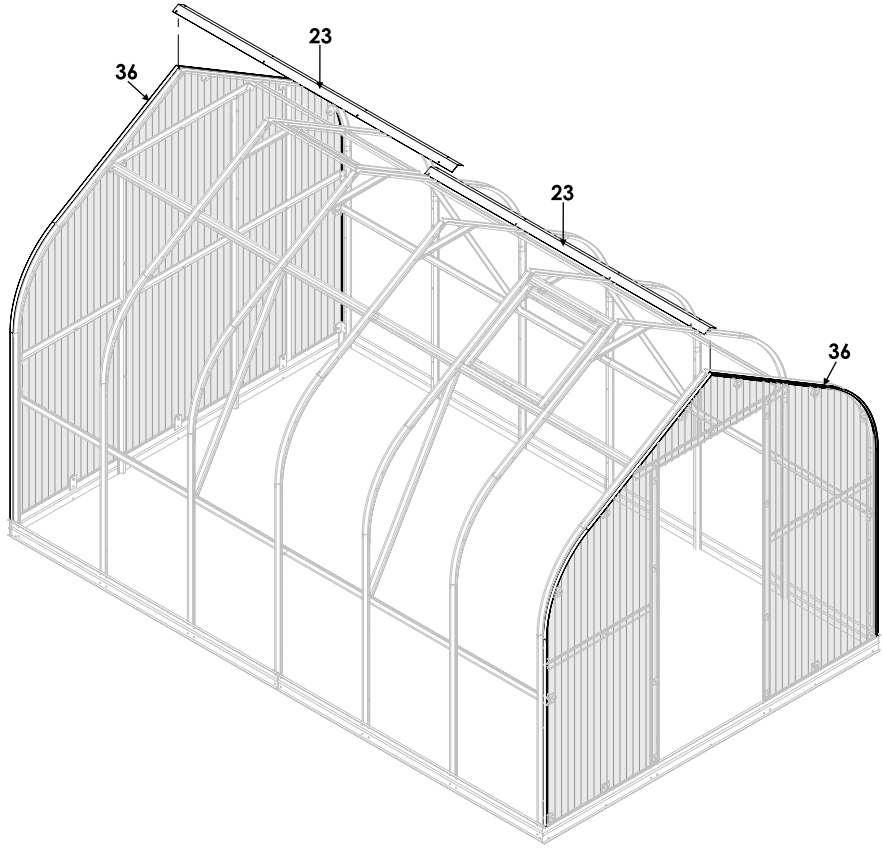

20

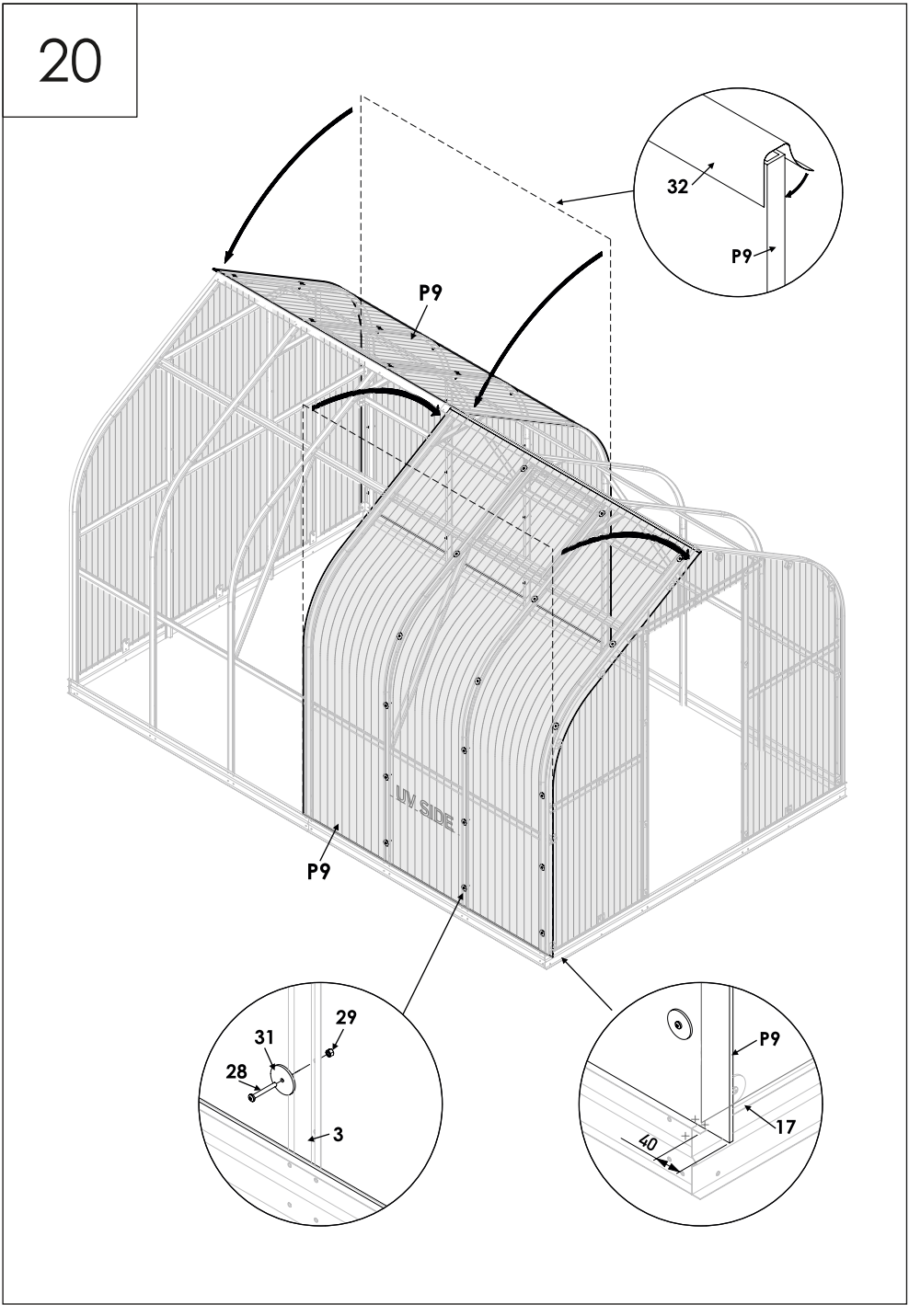

21

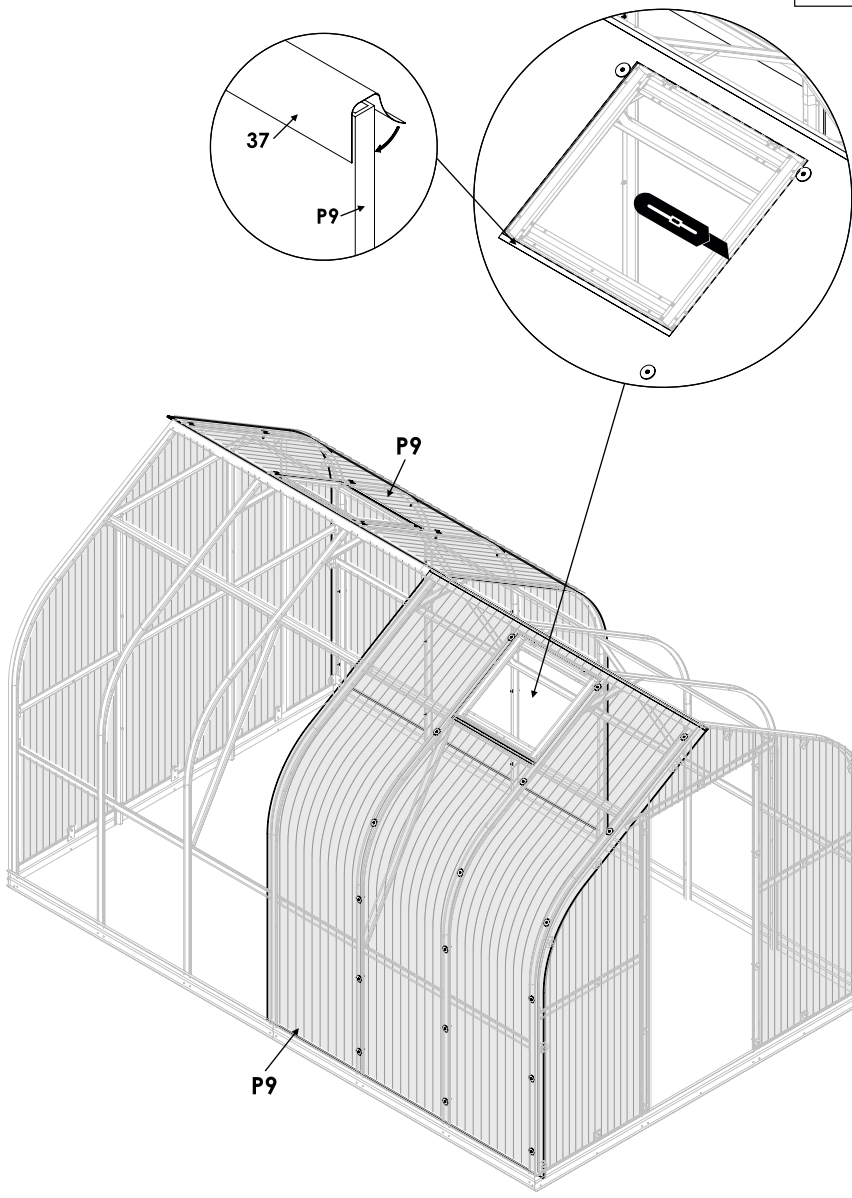

22

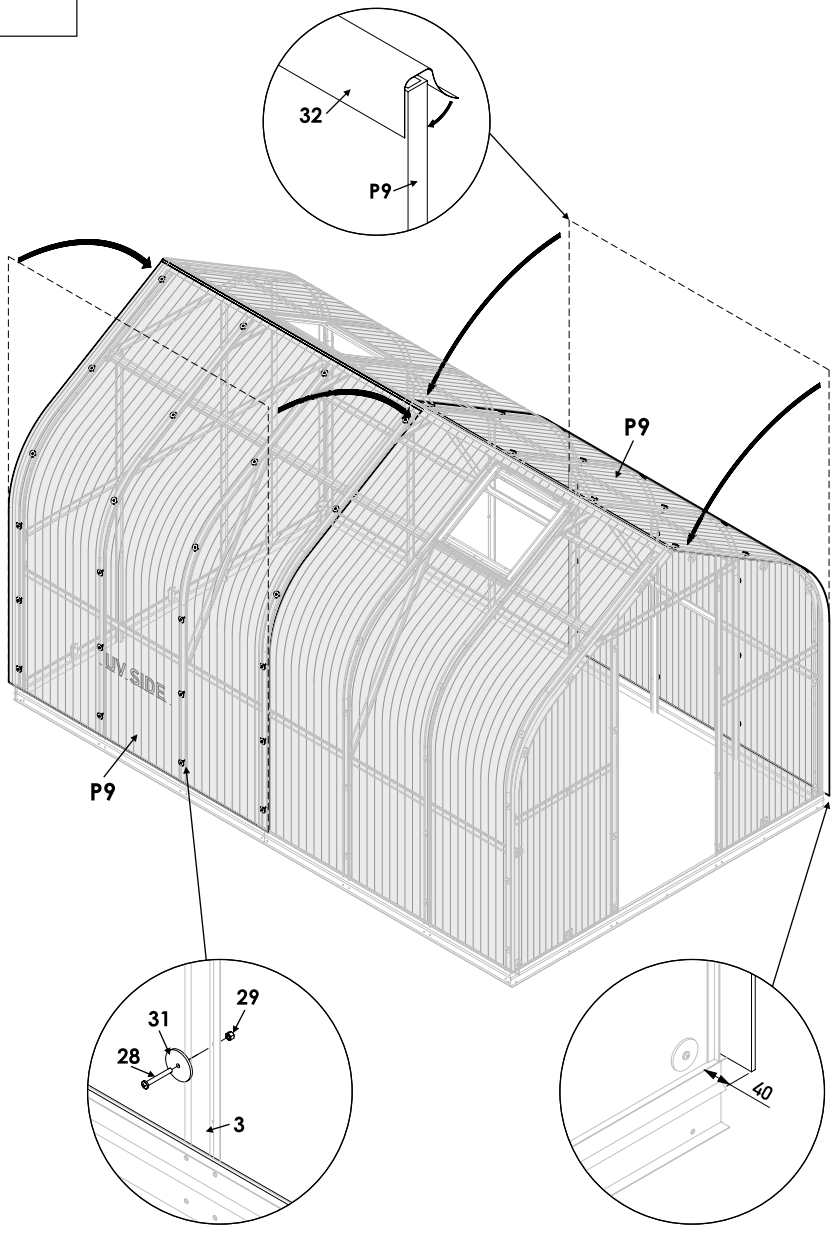

23

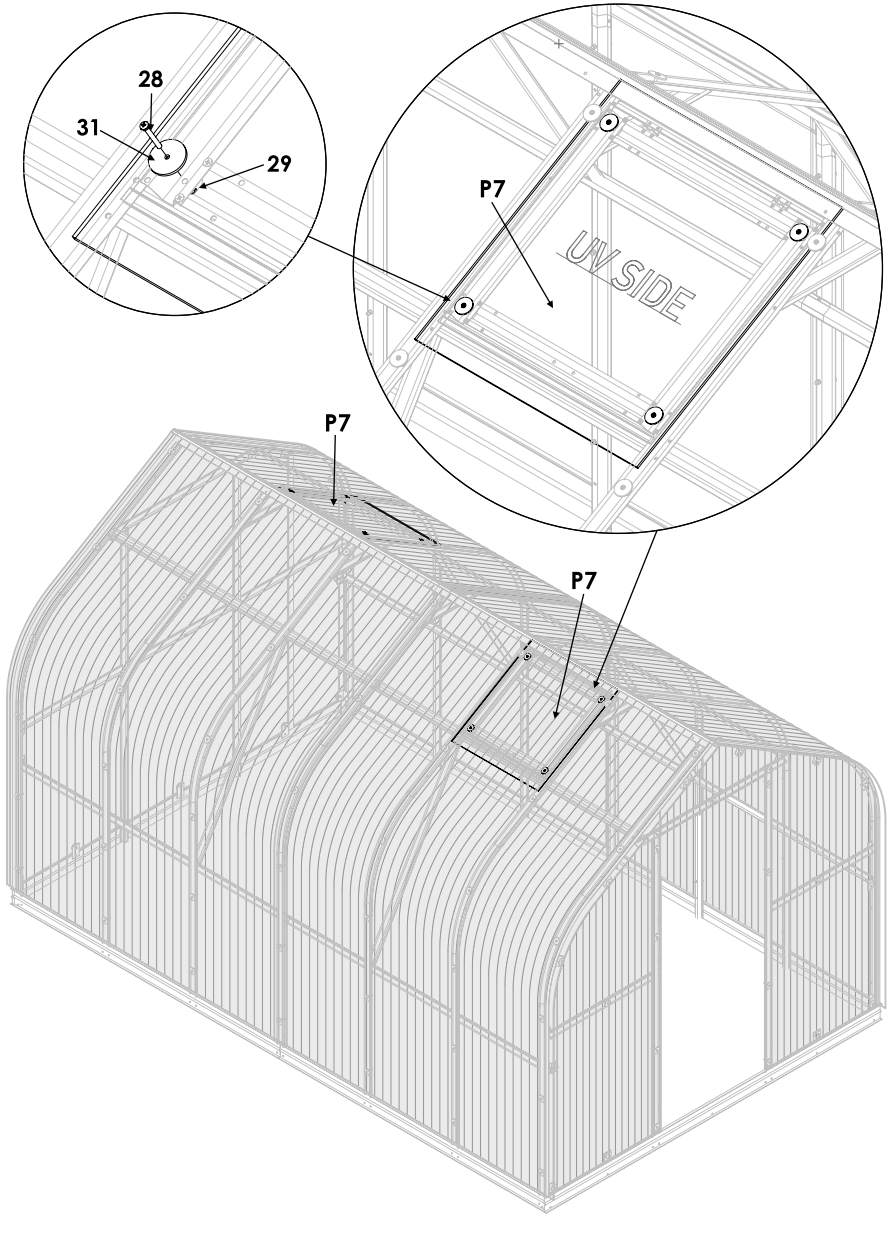

24

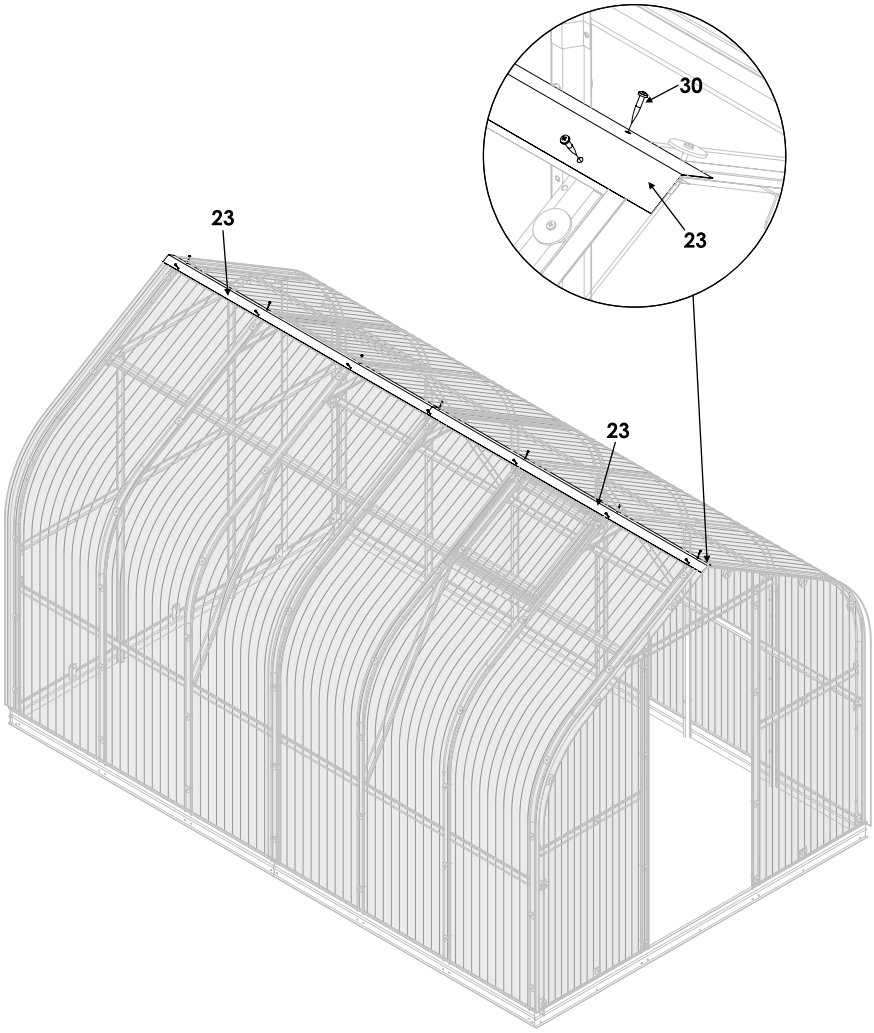

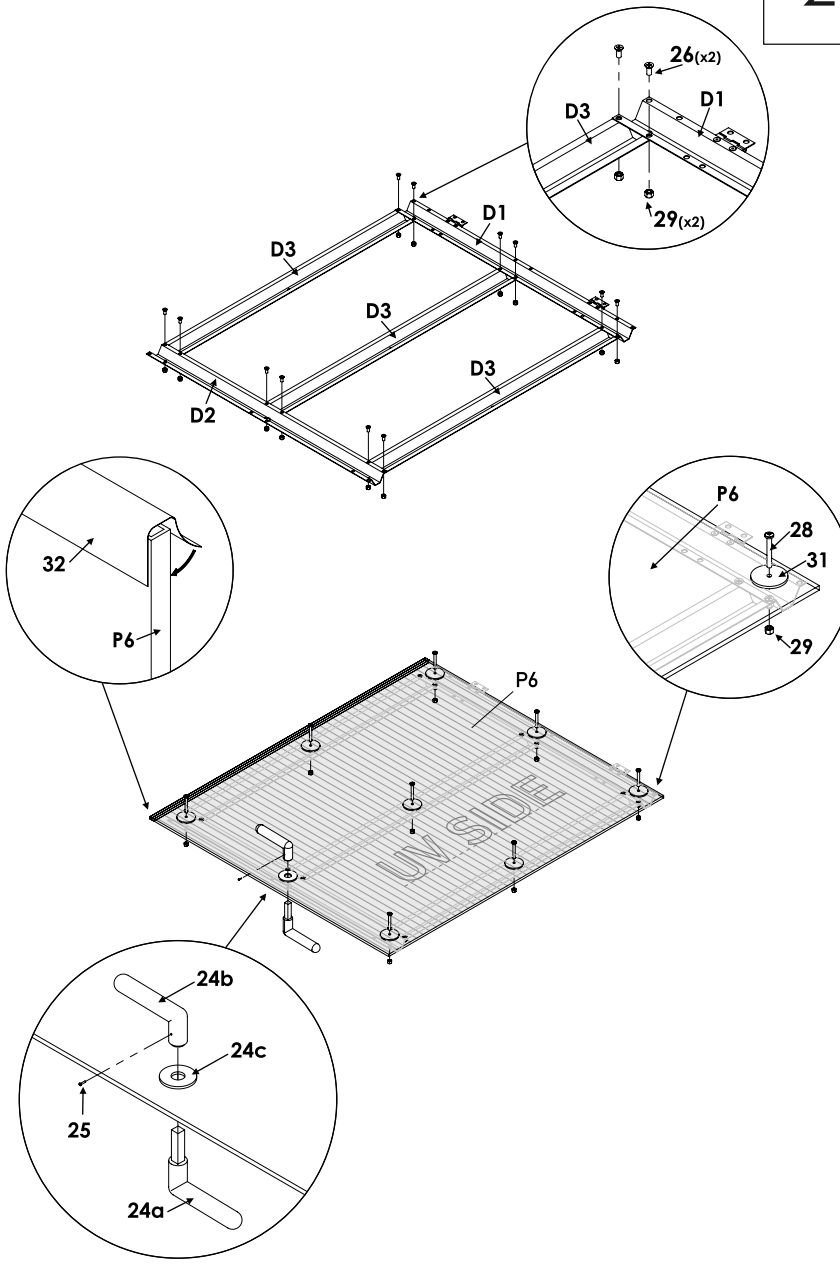
26(x2)
D3
D1
29(x2)
D1
D3
D3
D3
D2
32
P6
P6
28
31
29
P6
UV SIDE
24b
24c
25
24a

26

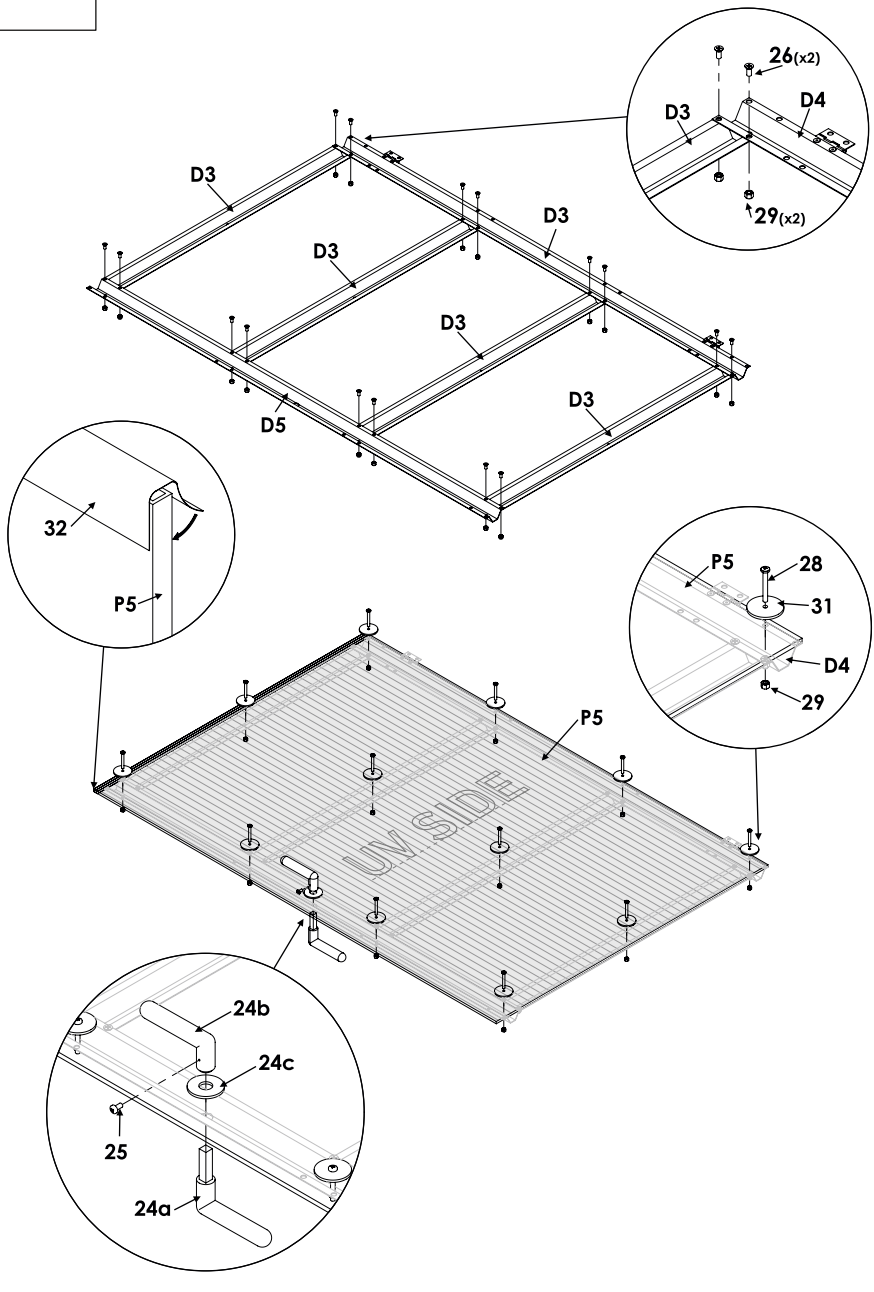
26(x2)
D3
D4
29(x2)
D3
D3
D3
D3
D3
D5
32
P5
P5
28
31
D4
29
P5
UV SIDE
24b
24c
25
24a

27

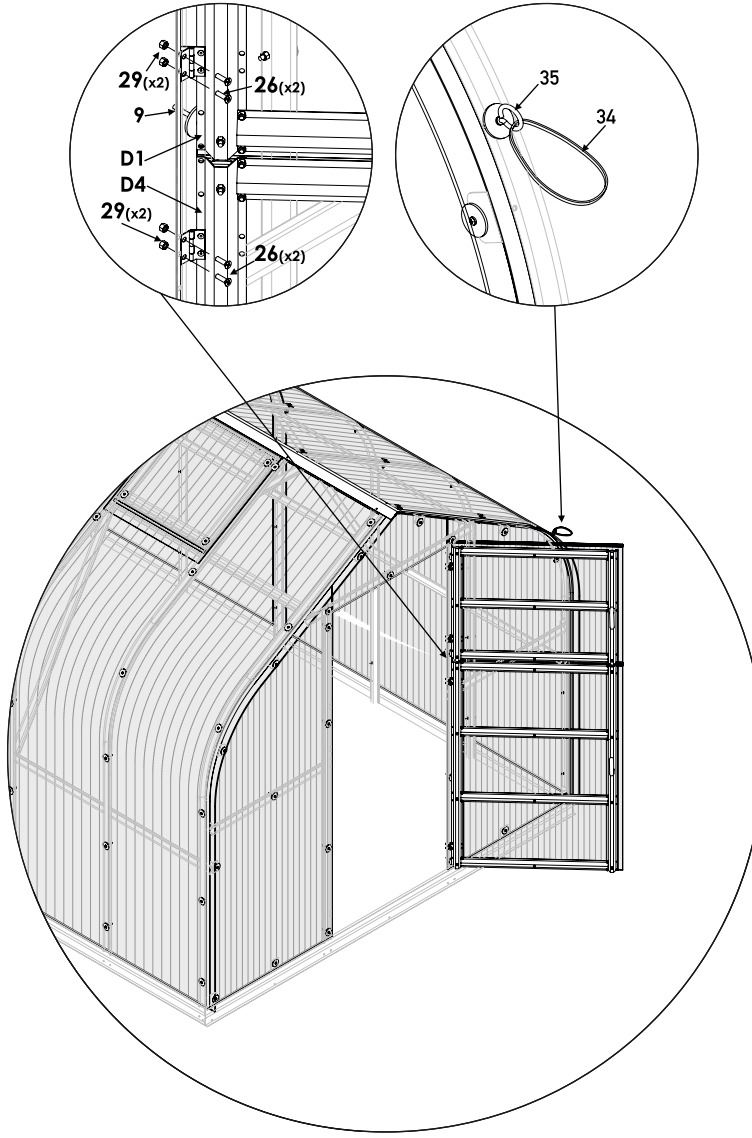

kiwa
CERTIFIED
UAB „Kiwa Inspecta"

CE
EN 1090-1:2009+A1:2011

MK
MEISTRO KODAS

UAB „Meistro kodas"
Įmonės kodas 302498339
PVM kodas Lt100005319313

Kaune: Jonavos g. 250, LT- 44132
info@meistrokodas.lt
+370 683 88282; +370 646 06533

Kauno raj.: Kumės g. 8, Stanaičiai, LT– 53285
(gamyba, prekių atidavimas)

Vilniuje: Laisvės pr. 82, LT-06125
vilnius@meistrokodas.lt
+370 674 22345, +370 602 23452

Baumera
PIRK INTERNETU!
WWW.BAUMERA.LT

www.meistrokodas.lt

Baumera

Latvia: Visku street 2 K-1, RIGA, LV-1063
E - mail: orders@baumera.lv
+371 29555176

KLASIKA
MK PC diamonds
BPS BALTIC PLASTIC SOLUTIONS
MIKKO
KETER
Baumera
EXPAFOL
StarkeDACH
Orbesen Teknik ApS Unique Greenhouse ventilation
MIRANDA FABRICS
Brett Martin
TEHAX
GPPS raised seedbed
KLASIKA Woodlook