kiwa
CERTIFIED
UAB „Kiwa Inspecta"

CE
EN 1090-1:2009+A1:2011

KLASIKA
GREENHOUSES

pagaminta
LIETUVOJE

ŠILTNAMIO KLASIKA SLIM

LT Montavimo instrukcija
EN Installation manual
LV Montāžas instrukcija
PL Instrukcja instalacji
EE Paigaldusjuhendid
DE Installationsanleitung
RU Инструкция по монтажу
FI Asennusohje
SE Monteringsanvisning

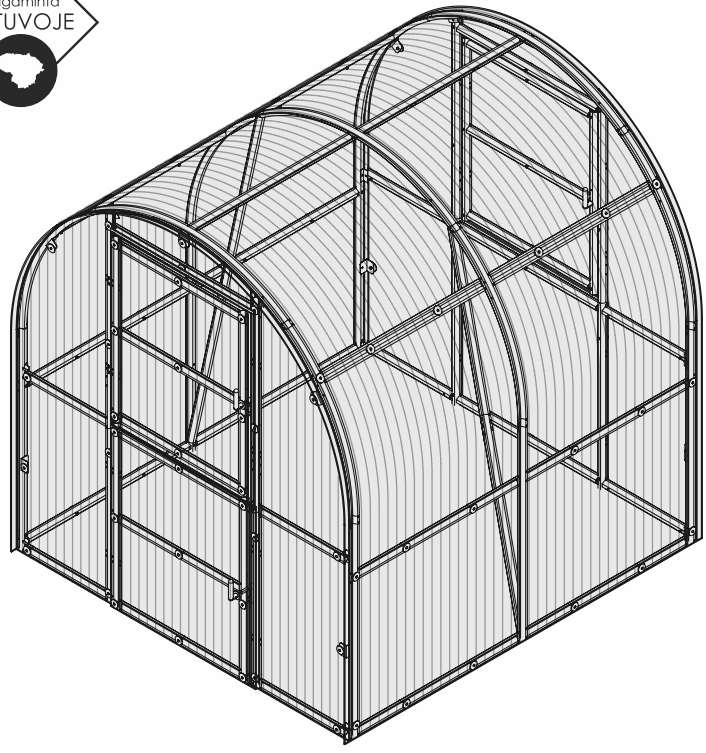

KLASIKA ŠILTNAMIAI - JŪSŲ TURTINGO DERLIAUS GARANTIJA!

www.meistrokodas.lt / Pirk internetu! www.baumera.lt

LT

Gerbiami klientai!

Ypatingas lietuviškas šiltnamio modelis KLASIKA SLIM - patikimas, ilgaamžis ir lengvai surenkamas modelis. Šis tradicinio arkinio tipo šiltnamis puikiai tinka įvairių kultūrų auginimui dėl savo nesudėtingos konstrukcijos. Šiltnamio modelyje naudojamas išskirtinai stiprus ir kokybiškas cinkuoto metalo karkas, kuris garantuoja patvarumą. Profiliai yra pagaminti iš 1 mm storio 78 mm pločio cinkuoto metalo, suformuoto į omega formos profilius pramoniniu būdu. Šiltnamis yra sertifikuotas.

Šiltnamio komplektacijoje įtrauktas kanalinio polikarbonato dangos pasirinkimas - 4 arba 6 mm storio. Danga yra gaminama iš kokybiško europietiško kanalinio polikarbonato, užtikrinančio ilgaamžiškumą ir puikias termoizoliacines savybes. Pasirinkus šiltnamį su polikarbonato danga, galite būti tikri dėl jo ilgaamžiškumo - gamintojas suteikia net 10 metų garantiją nuo UV spindulių!

Šiltnamis puikiai pritaikytas Lietuvos klimato sąlygoms, su tvirtinimo kojomis, įkasamomis į žemę po 40cm gylyje. Komplektacijoje esantys sutvirtinimai kiekvienai arkai suteikia papildomą tvirtumą, o kokybiškas polikarbonatas apsaugo nuo nepageidaujamos drėgmės. Šiltnamio nereikia išmontuoti žiemos metu.

UAB „MEISTRO KODAS“ šiltnamiams suteiktas CE ženklinimo sertifikatas, kurį išdavė UAB „KIWA inspecta“. Remiantis šiuo sertifikatu deklaruojame, kad gamybos proceso metu laikomės EXC2 darbų atlikimo klasės pagal EN 1090-1:2009+A1:2011, cinkuoto plieno, pagal EN10346: DX51D+Z be suvirinimo procesų.

Dėmesio!

Surinkdami šiltnamio karkasą ir dirbdami su kanalinio polikarbonato danga, visuomet dėvėkite apsaugines pirštines.

Šiltnamio montavimui bus reikalinga:

- 8 mm diametro šešiakampis veržliaraktis arba veržliaraktis atviru galu;
- Atsuktuvas su kryžminiu antgaliu arba akumuliatorinis suktuvas;
- Kastuvas, šiltnamiui įtvirtinti į žemę;
- Gulsčiukas, lygumui pamatuoti;
- Virvė, įstrižainei išmatuoti;
- Peilis, pjaustyti polikarbonato lakštams;

Statant šiltnamį, svarbu pasirinkti jam tinkamą vietą bei vadovautis Valstybinės teritorijų planavimo reglamentais. Šiltnamio nepatartina montuoti, esant nepalankioms oro sąlygoms - pučiant stipriam vėjui, lyjant, esant audrai. Prieš pradėdami šiltnamio surinkimo darbus, turėtumėte susipažinti su pateiktomis montavimo Instrukcijomis, jų eiliškumu, laikytis pateiktų nurodymų bei vadovautis rekomendacijomis.

GAMINTOJO GARANTIJOS IR SĄLYGOS

INFORMUOJAME, kad visas gamintojo garantijas, įsipareigojimus, prekės grąžinimo sąlygas, nemokamo serviso aptarnavimo sąlygas, aktualią ir svarbią informaciją apie montavimo eigą bei kitus patarimus, kaip paruošti šiltnamį žiemai rasite gamintojo internetinėje svetainėje – GARANTIJOS SĄLYGOS.

www.meistrokodas.lt.

Dear customers!

The exclusive Lithuanian greenhouse model KLASIKA SLIM is a reliable, durable and easy-to-assemble model. This traditional arch type greenhouse is perfect for growing a variety of crops due to its simple construction. The greenhouse model uses an exceptionally strong and high-quality galvanized metal frame, which guarantees durability. The profiles are made of 1mm thick 78mm wide galvanized metal, formed into omega-shaped profiles in an industrial way. The greenhouse is certified.
The greenhouse package includes your choice of channel polycarbonate coating - 4 or 6 mm thick. The coating is made of high-quality European channel polycarbonate, which ensures durability and excellent thermal insulation properties. If you choose a greenhouse with a polycarbonate coating, you can be sure of its durability - the manufacturer even provides a 10-year warranty against UV rays!
The greenhouse is perfectly adapted to the climatic conditions of Lithuania, with fixing legs dug into the ground at a depth of 40 cm. The reinforcements included in the set provide additional strength to each arch and protect the polycarbonate from moisture. The greenhouse does not need to be dismantled during the winter.

The greenhouses of UAB "MEISTRO KODAS" have been granted a CE marking certificate, issued by UAB "KIWA inspecta". Based on this certificate, we declare that the production production process we comply with EXC2 performance class according to EN 1090-1:2009+A1:2011, galvanized steel, according to EN10346: DX51D+Z without welding processes.

Attention!

When assembling the greenhouse frame and working with the channel polycarbonate coating, always wear protective gloves. For the installation of the greenhouse, you will need:

- 8 mm diameter hexagonal wrench or open end wrench;
- Cross slot screwdriver or electric screwdriver;
- Shovel for anchoring the greenhouse to the ground;
- A spirit level to measure flatness;
- Rope, to measure diagonally;
- Knife for cutting polycarbonate sheets;

When building a greenhouse, it is important to choose the right place for it and follow the State Spatial Planning Regulations. It is not advisable to install the greenhouse in adverse weather conditions - strong wind, rain, storm.
Before starting the greenhouse assembly work, you should familiarize yourself with the provided Installation instructions, their order, follow the instructions and follow the recommendations.

MANUFACTURER'S WARRANTIES AND CONDITIONS

IMPORTANT! All the manufacturer's guarantees, obligations, product return conditions, free service conditions, relevant and important information about greenhouse installation and advice on how to prepare the greenhouse for winter can be found on the manufacturer's website WARRANTY TERMS (GARANTIJOS SĄLYGOS).

www.meistrokodas.lt.

LV

Cienījamie klienti!

Īpašais Lietuvas siltumnīcas modelis KLASIKA SLIM ir uzticams, izturīgs un viegli montējams modelis. Šī tradicionālā arkveida tipa siltumnīca ir lieliski piemērota dažādu kultūru audzēšanai, pateicoties tās vienkāršajai konstrukcijai. Siltumnīcas modelī izmantots īpaši izturīgs un kvalitatīvs cinkota metāla karkass, kas garantē izturību. Profili izgatavoti no 1mm bieza 78mm plata cinkota metāla, kas industriālā veidā veidoti omega formas profilos.
Siltumnīca ir sertificēta.Siltumnīcas komplektā ietilpst šūnu polikarbonāta pārklājums - 4 vai 6 mm biezs. Eiropā ražotais šūnu polikarbonāta pārklājums ir augstas kvalitātes, kas nodrošina izturību un lieliskas siltumizolācijas īpašības. Izvēloties siltumnīcu ar polikarbonāta pārklājumu, varat būt pārliecināti par tās izturību – ražotājs nodrošina 10 gadu garantiju pret UV stariem!Siltumnīca lieliski pielāgota dažādiem klimatiskajiem apstākļiem.
Siltumnīca stiprinās ar 40 cm dziļumā zemē ieraktām fiksējošām kājām.
Komplektā iekļautie pastiprinājumi nodrošina papildu stiprību katrai arkai, un augstas kvalitātes polikarbonāts pasargā no nevēlama mitruma.

UAB "MEISTRO KODAS" siltumnīcām ir piešķirts UAB "KIWA inspecta" izsniegts CE marķējuma sertifikāts. Pamatojoties uz šo sertifikātu, mēs apliecinām, ka ražošanas procesā mēs atbilstam EXC2 veiktspējas klasei saskaņā ar EN 1090-1:2009+A1:2011, cinkota tērauda, saskaņā ar EN 10346: DX51D+Z bez metināšanas procesiem.

Uzmanību!

Montējot siltumnīcas karkasu un strādājot ar šūnu polikarbonāta pārklājumu, vienmēr valkājiet aizsargcimdus.
Siltumnīcas uzstādīšanai jums būs nepieciešams:

- 8 mm diametra seššstūra uzgriežņu atslēga vai atvērtā gala uzgriežņu atslēga;
- Krustveida skrūvgriezis vai akumutatora skrūvgriezis;
- Lāpsta siltumnīcas nostiprināšanai zemē;
- Līmeņrādis līmeņa mērīšanai;
- Virve, mērīšanai pa diagonāli;
- Nazis polikarbonāta lokšņu griešanai ;

Būvējot siltumnīcu, svarīgi izvēlēties tai pareizo vietu un ievērot Valsts teritorijas plānošanas noteikumus. Siltumnīcu nav vēlams monēt nelabvēlīgos laika apstākļos – stiprs vējš, lietus, vētra. Pirms siltumnīcas montāžas darbu uzsākšanas jāiepazīstas ar sniegtajām uzstādīšanas instrukcijām, to secību, jāievēro norādījumi un jāievēro ieteikumi.

RAŽOTĀJA GARANTIJAS UN NOSACĪJUMI

INFORMĒJAM, ka visas ražotāja garantijas, saistības, preces atgriešanas nosacījumi, bezmaksas apkalpošanas nosacījumi, aktuāla un svarīga informācija par siltumnīcas uzstādīšanu un ieteikumi siltumnīcas sagatavošanai ziemai atrodami ražotāja mājaslapā – GARANTIJAS NOTEIKUMI (GARANTIJOS SĄLYGOS).

www.meistrokodas.lt.

Szanowni Klienci!

PL

Specjalny litewski model szklarni KLASIKA SLIM to model niezawodny, trwały i łatwy w montażu. Ta tradycyjna szklarnia typu łukowego, dzięki swojej prostej konstrukcji, idealnie nadaje się do uprawy różnorodnych roślin. W modelu szklarni zastosowano wyjątkowo mocną i wysokiej jakości ramę z ocynkowanego metalu, która gwarantuje trwałość. Profile wykonane są z blachy ocynkowanej o grubości 1 mm i szerokości 78 mm, uformowanej w kształt omegi w sposób przemysłowy. Szklarnia posiada certyfikat.
Pakiet szklarniowy obejmuje wybór kanałowej powłoki poliwęglanowej o grubości 4 lub 6 mm. Powłoka wykonana jest z wysokiej jakości europejskiego poliwęglanu kanałowego, który zapewnia trwałość i doskonałe właściwości termoizolacyjne. Decydując się na szklarnię z powłoką poliwęglanową, możesz być pewien jej trwałości – producent udziela nawet 10-letniej gwarancji na działanie promieni UV!
Szklarnia jest doskonale dostosowana do warunków klimatycznych Litwy, z nogami mocującymi wkopanymi w ziemię na głębokość 40 cm. Znajdujące się w zestawie wzmocnienia zapewniają dodatkowe wzmocnienie każdego łuku, a wysokiej jakości poliwęglan chroni przed niepożądaną wilgocią. Szklarni nie trzeba demontować na zimę.

UAB „MEISTRO KODAS" otrzymał certyfikat na znak CE wydany przez UAB „KIWA inspecta". Na podstawie tego certyfikatu oświadczamy, że w procesie produkcji spełniamy wymagania klasy wydajności EXC2 wg EN 1090-1:2009+A1:2011, stali ocynkowanej wg EN10346: DX51D+Z.

Uwaga!

Montując ramę szklarni i pracując z poliwęglanem komorowym zawsze używaj rękawic ochronnych. Do montażu szklarni niezbędne będą następujące elementy:

- Klucz sześciokątny o średnicy 8 mm lub klucz otwarty;
- Wkrętak krzyżakowy lub wkrętarka akumulatorowa;
- Szpadel, do zakotwiczenia szklarni w ziemię;
- Poziomica do pomiaru płaskości;
- Sznur do mierzenia przekątnej;
- Nóż do cięcia płyt poliwęglanowych;

Przy budowie szklarni ważne jest, aby wybrać odpowiednie miejsce i przestrzegać państwowych rozporządzeń dotyczących planowania. Nie zaleca się instalowania szklarni w niekorzystnych warunkach atmosferycznych, takich jak silny wiatr, deszcz lub burza.Przed rozpoczęciem montażu szklarni należy zapoznać się z instrukcją montażu, kolejnością montażu oraz postępować zgodnie z instrukcją i zaleceniami.
Ważne! Sprawdź zawartość opakowania w odniesieniu do dostarczonej listy części. Podczas montażu szklarni zalecamy łatwe ręczne dokręcanie śrub, aby w razie potrzeby można było swobodnie poruszać i regulować profile. Wyrównaj zmontowaną ramę za pomocą poziomicy przed zamocowaniem śrub.

GWARANCJE I WARUNKI PRODUCENTA

UWAGA! wszystkie gwarancje producenta, zobowiązania, warunki zwrotu produktu, warunki bezpłatnego serwisu, istotne i ważne informacje dotyczące procesu instalacji oraz inne wskazówki dotyczące dekorowania szklarni na zimę znajdują się na stronie producenta - WARUNKI GWARANCJI (GARANTIJOS SĄLYGOS).
www.meistrokodas.lt.

EE

Lugupeetud kliendid!

Leedu kasvuhoone erimudel KLASIKA SLIM on töökindel, vastupidav ja lihtsalt kokkupandav mudel. See traditsiooniline kaare tüüpi kasvuhoone sobib oma lihtsa ehituse tõttu suurepäraselt erinevate põllukultuuride kasvatamiseks. Kasvuhoone mudelil on kasutatud erakordselt tugevat ja kvaliteetset tsingitud metallkarkassi, mis garanteerib vastupidavuse. Profiilid on valmistatud 1 mm paksusest 78 mm laiusest tsingitud metallist, mis on vormitud tööstuslikul viisil oomega-kujulisteks profiilideks. Kasvuhoone on sertifitseeritud.
Kasvuhoonepakett sisaldab valikus kanalipolükarbonaatkatet - paksusega 4 või 6 mm. Kate on valmistatud kvaliteetsest Euroopa kanaliga polükarbonaadist, mis tagab vastupidavuse ja suurepärased soojusisolatsiooniomadused. Valides polükarbonaatkattega kasvuhoone, võite olla kindel selle vastupidavuses - tootja annab UV-kiirte eest isegi 10-aastase garantii!
Kasvuhoone on suurepäraselt kohanenud Leedu kliimatingimustega, 40 cm sügavusele maasse kaevatud kinnitusjalad. Komplekti kuuluvad tugevdused annavad igale kaarele lisatugevust ning kvaliteetne polükarbonaat kaitseb soovimatu niiskuse eest.
Kasvuhoonet ei pea talve jooksul lahti võtma.

UAB "MEISTRO KODAS" kasvuhoonetele on antud nende poolt väljastatud CE märgistuse sertifikaat UAB "KIWA inspecta". Selle sertifikaadi alusel kinnitame, et tootmisprotsessjärgime EXC2 jõudlusklassi vastavalt EN 1090-1:2009+A1:2011, tsingitud teras, vastavalt standardile EN10346: DX51D+Z ilma keevitusprotsessideta.

Tähelepanu!

Kasvuhoone karkassi kokkupaneku ja kanal polükarbonaadiga töötamise ajal tingimata kandke kaitseriietust ja isiklikke töökaitsevahendeid!
Kasvuhoone kokkupanekuks on Teil vaja järgmisi tööriistu:

- 8 mm kuuskant või tavalist mutrivõtit;
- Ristotsaga käsi - või akurkruvikeerajat;
- Labidas aujude kaevamiseks;
- Vesiloodi - horisontaalsuse mõõtmiseks;
- Jämedat nööri diagonaalide mõõtmiseks;
- Nuga (või murtava teraga lõikenuga) polükarbonaadi lõikamiseks;
- Vajaduse korral täitke kohalikke ehitusnõudeid.

Tugeva tuule korral tingimata sulgege akned ja uksed! Juhul kui kasvuhoone paigaldamise kohas maapind on väga pehme, siis soovitame kasvuhoone täiendavalt maapinda kinnitada. Enne kasvuhoone kokkupanekut peaksite vähemalt üks kord läbi lugema tema kokkupaneku juhendi, kasvuhoone kõikide sektsioonide ja profiilidega. See on tähtis kasvuhoone õigeks paigaldamiseks.

TOOTJA GARANTIID JA TINGIMUSED

TÄHTIS! Anname teada, et kõik tootjapoolsed garantiid, kohustused, toote tagastamise tingimused, tasuta teenindustingimused, asjakohane ja oluline info kasvuhoone paigaldamise kohta ning nõuanded kasvuhoone talveks ettevalmistamiseks on leitavad tootja kodulehelt GARANTII TINGIMUSED (GARANTIJOS SĄLYGOS).

www.meistrokodas.lt.

Sehr geehrte Kunden!

DE

Das spezielle litauische Gewächshausmodell KLASIKA SLIM ist ein zuverlässiges, langlebiges und einfach zu montierendes Modell. Dieses traditionelle Bogengewächshaus eignet sich aufgrund seiner einfachen Konstruktion perfekt für den Anbau einer Vielzahl von Nutzpflanzen. Das Gewächshausmodell verwendet einen außergewöhnlich starken und hochwertigen verzinkten Metallrahmen, der Langlebigkeit garantiert. Die Profile bestehen aus 1 mm dickem und 78 mm breitem verzinktem Metall und werden industriell zu Omega-Profilen geformt.
Das Gewächshaus ist zertifiziert.
Das Gewächshauspaket umfasst eine Auswahl an Kanalbeschichtungen aus Polycarbonat – 4 oder 6 mm dick. Die Beschichtung besteht aus hochwertigem europäischem Kanalpolycarbonat, das Langlebigkeit und hervorragende Wärmedämmeigenschaften gewährleistet. Wenn Sie sich für ein Gewächshaus mit Polycarbonatbeschichtung entscheiden, können Sie sich auf dessen Langlebigkeit verlassen – der Hersteller gewährt sogar 10 Jahre Garantie gegen UV-Strahlen!
Das Gewächshaus ist perfekt an die klimatischen Bedingungen Litauens angepasst und verfügt über Befestigungsbeine, die in einer Tiefe von 40 cm in den Boden eingegraben sind. Im Set enthaltene Verstärkungen verleihen jedem Bogen zusätzliche Festigkeit und hochwertiges Polycarbonat schützt vor unerwünschter Feuchtigkeit. Im Winter muss das Gewächshaus nicht abgebaut werden.

Die Gewächshäuser von UAB "MEISTRO KODAS" haben ein von ihnen ausgestelltes CE-Kennzeichnungszertifikat erhalten UAB "KIWA inspecta". Aufgrund dieses Zertifikats erklären wir, dass der Produktionsprozesswir erfüllen die Leistungsklasse EXC2 nach EN 1090-1:2009+A1:2011, Stahl verzinkt, nach EN10346: DX51D+Z ohne Schweißverfahren.

Aufmerksamkeit!

Tragen Sie bei der Montage des Gewächshausrahmens und der Arbeit mit der Polycarbonatabdeckung des Kanals immer Schutzhandschuhe.
Für die Installation des Gewächshauses benötigen Sie:

- Sechskantschlüssel oder Gabelschlüssel mit 8 mm Durchmesser;
- Kreuzschlitzschraubendreher oder Akkuschrauber;
- Schaufel zum Verankern des Gewächshauses am Boden;
- Eine Wasserwaage zum Messen der Ebenheit;
- Seil, diagonal zu messen;

Messer zum Schneiden von Polycarbonatplatten;

Beim Bau eines Gewächshauses ist es wichtig, den richtigen Standort dafür zu wählen und die Landesraumordnungsverordnung zu beachten. Es ist nicht ratsam, das Gewächshaus bei widrigen Wetterbedingungen zu installieren - starker Wind, Regen, Sturm.
Bevor Sie mit der Montage des Gewächshauses beginnen, sollten Sie sich mit der mitgelieferten Installationsanleitung und deren Reihenfolge vertraut machen, die Anweisungen befolgen und die Empfehlungen befolgen.

GEWÄHRLEISTUNGEN UND BEDINGUNGEN DES HERSTELLERS

BITTE BEACHTEN SIE, dass alle Herstellergarantien, Verpflichtungen, Produktrückgabebedingungen, kostenlosen Servicebedingungen, relevante und wichtige Informationen zur Installation und Ratschläge zur Vorbereitung des Gewächshauses auf den Winter auf der Website des Herstellers zu finden sind – GARANTIEBEDINGUNGEN (GARANTIJOS SĄLYGOS). **www.meistrokodas.lt.**

RU

Дорогие клиенты!

Специальная литовская модель теплицы KLASIKA SLIM – надежная, долговечная и простая в сборке модель. Эта традиционная теплица арочного типа идеально подходит для выращивания различных культур благодаря своей простой конструкции. В модели теплицы используется исключительно прочный и качественный каркас из оцинкованного металла, что гарантирует долговечность. Профили изготовлены из оцинкованного металла толщиной 1 мм и шириной 78 мм, формованного промышленным способом в профили омега-образной формы. Теплица сертифицирована.
В комплектацию теплицы входит выбор покрытия из канального поликарбоната – толщиной 4 или 6 мм. Покрытие изготовлено из высококачественного европейского швеллерного поликарбоната, что обеспечивает долговечность и отличные теплоизоляционные свойства. Если вы выберете теплицу с поликарбонатным покрытием, вы можете быть уверены в ее долговечности – производитель даже дает 10-летнюю гарантию от УФ-лучей! Теплица идеально адаптирована к климатическим условиям Литвы, с вкопанными в землю на глубину 40 см опорами. Арматуры, входящие в комплект, придают каждой арке дополнительную прочность, а качественный поликарбонат защищает от нежелательной влаги. Теплицу не нужно разбирать на зиму.

Теплицы UAB "MEISTRO KODAS" получили сертификат маркировки CE, выданный ЗАО "KIWA inspecta". На основании этого сертификата мы заявляем, что производственный процесс соответствует классу производительности EXC2 согласно EN 1090-1:2009+A1:2011, оцинкованная сталь, согласно EN10346: DX51D+Z без сварочных процессов.

Внимание!

При сборке каркаса теплицы и работе с покрытием из сотового поликарбоната обязательно надевайте защитные перчатки.
Для установки теплицы вам потребуются:

- шестигранный ключ диаметром 8 мм;
- Крестовая отвертка или аккумуляторный шуруповерт;
- Лопата для крепления теплицы к земле;
- Уровень для измерения плоскостности;
- Веревка, мерить по диагонали;
- Нож для резки листов поликарбоната;

При строительстве теплицы важно правильно выбрать для нее место и соблюдать Правила государственного территориального планирования.
Не рекомендуется устанавливать теплицу при неблагоприятных погодных условиях – сильном ветре, дожде, буре.Перед началом работ по сборке теплицы следует ознакомиться с предоставленной инструкцией по монтажу, их порядком, следовать инструкциям и выполнять рекомендации.

ГАРАНТИИ И УСЛОВИЯ ПРОИЗВОДИТЕЛЯ

ВНИМАНИЕ! Сообщаем вам, что все гарантии, обязательства производителя, условия возврата товара, условия бесплатного обслуживания, актуальную и важную информацию по установке теплицы и советы по подготовке теплицы к зиме можно найти на сайте производителя УСЛОВИЯ ГАРАНТИИ(GARANTIJOS SĄLYGOS).
www.meistrokodas.lt.

Hyvä asiakas!

Liettualainen kasvihuoneen erikoismalli KLASIKA SLIM on luotettava, kestävä ja helposti koottava malli. Tämä perinteinen kaarityyppinen kasvihuone sopii erinomaisesti erilaisten kasvien viljelyyn yksinkertaisen rakenteensa ansiosta. Kasvihuonemallissa on käytetty poikkeuksellisen vahvaa ja laadukasta galvanoitua metallirunkoa, joka takaa kestävyyden. Profiilit on valmistettu 1mm paksusta 78mm leveästä galvanoidusta metallista, joka on muotoiltu teollisesti omegan muotoisiksi profiileiksi. Kasvihuone on sertifioitu.
Kasvihuonepaketti sisältää valittavana kanavapolykarbonaattipinnoitteen - 4 tai 6 mm paksu. Pinnoite on valmistettu korkealaatuisesta eurooppalaisesta kanavapolykarbonaatista, joka varmistaa kestävyyden ja erinomaiset lämmöneristysominaisuudet. Jos valitset kasvihuoneen, jossa on polykarbonaattipinnoite, voit olla varma sen kestävyydestä – valmistaja antaa jopa 10 vuoden takuun UV-säteitä vastaan!
Kasvihuone soveltuu äydellisesti Liettuan ilmasto-olosuhteisiin, ja kiinnitysjalat on kaivettu maahan 40 cm:n syvyyteen. Sarjan mukana tulevat vahvistukset antavat lisävoimaa jokaiselle kaarelle ja suojaavat polykarbonaattia kosteudelta. Kasvihuonetta ei tarvitse purkaa talven aikana.

UAB "MEISTRO KODAS" kasvihuoneille on myönnetty UAB "KIWA inspectan" myöntämä CE-merkintäsertifikaatti. Tämän sertifikaatin perusteella vakuutamme, että noudatamme tuotantoprosessissa EN 1090-1:2009+A1:2011 mukaista EXC2-suorituskykyluokkaa, galvanoitu teräs, EN10346: DX51D+Z ilman hitsausprosesseja.

Huomio!

Käytä aina suojakäsineitä, kun kokoat kasvihuoneen runkoa ja työskentelet kanavan polykarbonaattikannen kanssa.
Kasvihuoneen asentamiseen tarvitset:

- Halkaisijaltaan 8 mm:n kuusiokoloavain tai kiintoavain;
- Phillips-ruuvimeisseli tai johdoton ruuvimeisseli;
- Lapio kasvihuoneen ankkuroimiseksi maahan;
- Vesivaaka tasaisuuden mittaamiseen;
- Köysi, mitataan vinottain;
- Veitsi polykarbonaattilevyjen leikkaamiseen;

Kasvihuonetta rakennettaessa on tärkeää valita sille oikea paikka ja seurata osavaltion alueita suunnittelusäännöt. Kasvihuonetta ei kannata asentaa epäsuotuisissa sääolosuhteissa olosuhteet - voimakas tuuli, sade, myrsky. Ennen kuin aloitat kasvihuoneen kokoonpanotyön, sinun tulee tutustua toimitettuihin asennusohjeisiin, niiden järjestykseen, noudattaa ohjeita ja noudattaa suosituksia.

VALMISTAJAN TAKUUT JA EHDOT

HUOMIOI, että kaikki valmistajan takuut, velvoitteet, tuotteiden palautusehdot, ilmaiset huoltoehdot, oleelliset ja tärkeät tiedot asennusprosessista ja muut vinkit kasvihuoneen valmisteluun talveen löytyvät valmistajan verkkosivuilta - TAKUUEHDOT (GARANTIJOS SĄLYGOS).

www.meistrokodas.lt.

SE

Kära kund!

Den speciella litauiska växthusmodellen KLASIKA SLIM är en pålitlig, hållbar och lättmonterad modell. Detta traditionella växthus av valvtyp är perfekt för att odla en mängd olika grödor på grund av sin enkla konstruktion. Växthusmodellen använder en exceptionellt stark och högkvalitativ galvaniserad metallram, vilket garanterar hållbarhet. Profilerna är gjorda av 1 mm tjock 78 mm bred galvaniserad metall, formade till omega-form profiler på ett industriellt sätt. Växthuset är certifierat.
Växthuspaketet innehåller ett urval av kanalpolykarbonatbeläggning - 4 eller 6 mm tjock. Beläggningen är gjord av högkvalitativt europeiskt kanalpolykarbonat, vilket säkerställer hållbarhet och utmärkta värmeisoleringsegenskaper. Om du väljer ett växthus med polykarbonatbeläggning kan du vara säker på dess hållbarhet - tillverkaren ger till och med 10 års garanti mot UV-strålar!
Växthuset är perfekt anpassat till de klimatiska förhållandena i Litauen, med fixeringsben grävda i marken på ett djup av 40 cm. Förstärkningarna som ingår i setet ger ytterligare styrka till varje båge och skyddar polykarbonatet från fukt. Växthuset behöver inte demonteras under vintern

Växthusen i UAB "MEISTRO KODAS" har beviljats ett CE-märkningscertifikat utfärdat av UAB "KIWA inspecta". Baserat på detta certifikat deklarerar vi att vi under produktionsprocessen uppfyller prestandaklassen EXC2 enligt EN 1090-1:2009+A1:2011, galvaniserat stål, enligt EN10346: DX51D+Z utan svetsprocesser.

OBS!

När du monterar växthusramen och arbetar med kanalplasten, använd alltid skyddshandskar.
För installation av växthuset behöver du:

- 8 mm diameter sexkantnyckel eller öppen skiftnyckel;
- Stjärnskruvmejsel eller sladdlös skruvmejsel;
- Spade för förankring av växthuset i marken;
- Ett vattenpass för att mäta planhet;
- Rep, för att mäta diagonalt;
- Kniv för att skära kanalplast;

När man bygger ett växthus är det viktigt att välja rätt plats för det och följa statliga planbestämmelser. Det är inte tillrådligt att installera växthuset i ogynnsamma väderförhållanden - stark vind, regn, storm. Innan du påbörjar monteringsarbetet för växthuset bör du bekanta dig med de medföljande monteringsanvisningarna. Läs igenom ordningsföljden, följ instruktionerna och följ rekommendationerna.

TILLVERKARENS GARANTIER OCH VILLKOR

INFORMATION om alla tillverkarens garantier, skyldigheter, produktreturvillkor, gratis servicevillkor, relevant och viktig information om installationsprocessen och andra tips om hur du förbereder växthuset för vintern, finns på tillverkarens hemsida under GARANTIVILLKOR (GARANTIJOS SĄLYGOS).

www.meistrokodas.lt.

4 m² ŠILTNAMIO KLASIKA SLIM DETALIŲ SĄRAŠAS

List of details / Detaļu saraksts / Lista detali / Detailide nimekiri / Teileliste / Список деталей / Luettelo yksityiskohdista / Lista med delar

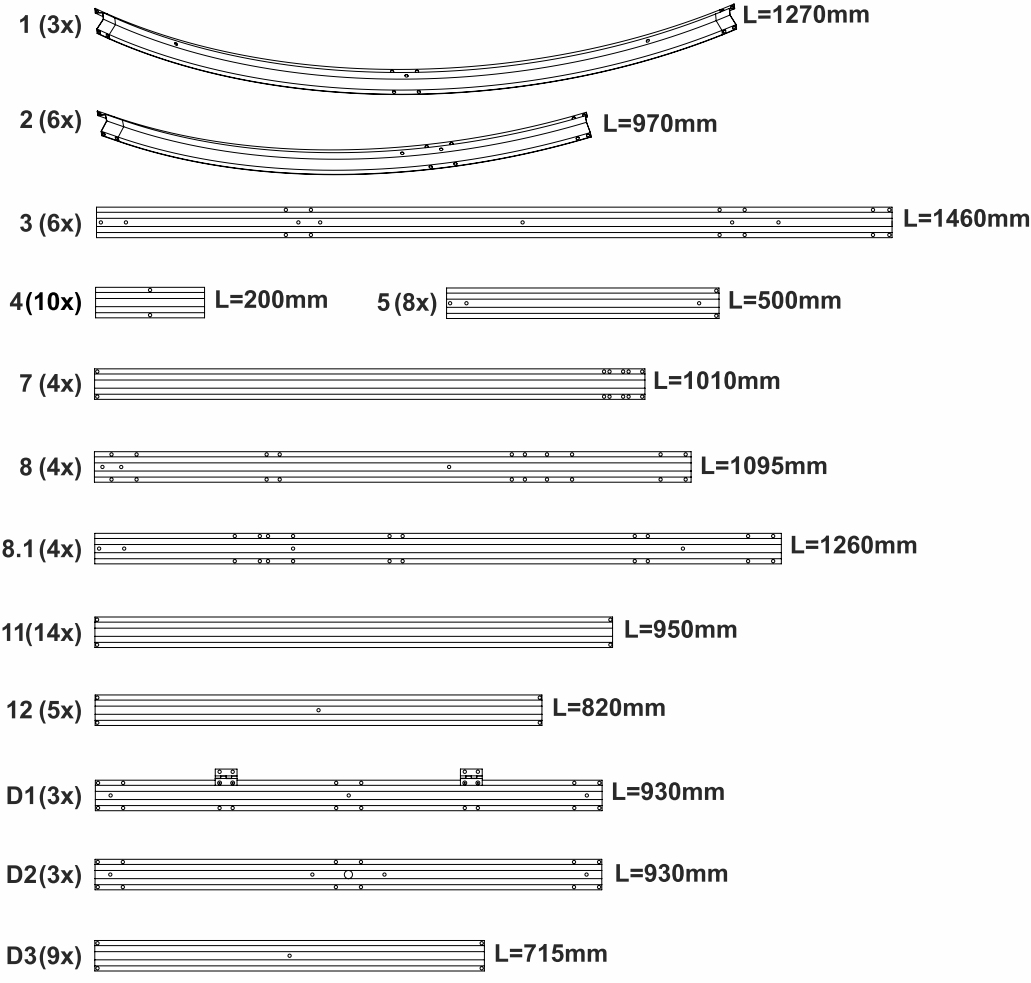

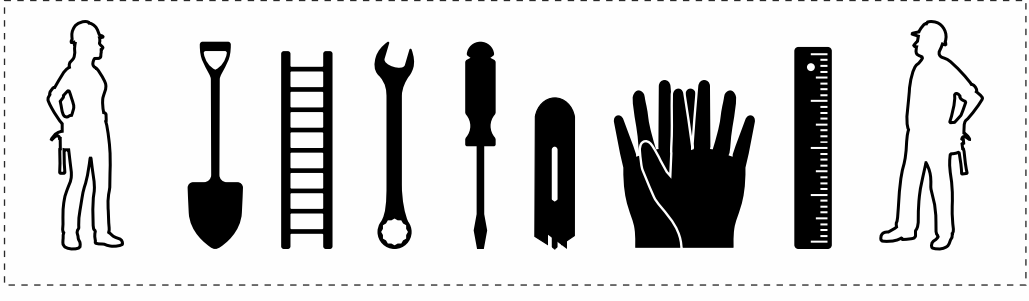

4 m² ŠILTNAMIO KLASIKA SLIM DETALIŲ SĄRAŠAS

List of details / Detaļu saraksts / Lista detali / Detailide nimekiri / Teileliste / Список деталей / Luettelo yksityiskohdista / Lista med delar

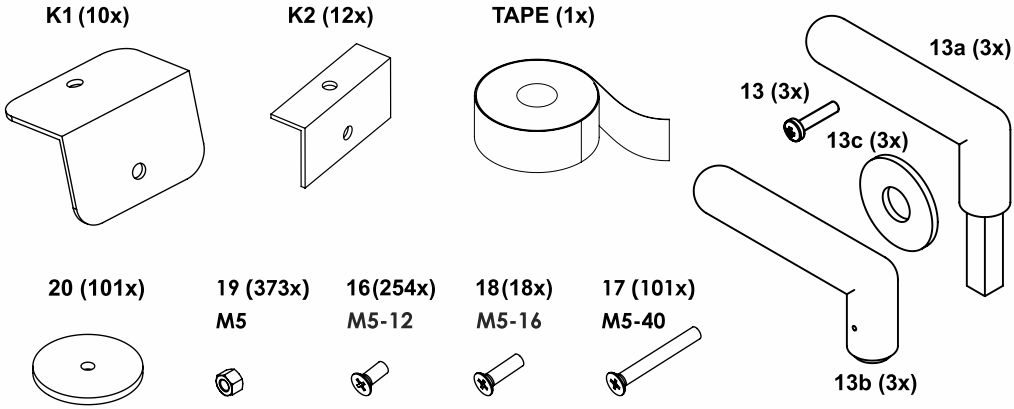

Polikarbonato lakštai / Polycarbonate sheet

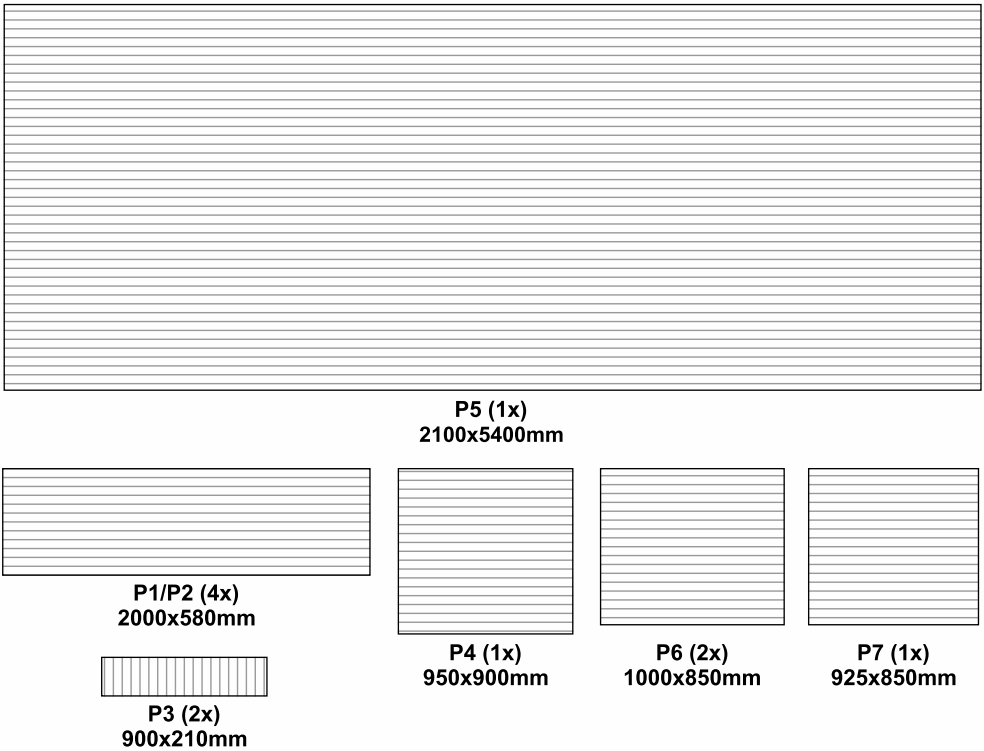

2m ŠILTNAMIO KLASIKA SLIM ARKINIS PRAILGINIMAS

Extension / Pagarinājumu / Przedluzenie / Pikendus / Verlängerung / Расширение / Laajennus / Förlängning

2m
Prailginimas / Extension

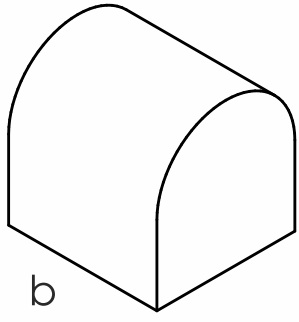

2,1m
Bazė / Base

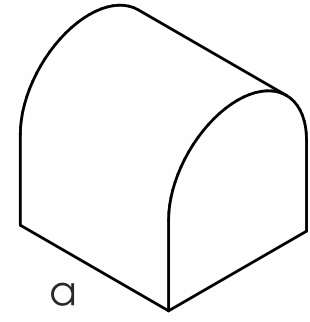

2m ŠILTNAMIO KLASIKA SLIM PRAILGINIMO MONTAVIMO PAVYZDYS

Example / Piemērs / Przykład / Näide / Beispiel / Пример / Esimerkki / Exempel

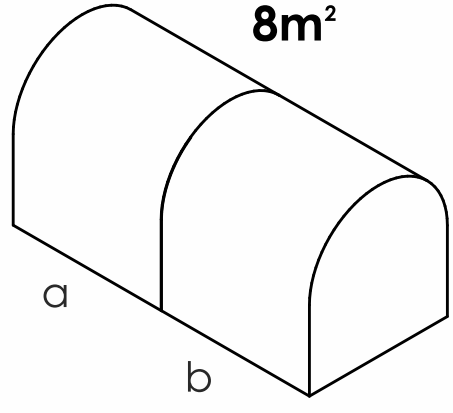

2m ŠILTNAMIO KLASIKA SLIM PRAILGINIMAS. DETALIŲ SĄRAŠAS

Extension / Pagarinājumu / Przedluzenie / Pikendus / Verlängerung / Расширение
Laajennus / Förlängning

List of details / Detaļu saraksts / Lista detali / Detailide nimekiri / Teileliste / Список деталей / Luettelo yksityiskohdista / Lista med delar

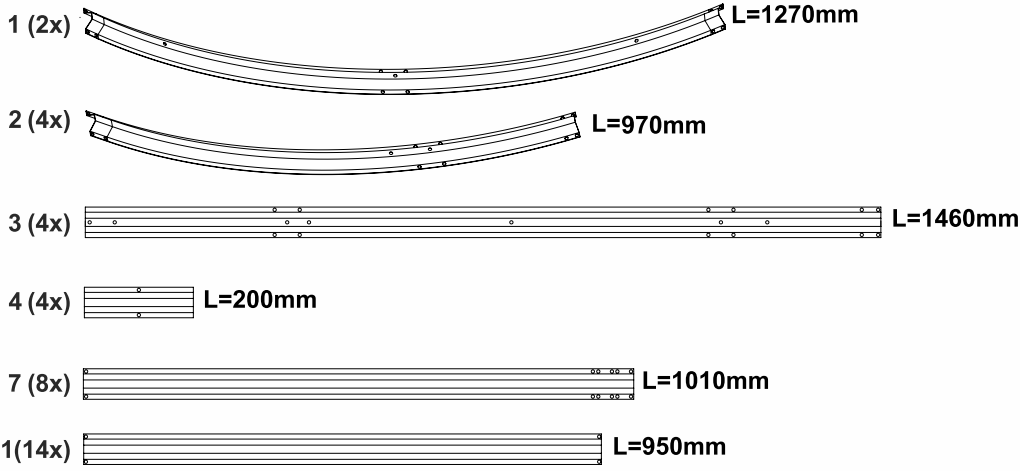

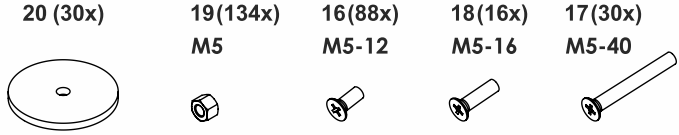

Polikarbonato lakštai / Polycarbonate sheet



P5 (1x)
2100x5400mm

8m² ŠILTNAMIO KLASIKA SLIM DETALIŲ SĄRAŠAS

List of details / Detaļu saraksts / Lista detali / Detailide nimekiri / Teileliste / Список деталей / Luettelo yksityiskohdista / Lista med delar

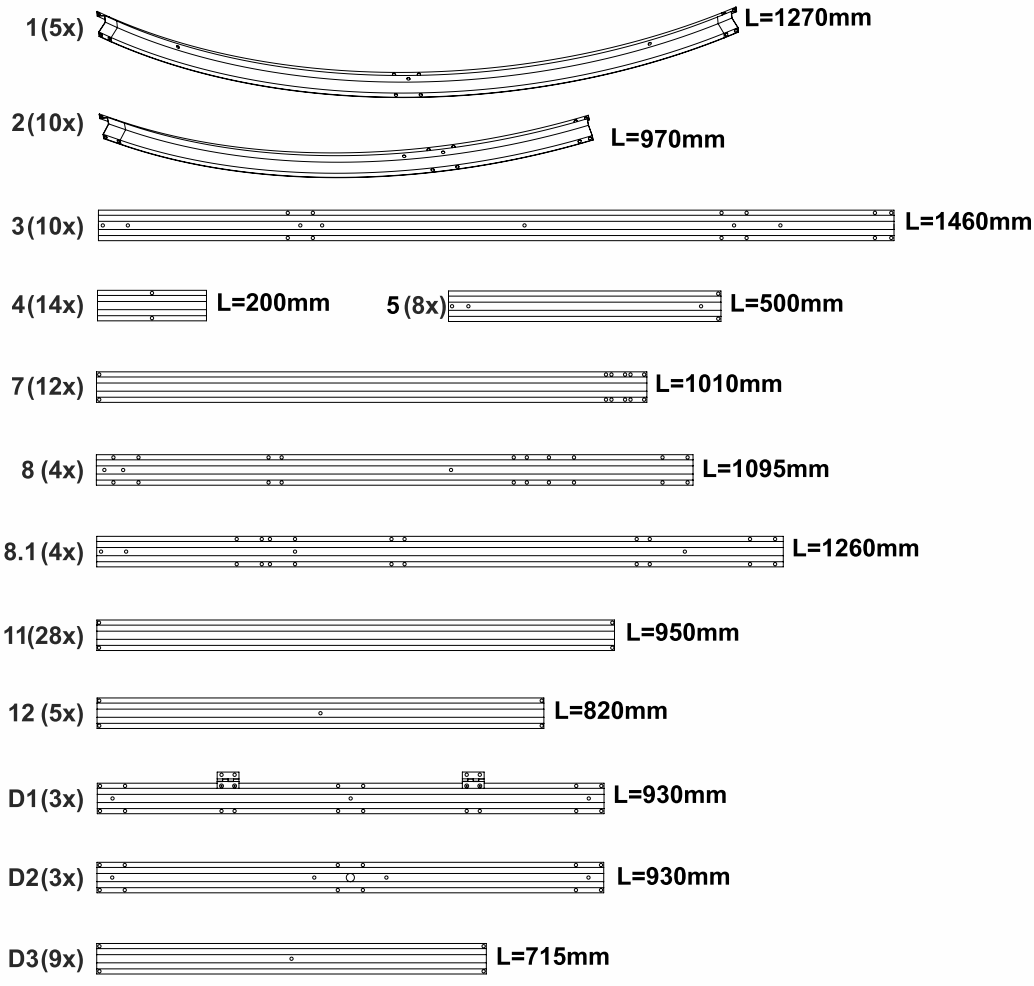

8m² ŠILTNAMIO KLASIKA SLIM DETALIŲ SĄRAŠAS

List of details / Detaļu saraksts / Lista detali / Detailide nimekiri / Teileliste / Список деталей / Luettelo yksityiskohdista / Lista med delar

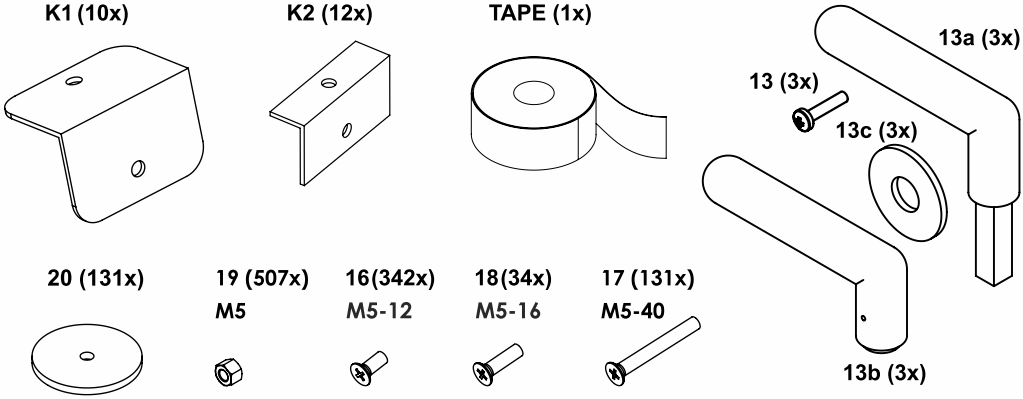

Polikarbonato lakštai / Polycarbonate sheet

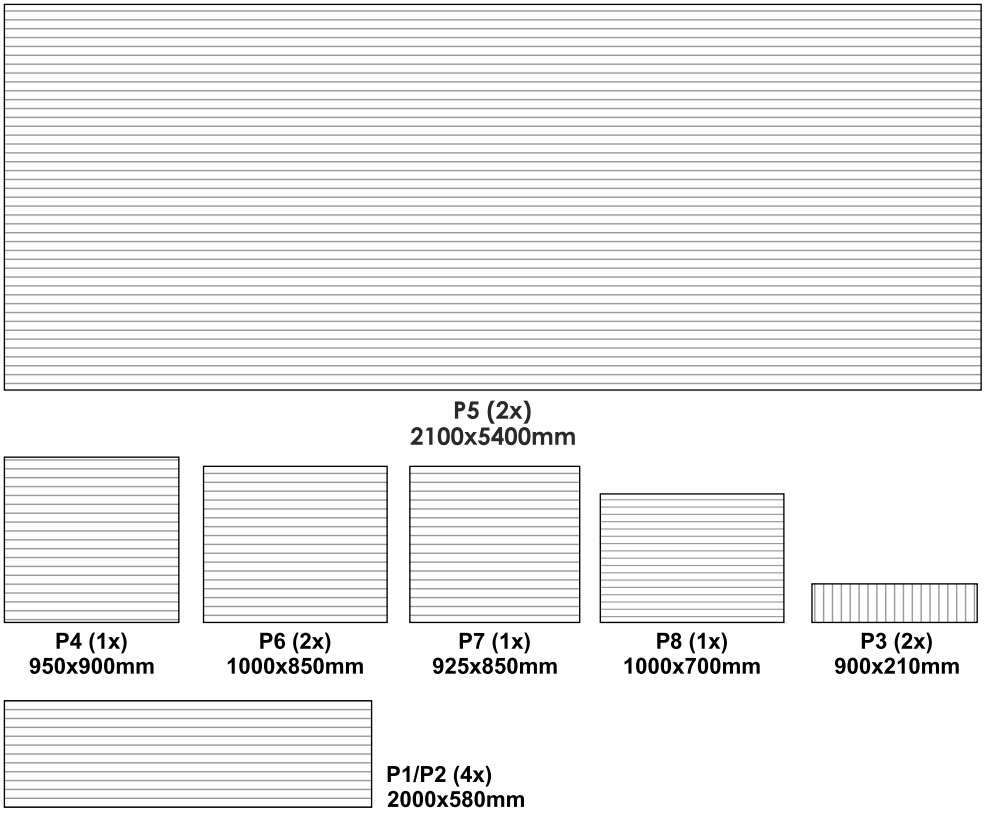

1

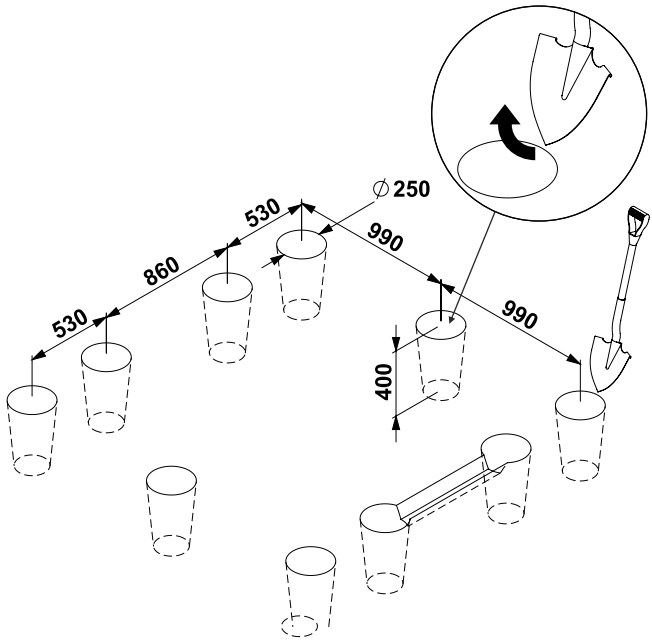
∅250
530
860
530
990
990
400

2

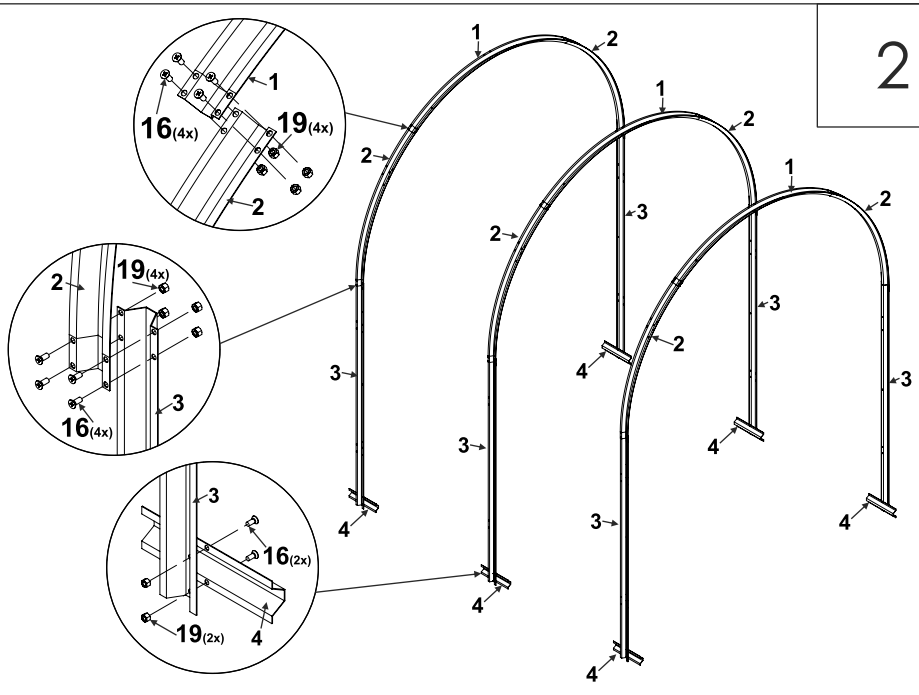
1
16(4x)
19(4x)
2
2
19(4x)
16(4x)
3
3
16(2x)
19(2x)
4

3

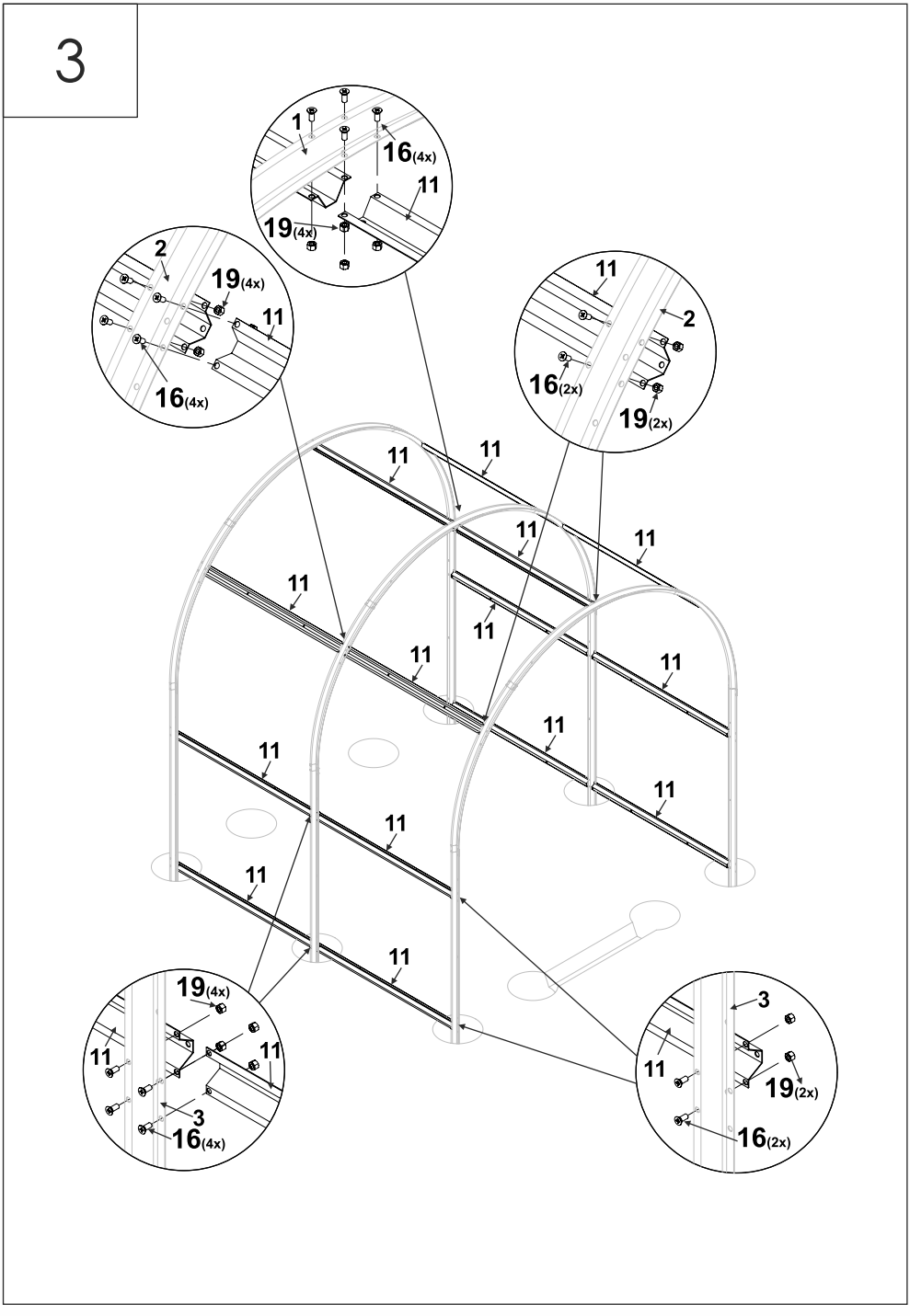
1
16(4x)
11
19(4x)
2
19(4x)
11
16(4x)
11
2
16(2x)
19(2x)
11
11
11
11
11
11
11
11
11
11
11
11
11
11
19(4x)
11
11
3
16(4x)
11
3
19(2x)
16(2x)

4

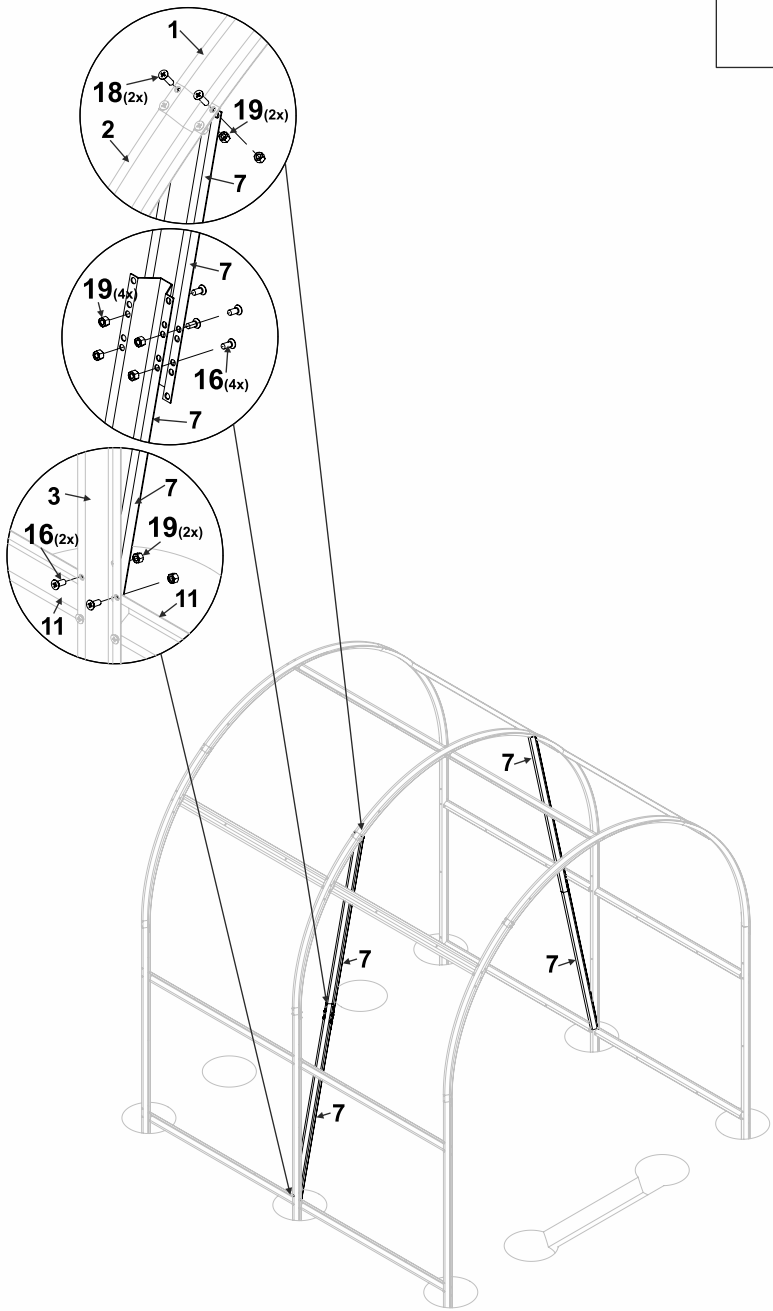

5

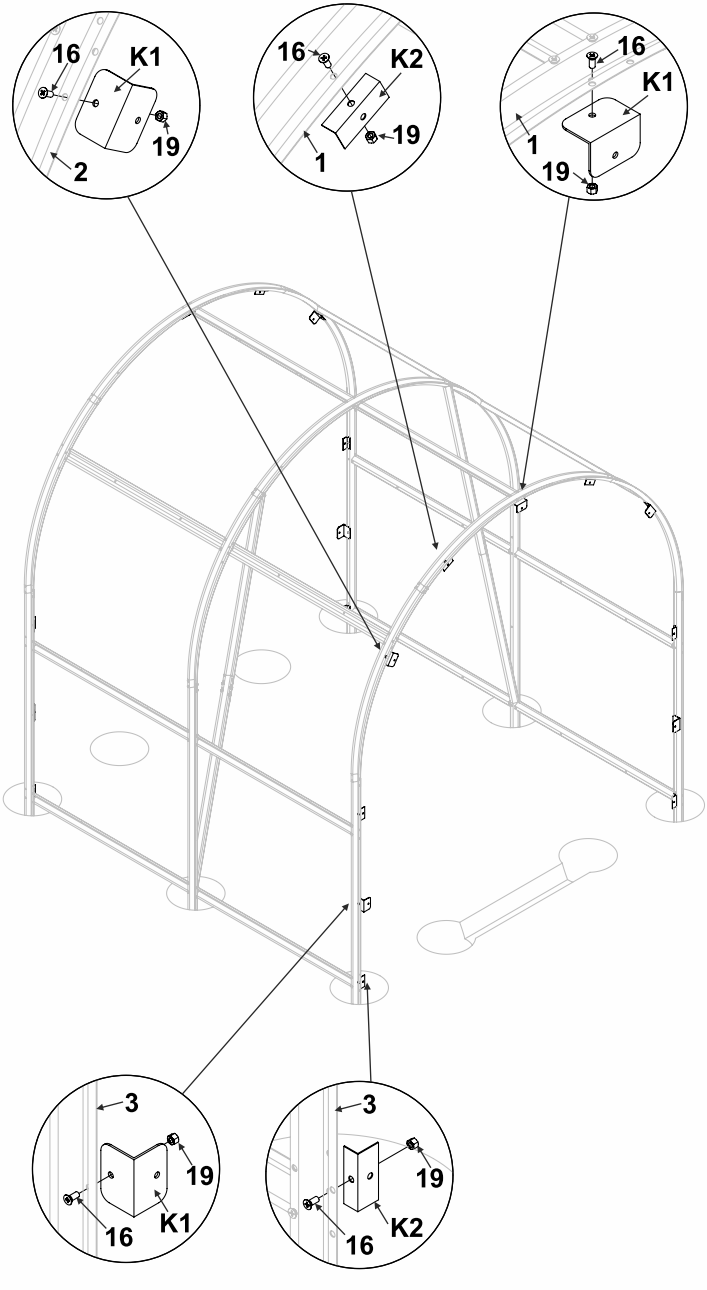

6

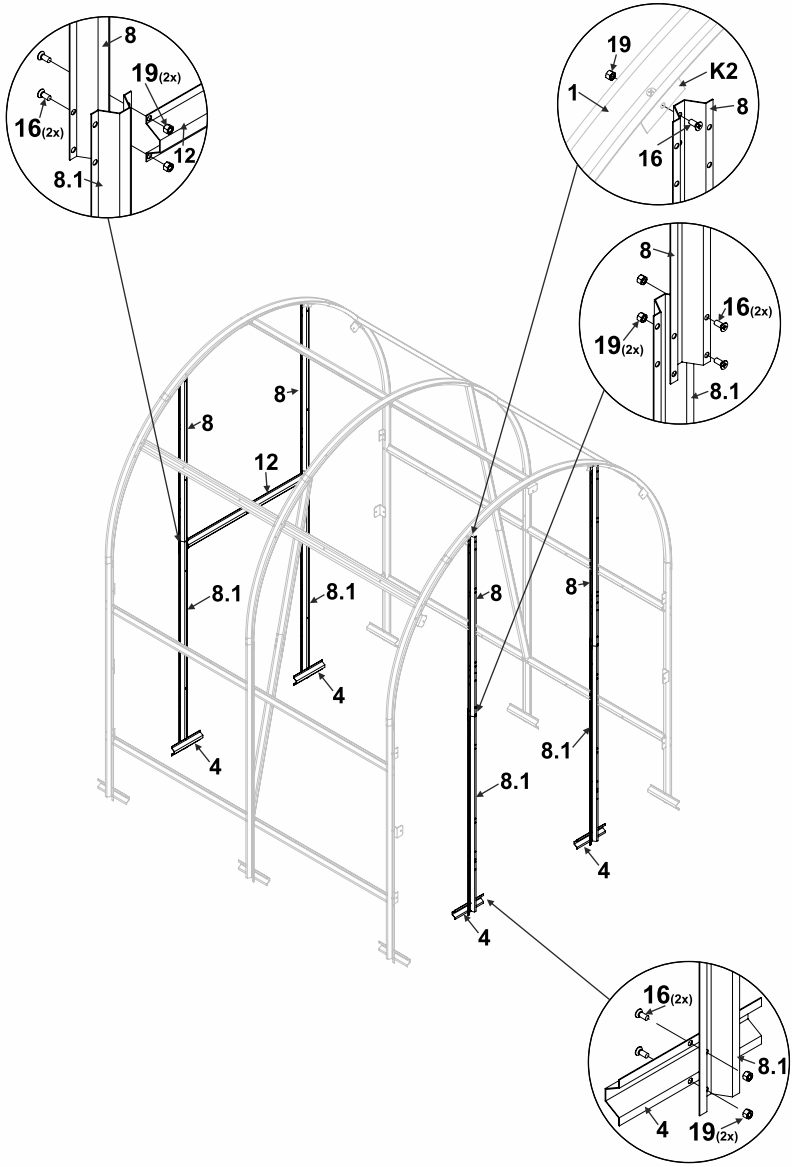
8
19(2x)
16(2x)
12
8.1
19
K2
1
8
16
8
16(2x)
19(2x)
8.1
8
8
12
8.1
8.1
4
4
8
8
8.1
8.1
4
16(2x)
8.1
4
19(2x)

7

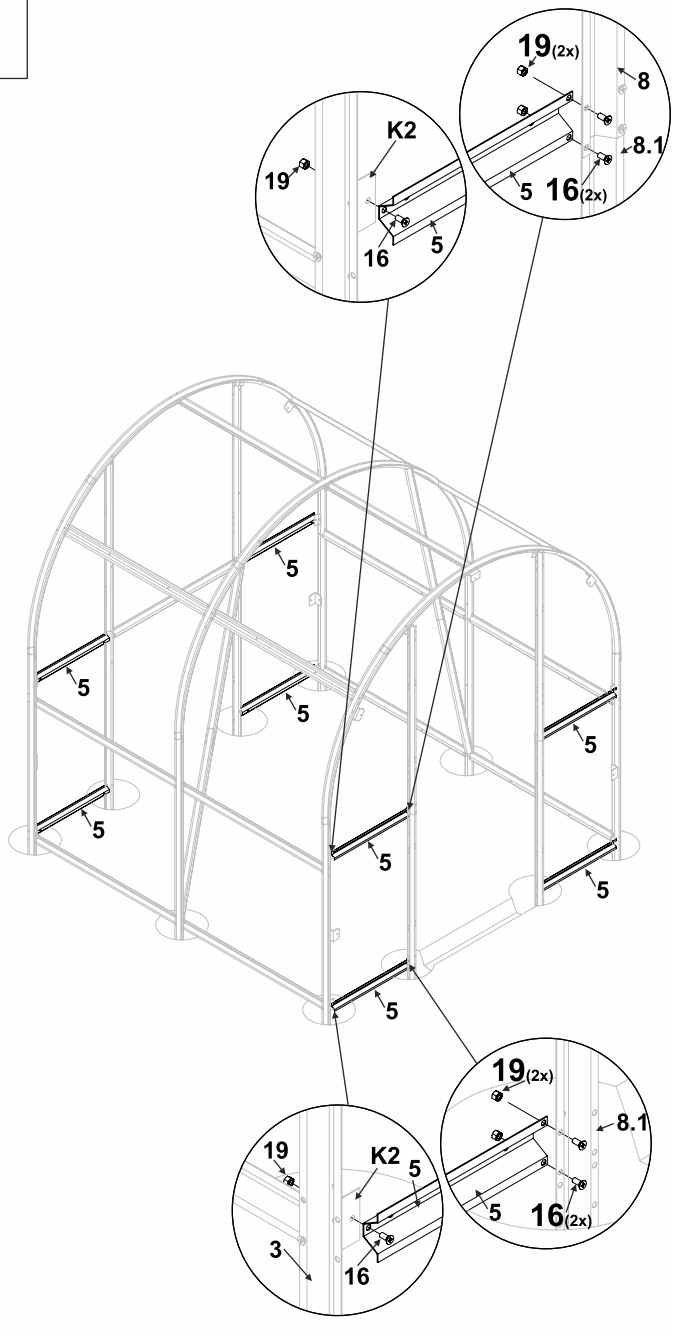

8

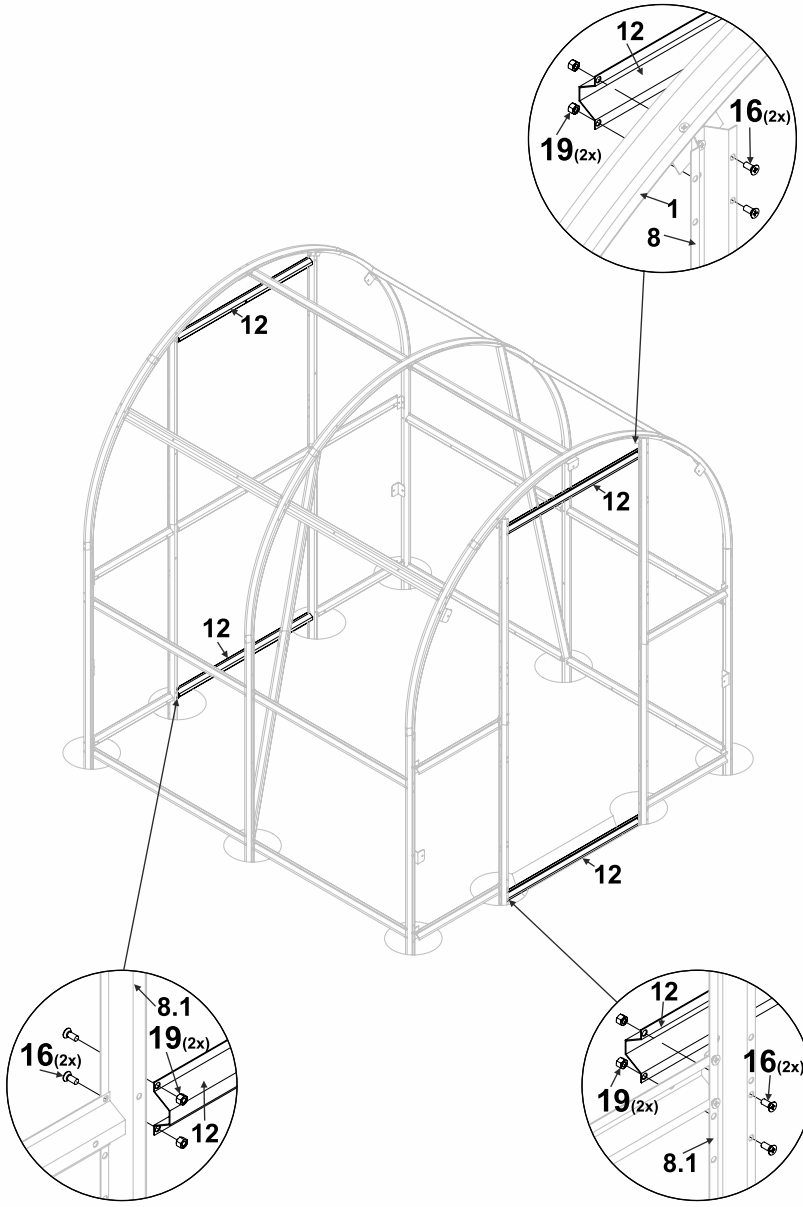

9

Polikarbonato lakštas/ Polycarbonate sheet

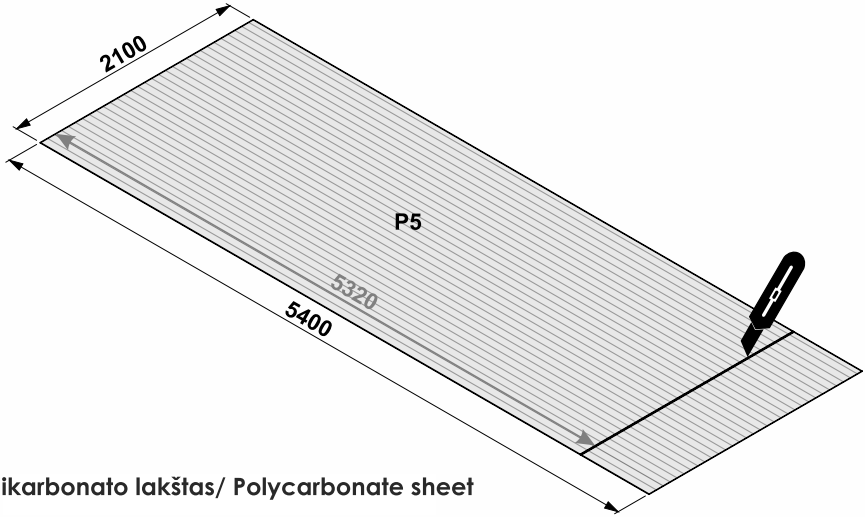

Polikarbonato lakštas/ Polycarbonate sheet

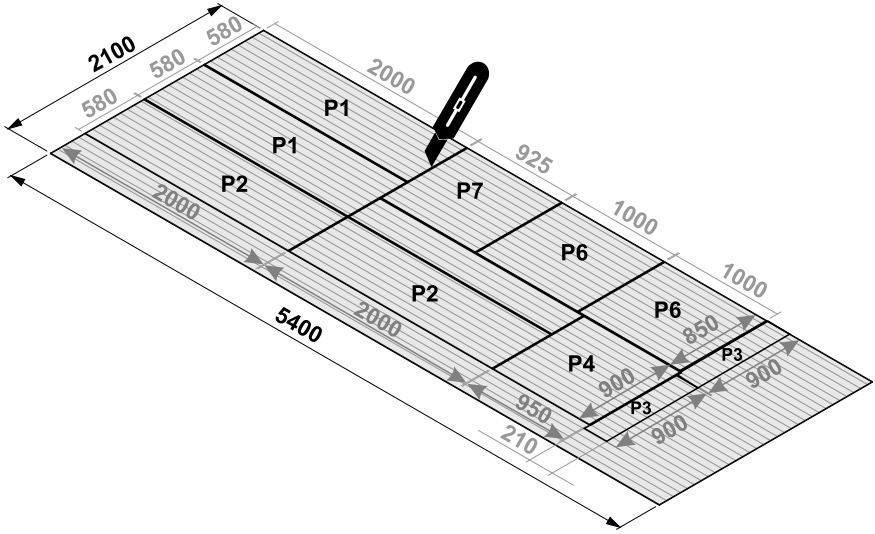

10

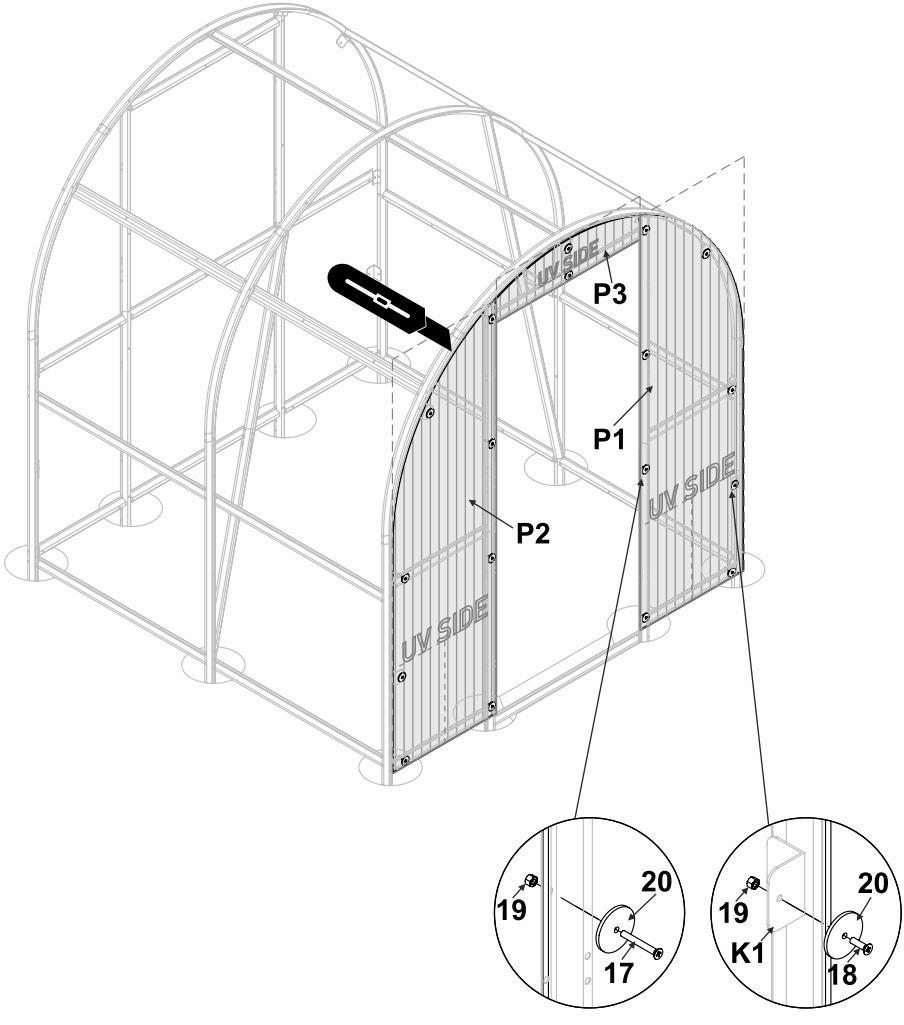

11

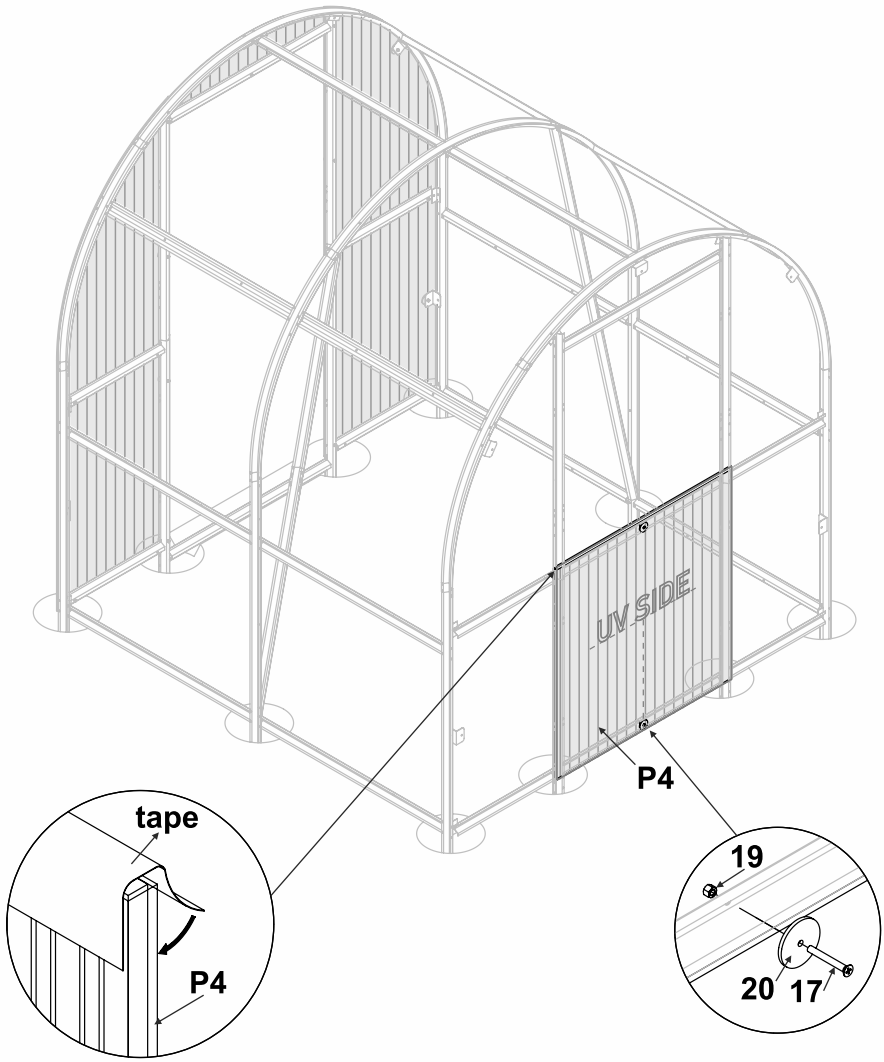

12

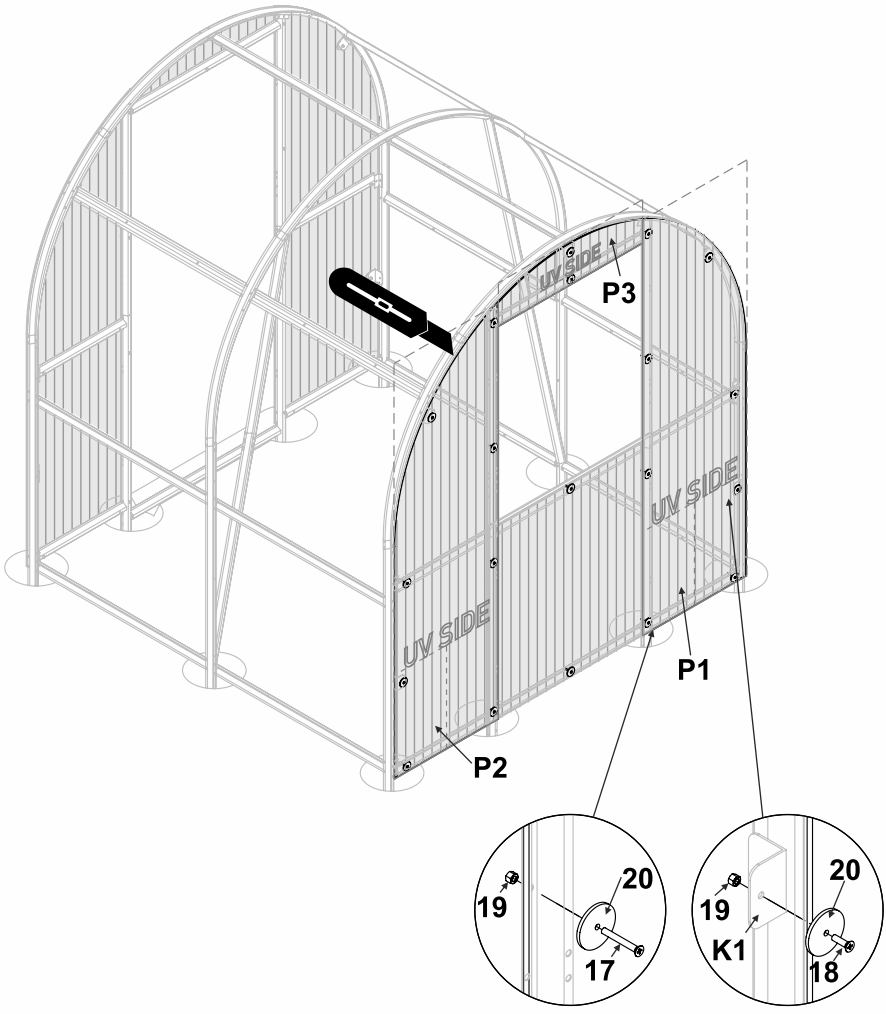

13

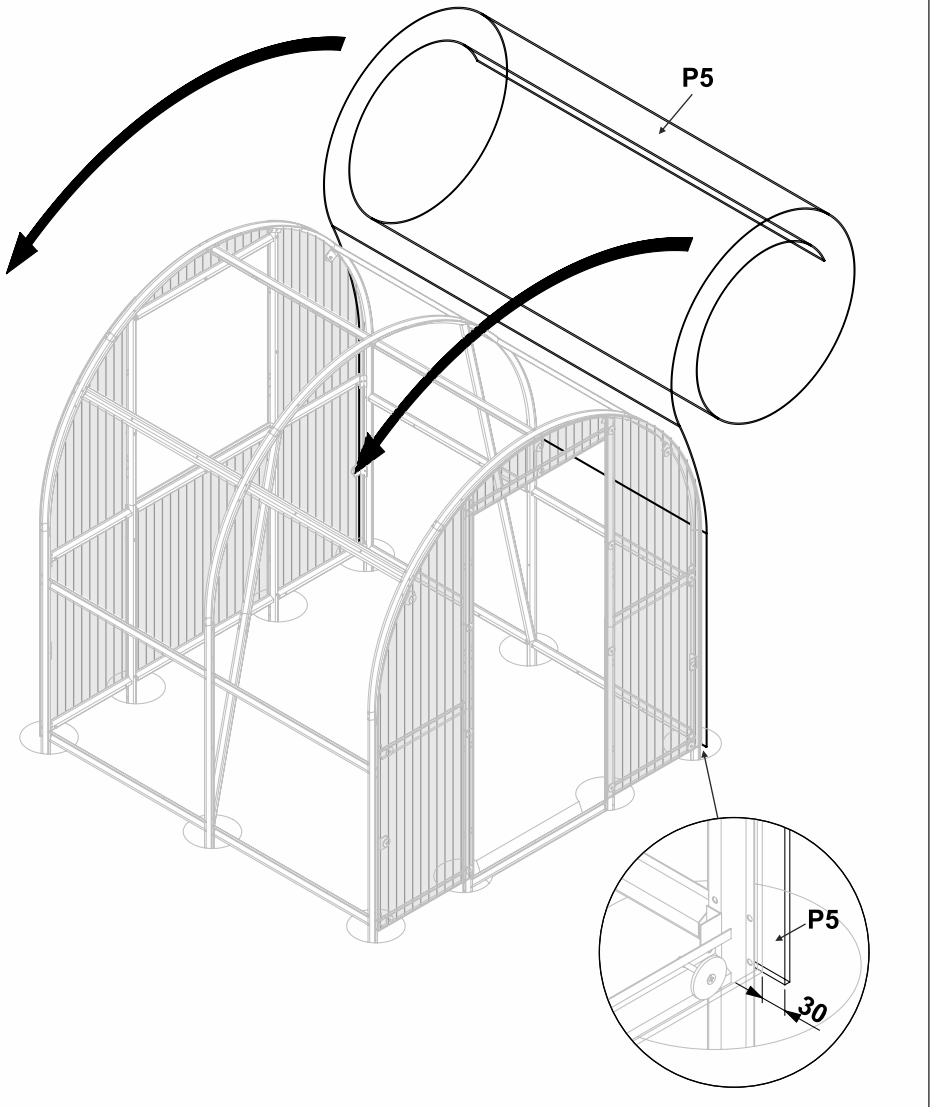

14

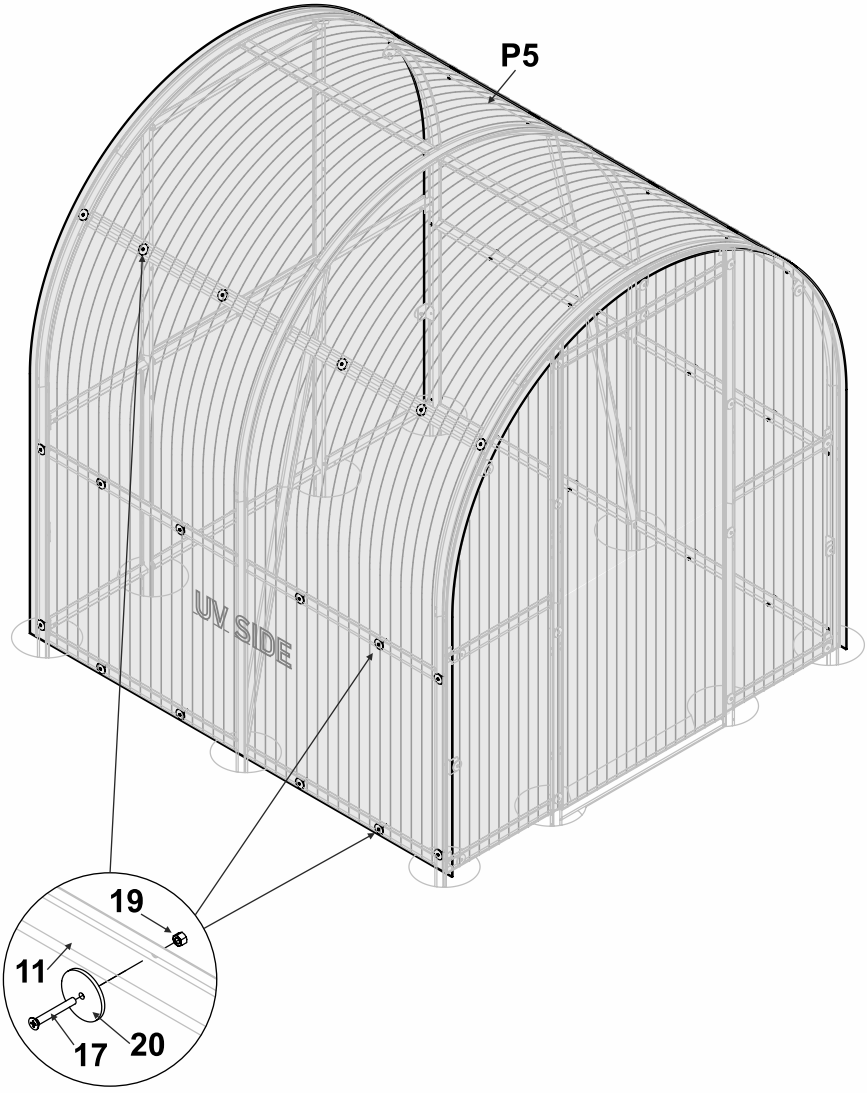

15

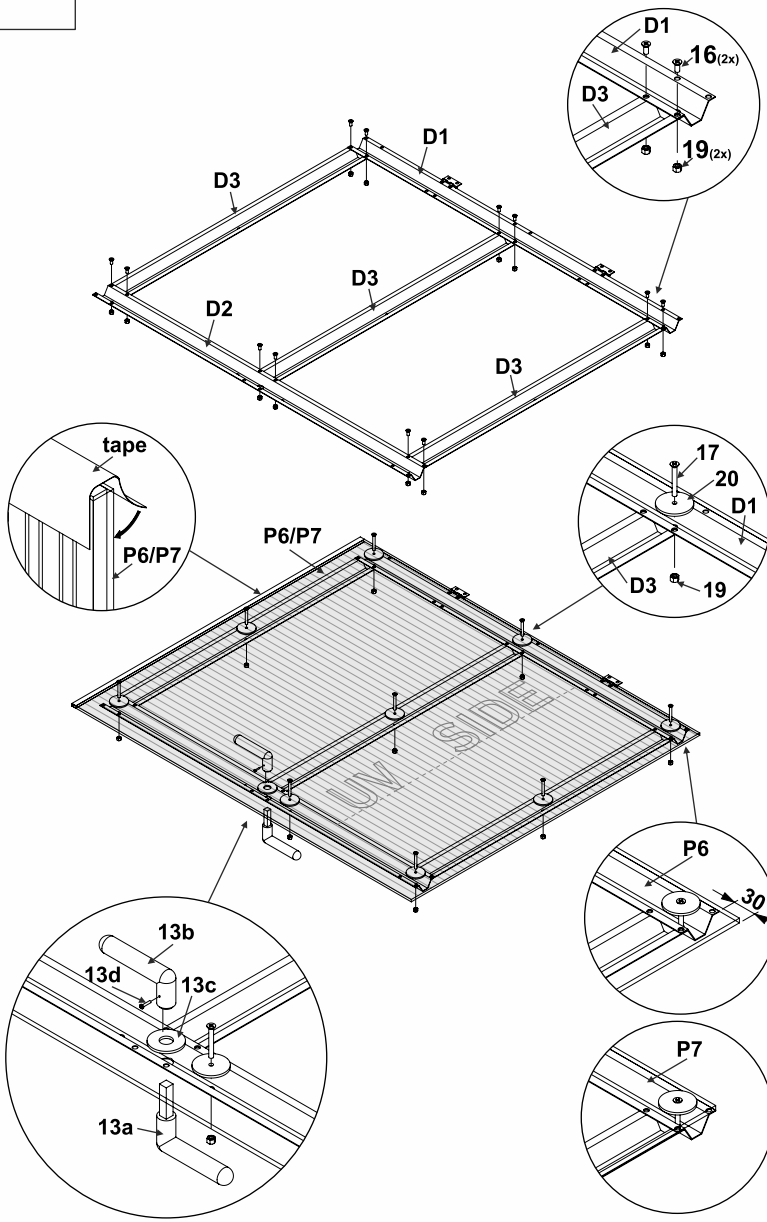
D1
16(2x)
D3
19(2x)
D1
D3
D3
D2
D3
tape
P6/P7
P6/P7
17
20
D1
D3
19
UV SIDE
P6
30
13b
13d
13c
13a
P7

16

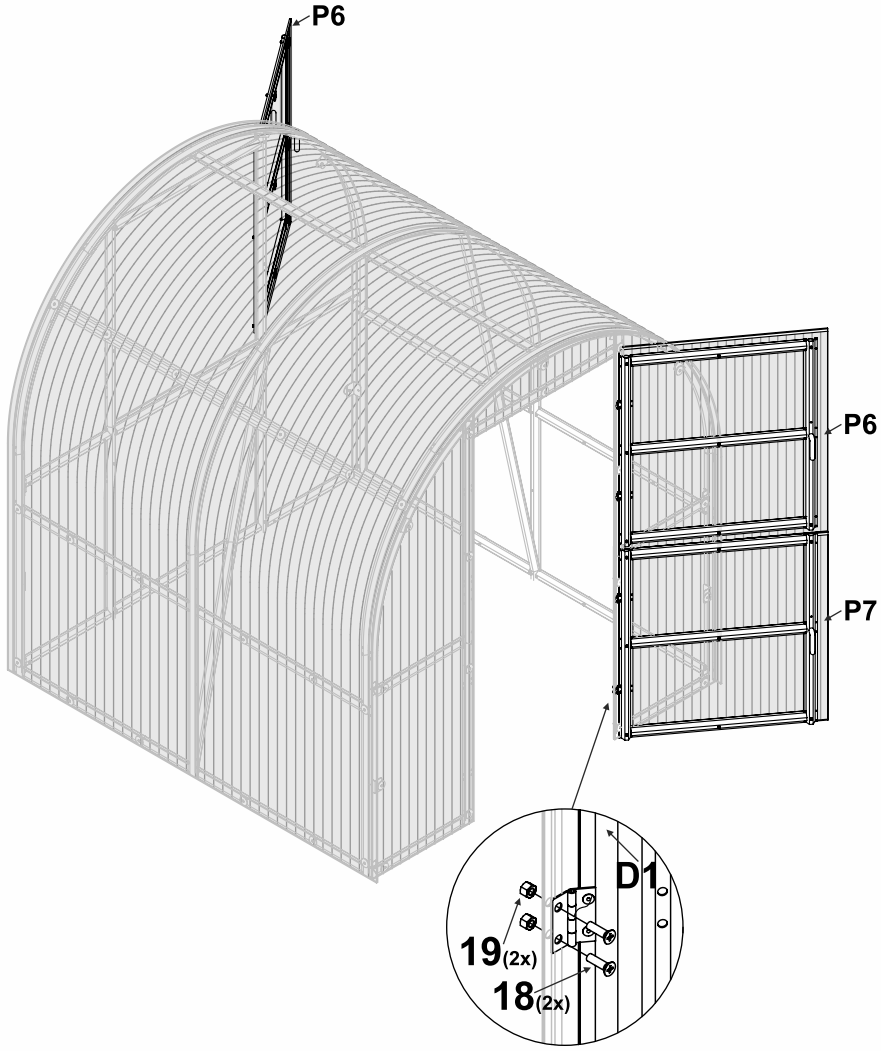

17

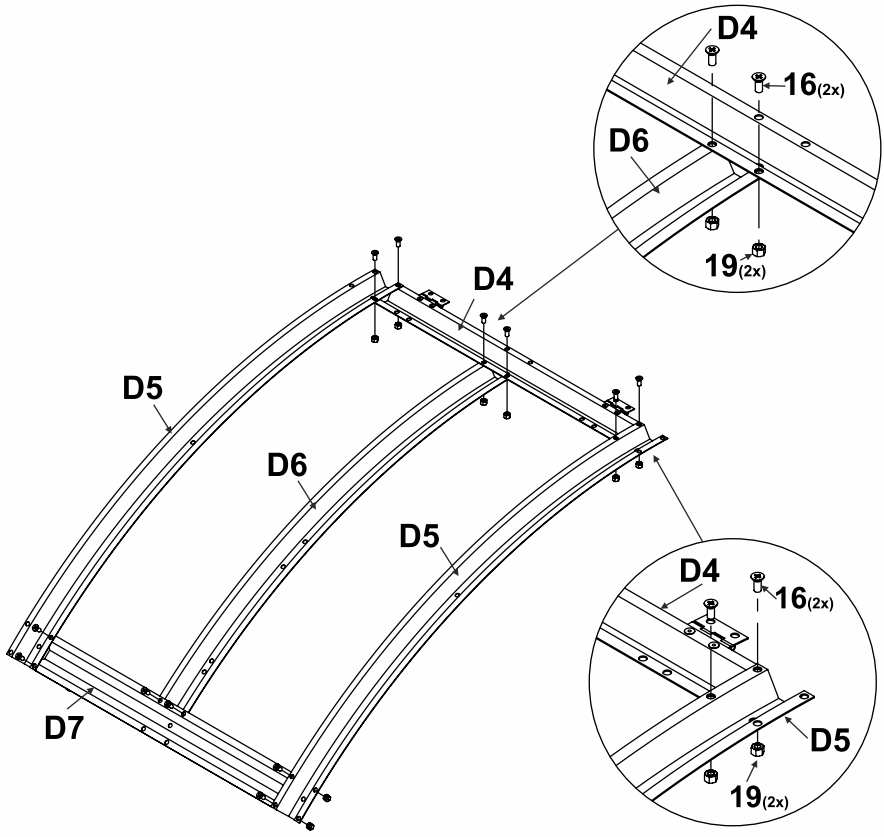

18

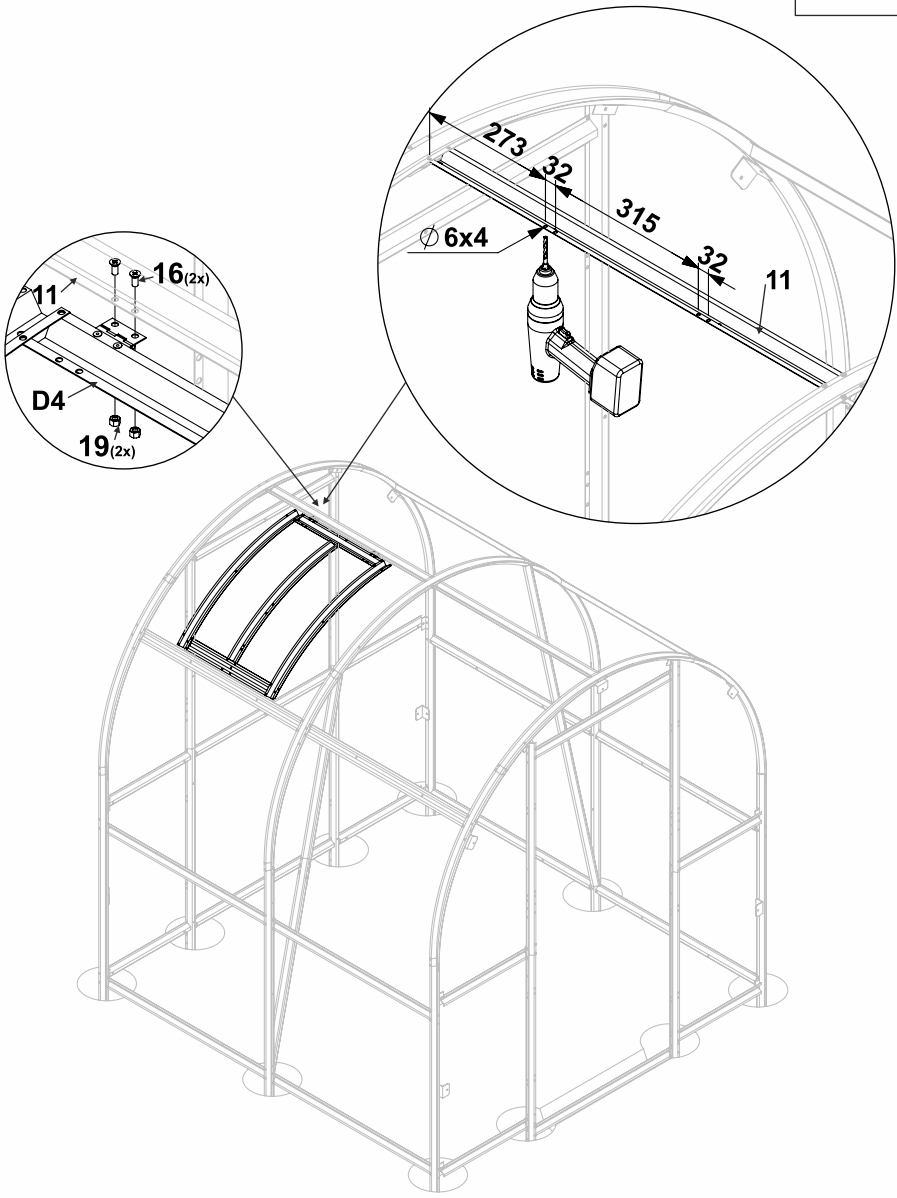

19

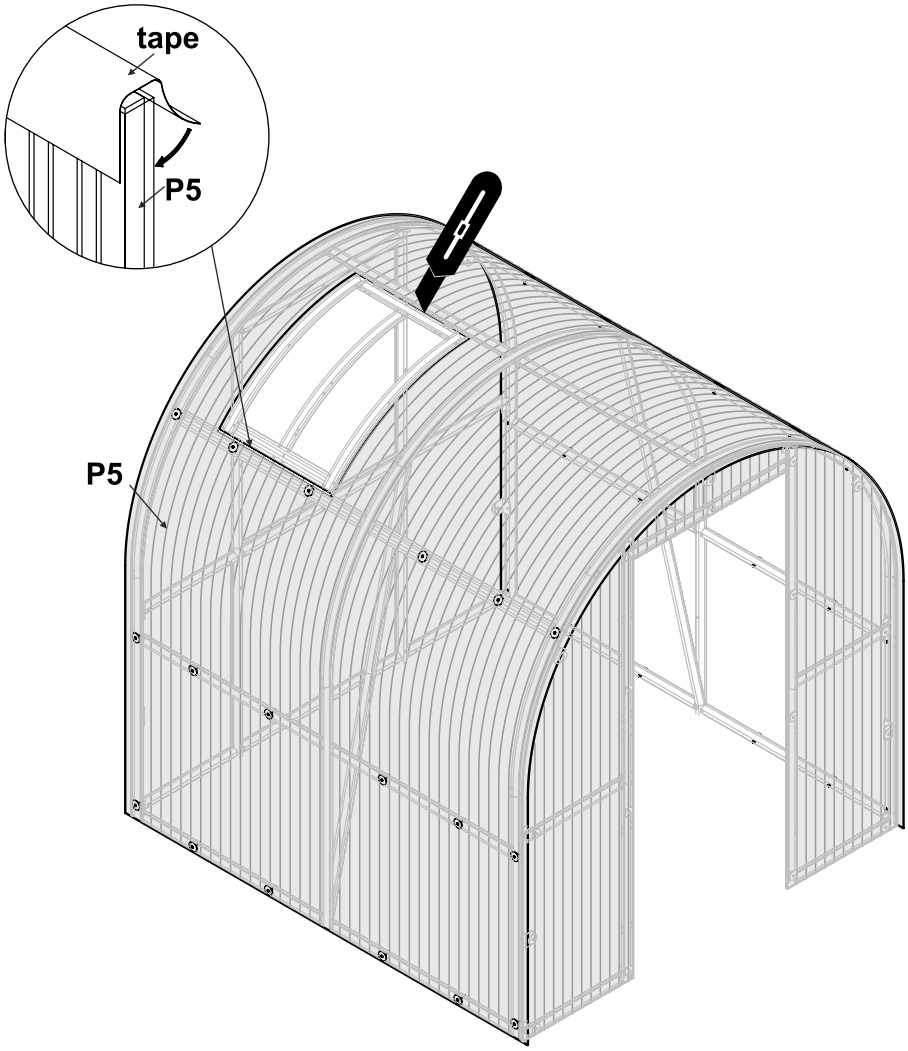

20

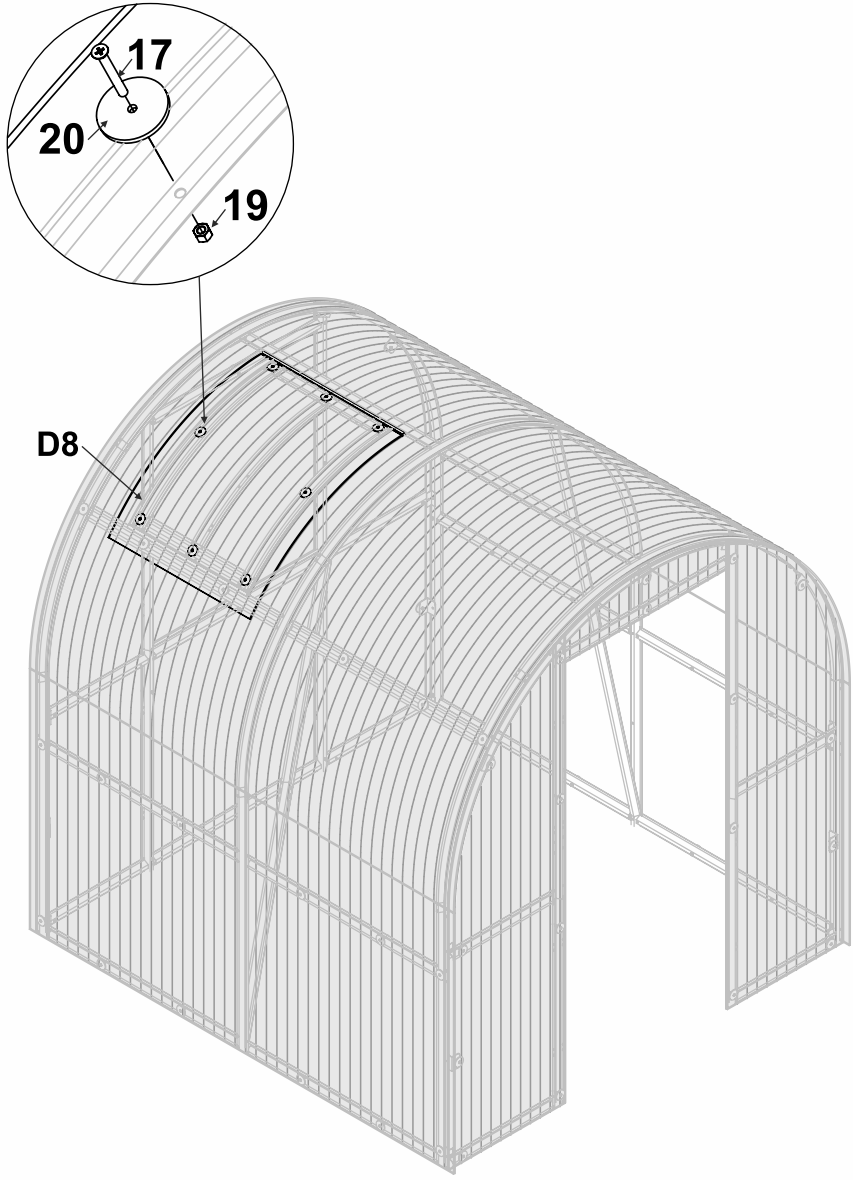

kiwa
CERTIFIED
UAB „Kiwa Inspecta"

CE
EN 1090-1:2009+A1:2011

MK
MEISTRO KODAS

UAB „Meistro kodas"
Įmonės kodas 302498339
PVM kodas Lt100005319313

Kaune: Jonavos g. 250, LT- 44132
info@meistrokodas.lt
+370 683 88282; +370 646 06533

Kauno raj.: Kumės g. 8, Stanaičiai, LT– 53285
(gamyba, prekių atidavimas)

Vilniuje: Laisvės pr. 82, LT-06125
vilnius@meistrokodas.lt
+370 674 22345, +370 602 23452

Baumera
PIRK INTERNETU!
WWW.BAUMERA.LT

www.meistrokodas.lt

Baumera

Latvia: Visku street 2 K-1, RIGA, LV-1063
E - mail: orders@baumera.lv
+371 29555176

KLASIKA
MK PC diamonds
BPS BALTIC PLASTIC SOLUTIONS
MIKKO
KETER
Baumera
EXPAFOL
StarkeDACH
OrbesenTeknikApS Unique Greenhouse ventilation
MIRANDA FABRICS
Brett Martin
TENAX
GPPS raised seedbed
KLASIKA Woodlook