kiwa
CERTIFIED
UAB „Kiwa Inspecta"

CE
EN 1090-1:2009+A1:2011

KLASIKA
GREENHOUSES

pagaminta
LIETUVOJE

ŠILTNAMIO BALTIC LT

LT Montavimo instrukcija
EN Installation manual
LV Montāžas instrukcija
PL Instrukcja instalacji
EE Paigaldusjuhendid
DE Installationsanleitung
RU Инструкция по монтажу
FI Asennusohje
SE Monteringsanvisning

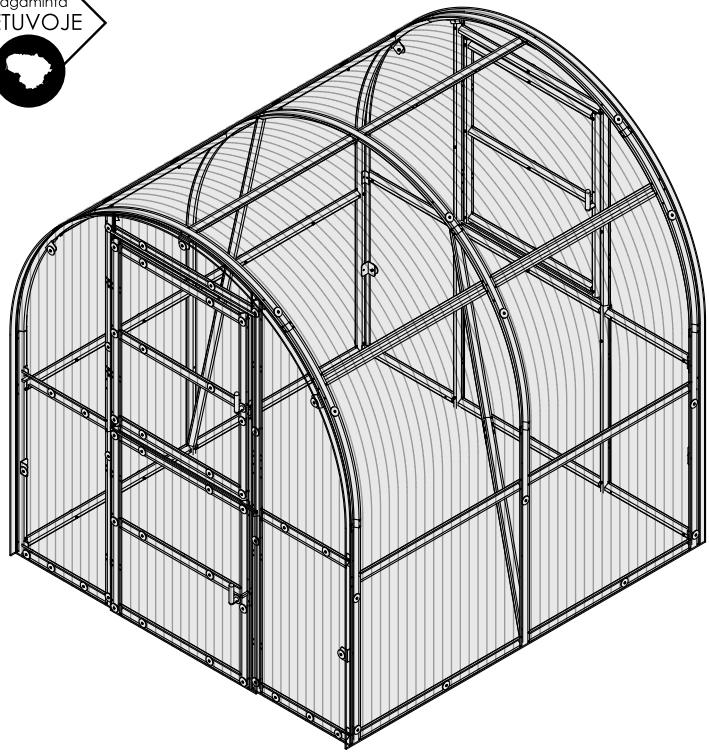

KLASIKA ŠILTNAMIAI - JŪSŲ TURTINGO DERLIAUS GARANTIJA!

www.meistrokodas.lt / Pirk internetu! www.baumera.lt

Gerbiami klientai!

LT

Šiltnamis BALTIC LT - pagamintas ir suprojektuotas Lietuvoje, patikimas, ilgaamžis, dėl savo nesudėtingos konstrukcijos - lengvai surenkamas.
Erdvus ir platus šiltnamis leis išnaudoti visą jo plotą naudingai. Arkiniame šiltnamyje šviesa bei šiluma pasiskirsto tolygiai, o tai pagreitina augalų vystymąsi, to pasekoje Jūs turėsite tikrai puikų bei gausų derlių.
Šiltnamio konstrukcijai naudojami tvirti 1mm storio omega formos profiliai gaminami iš 78 mm pločio juostų. Surenkami M5 varžtais. Komplektacijoje pateikiami sutvirtinimai į kiekvieną arką, todėl žiemos metu nereikia išmontuoti.
Šiltnamio dangai naudojamas 4mm arba 6mm kanalinis polikarbonatas užtikrina savo ilgaamžiškumą bei išskirtines termoizoliacines savybes. Dėl savo skaidrumo polikarbonatas puikiai praleidžia augalams reikalingą saulės šviesą, o dėl UV stabilizatorių, apsaugo augalus nuo pavojingo tiesioginių saulės spindulių poveikio.
Komplektacijoje: karkasas, PC lakštai, visi reikalingi tvirtinimo elementai, varžtai, tarpinės, dviejų dalių durys priekyje, langas gale.

UAB „MEISTRO KODAS“ šiltnamiams suteiktas CE ženklinimo sertifikatas, kurį išdavė UAB „KIWA inspecta“. Remiantis šiuo sertifikatu deklaruojame, kad gamybos proceso metu laikomės EXC2 darbų atlikimo klasės pagal EN 1090-4:2018, cinkuoto plieno, pagal EN 10346: DX51D+Z be suvirinimo procesų.

Dėmesio!

Surinkdami šiltnamio karkasą ir dirbdami su kanalinio polikarbonato danga, visuomet dėvėkite apsaugines pirštines.
Šiltnamio montavimui bus reikalinga:

- 8 mm diametro šešiakampis veržliaraktis arba veržliaraktis atviru galu;
- Atsuktuvas su kryžminiu antgaliu arba akumuliatorinis suktuvas;
- Kastuvas, šiltnamiui įtvirtinti į žemę;
- Gulsčiukas, lygumui pamatuoti;
- Virvė, įstrižainei išmatuoti;
- Peilis, pjaustyti polikarbonato lakštams;

Statant šiltnamį, svarbu pasirinkti jam tinkamą vietą bei vadovautis Valstybinės teritorijų planavimo reglamentais. Šiltnamio nepatartina montuoti, esant nepalankioms oro sąlygoms - pučiant stipriam vėjui, lyjant, esant audrai. Prieš pradėdami šiltnamio surinkimo darbus, turėtumėte susipažinti su pateiktomis montavimo instrukcijomis, jų eiliškumu, laikytis pateiktų nurodymų bei vadovautis rekomendacijomis.

GAMINTOJO GARANTIJOS IR SĄLYGOS

INFORMUOJAME, kad visas gamintojo garantijas, įsipareigojimus, prekės grąžinimo sąlygas, nemokamo serviso aptarnavomo sąlygas, aktualią ir svarbią informaciją apie montavimą bei patarimus, kaip paruošti šiltnamį žiemai rasite gamintojo internetinėje svetainėje - GARANTIJOS SĄLYGOS.
www.meistrokodas.lt.

EN

Dear customers!

Greenhouse BALTIC LT - manufactured and designed in Lithuania, reliable, durable and easy to assemble due to its simple construction.
A spacious and wide greenhouse will allow you to use its entire area beneficially. In an arched greenhouse, light and heat are evenly distributed, which accelerates the development of plants, as a result of which you will have a truly excellent and abundant harvest.
The strong 1 mm thick omega-shaped profiles used for the construction of the greenhouse are made from 78 mm wide strips. Assembled with M5 screws. The set includes reinforcements for each arch, so there is no need to dismantle it during the winter.
The 4 or 6 mm channel polycarbonate used for the greenhouse coating ensures its durability and exceptional thermal insulation properties. Due to its transparency, polycarbonate perfectly transmits the sunlight needed by plants, and thanks to UV stabilizers, it protects plants from the dangerous effects of direct sunlight.
In the package: frame, PC sheets, all necessary fasteners, screws, spacers, two-part door at the front, window at the back.

The greenhouses of UAB "MEISTRO KODAS" have been granted a CE marking certificate, issued by UAB "KIWA inspecta". Based on this certificate, we declare that the production production process we comply with EXC2 performance class according to EN 1090-1:2009+A1:2011, galvanized steel, according to EN10346: DX51D+Z without welding processes.

Attention!

When assembling the greenhouse frame and working with the channel polycarbonate coating, always wear protective gloves. For the installation of the greenhouse, you will need:

- 8 mm diameter hexagonal wrench or open end wrench;
- Cross slot screwdriver or electric screwdriver;
- Shovel for anchoring the greenhouse to the ground;
- A spirit level to measure flatness;
- Rope, to measure diagonally;
- Knife for cutting polycarbonate sheets;

When building a greenhouse, it is important to choose the right place for it and follow the State Spatial Planning Regulations. It is not advisable to install the greenhouse in adverse weather conditions - strong wind, rain, storm.
Before starting the greenhouse assembly work, you should familiarize yourself with the provided Installation instructions, their order, follow the instructions and follow the recommendations.

MANUFACTURER'S WARRANTIES AND CONDITIONS

IMPORTANT! All the manufacturer's guarantees, obligations, product return conditions, free service conditions, relevant and important information about greenhouse installation and advice on how to prepare the greenhouse for winter can be found on the manufacturer's website WARRANTY TERMS (GARANTIJOS SĄLYGOS).
www.meistrokodas.lt.

Cienījamie klienti!

Siltumnīca BALTIC LT - ražota un projektēta Lietuvā, uzticama, izturīga, vienkāršas konstrukcijas dēļ, viegli montējama.
Plašā siltumnīca ļaus lietderīgi izmantot visu tās platību. Arkveida siltumnīcā vienmērīgi sadalās gaisma un siltums, kas paātrina augu attīstību, kā rezultātā iegūsiet patiesi izcilu un bagātīgu ražu. Siltumnīcas ražošanā izmantotie izturīgie 1 mm biezie omega formas profili ir izgatavoti no 78 mm platām sloksnēm. Samontēts ar M5 skrūvēm. Komplektā ir iekļauti pastiprinājumi katrai arkai, tāpēc ziemas laikā nav nepieciešams to demontēt. Siltumnīcas pārklājumam izmantotais 4 mm vai 6 mm šūnu polikarbonāts nodrošina tā izturību un izcilas siltumizolācijas īpašības. Pateicoties caurspīdīgumam, polikarbonāts lieliski pārraida augiem nepieciešamo saules gaismu un, pateicoties UV stabilizatoriem, aizsargā augus no tiešu saules staru bīstamās ietekmes.
Iepakojumā: rāmis, PC loksnes, visi nepieciešamie stiprinājumi, skrūves, starplikas, priekšpusē divdaļīgas durvis, aizmugurē logs.

UAB "MEISTRO KODAS" siltumnīcām ir piešķirts UAB "KIWA inspecta" izsniegts CE marķējuma sertifikāts. Pamatojoties uz šo sertifikātu, mēs apliecinām, ka ražošanas procesā mēs atbilstam EXC2 veiktspējas klasei saskaņā ar EN 1090-1:2009+A1:2011, cinkota tērauda, saskaņā ar EN 10346: DX51D+Z bez metināšanas procesiem.

Uzmanību!

Montējot siltumnīcas karkasu un strādājot ar šūnu polikarbonāta pārklājumu, vienmēr valkājiet aizsargcimdus.
Siltumnīcas uzstādīšanai jums būs nepieciešams:

- 8 mm diametra sešstūra uzgriežņu atslēga vai atvērtā gala uzgriežņu atslēga;
- Krustveida skrūvgriezis vai akumutatora skrūvgriezis;
- Lāpsta siltumnīcas nostiprināšanai zemē;
- Līmeņrādis līmeņa mērīšanai;
- Virve, mērīšanai pa diagonāli;
- Nazis polikarbonāta lokšņu griešanai ;

Būvējot siltumnīcu, svarīgi izvēlēties tai pareizo vietu un ievērot Valsts teritorijas plānošanas noteikumus. Siltumnīcu nav vēlams monēt nelabvēlīgos laika apstākļos – stiprs vējš, lietus, vētra. Pirms siltumnīcas montāžas darbu uzsākšanas jāiepazīstas ar sniegtajām uzstādīšanas instrukcijām, to secību, jāievēro norādījumi un jāievēro ieteikumi.

RAŽOTĀJA GARANTIJAS UN NOSACĪJUMI

INFORMĒJAM, ka visas ražotāja garantijas, saistības, preces atgriešanas nosacījumi, bezmaksas apkalpošanas nosacījumi, aktuāla un svarīga informācija par siltumnīcas uzstādīšanu un ieteikumi siltumnīcas sagatavošanai ziemai atrodami ražotāja mājaslapā – GARANTIJAS NOTEIKUMI (GARANTIJOS SĄLYGOS).

www.meistrokodas.lt.

PL

Szanowni Klienci!

Szklarnia tunelowa BALTIC LT - to szklarnia zaprojektowana i wyprodukowana na Litwie. BALTIC LT - stosunek jakości do ceny!
Przestronna i szeroka szklarnia pozwoli Ci maksymalnie wykorzystać jej obszar. W szklarni tunelowej światło i ciepło są równomiernie rozprowadzane, co przyspiesza rozwój roślin, w wyniku czego będziesz mieć naprawdę doskonałe i obfite zbiory.
Mocne profile w kształcie omegi o grubości 1 mm użyte do budowy szklarni wykonane są z pasków o szerokości 78 mm. Montowane za pomocą śrub M5. W zestawie znajdują się wzmocnienia dla każdego łuku, dzięki czemu nie ma potrzeby jego demontażu na zimę. Zastosowanie poliwęglanu kanalikowego 4mm lub 6mm do pokrycia szklarni gwarantuje/zapewnia jej trwałość i wyjątkowe właściwości termoizolacyjne. Dzięki swojej przezroczystości (w przybliżeniu ~85%) poliwęglan doskonale przepuszcza potrzebne roślinom światło słoneczne, a dzięki stabilizatorom UV chroni rośliny przed szkodliwym działaniem bezpośredniego światła słonecznego.

UAB „MEISTRO KODAS" otrzymał certyfikat na znak CE wydany przez UAB „KIWA inspecta". Na podstawie tego certyfikatu oświadczamy, że w procesie produkcji spełniamy wymagania klasy wydajności EXC2 wg EN 1090-1:2009+A1:2011, stali ocynkowanej wg EN10346: DX51D+Z.

Uwaga!

Montując ramę szklarni i pracując z poliwęglanem kanalikowym zawsze używaj rękawic ochronnych. Do montażu szklarni niezbędne będą następujące elementy:

- Klucz sześciokątny o średnicy 8 mm lub klucz otwarty;
- Wkrętak krzyżakowy lub wkrętarka akumulatorowa;
- Szpadel, do zakotwiczenia szklarni w ziemię;
- Poziomica do pomiaru płaskości;
- Sznur do mierzenia przekątnej;
- Nóż do cięcia płyt poliwęglanowych;

Przy budowie szklarni ważne jest, aby wybrać odpowiednie miejsce i przestrzegać państwowych rozporządzeń dotyczących planowania. Nie zaleca się instalowania szklarni w niekorzystnych warunkach atmosferycznych, takich jak silny wiatr, deszcz lub burza.Przed rozpoczęciem montażu szklarni należy zapoznać się z instrukcją montażu, kolejnością montażu oraz postępować zgodnie z instrukcją i zaleceniami.
Ważne! Sprawdź zawartość opakowania w odniesieniu do dostarczonej listy części. Podczas montażu szklarni zalecamy łatwe ręczne dokręcanie śrub, aby w razie potrzeby można było swobodnie poruszać i regulować profile. Wyrównaj zmontowaną ramę za pomocą poziomicy przed zamocowaniem śrub.

GWARANCJE I WARUNKI PRODUCENTA

UWAGA! wszystkie gwarancje producenta, zobowiązania, warunki zwrotu produktu, warunki bezpłatnego serwisu, istotne i ważne informacje dotyczące procesu instalacji oraz inne wskazówki dotyczące dekorowania szklarni na zimę znajdują się na stronie producenta - WARUNKI GWARANCJI (GARANTIJOS SĄLYGOS).

www.meistrokodas.lt.

Lugupeetud kliendid!

BALTIC LT kasvuhoone - toodetud ja projekteeritud Leedus, töökindel, vastupidav, tänu lihtsale ehitusele lihtne kokku panna.
Avar ja lai kasvuhoone võimaldab kogu selle ala kasulikult kasutada. Kaarkasvuhoones on valgus ja soojus ühtlaselt jaotunud, mis kiirendab taimede arengut, mille tulemusena saad tõeliselt suurepärase ja küllusliku saagi.
Kasvuhoone ehitamisel kasutatud tugevad 1 mm paksused oomega-kujulised profiilid on valmistatud 78 mm laiustest ribadest. Kokku pandud M5 kruvidega. Komplektis on iga kaare jaoks tugevdused, seega pole vaja seda talve jooksul lahti võtta.
Kasvuhoonekatteks kasutatav 4mm või 6mm kanaliga polükarbonaat tagab selle vastupidavuse ja erakordsed soojusisolatsiooniomadused. Tänu oma läbipaistvusele laseb polükarbonaat suurepäraselt läbi taimedele vajaliku päikesevalguse ning tänu UV-stabilisaatoritele kaitseb taimi otsese päikesevalguse ohtliku mõju eest.
Pakendis: raam, PC-lehed, kõik vajalikud kinnitused, kruvid, vahetükid, ees kaheosaline uks, taga aken.

UAB "MEISTRO KODAS" kasvuhoonetele on antud nende poolt väljastatud CE märgistuse sertifikaat UAB "KIWA inspecta". Selle sertifikaadi alusel kinnitame, et tootmisprotsessjärgime EXC2 jõudlusklassi vastavalt EN 1090-1:2009+A1:2011, tsingitud teras, vastavalt standardile EN10346: DX51D+Z ilma keevitusprotsessideta.

Tähelepanu!

Kasvuhoone karkassi kokkupaneku ja kanal polükarbonaadiga töötamise ajal tingimata kandke kaitseriietust ja isiklikke töökaitsevahendeid!
Kasvuhoone kokkupanekuks on Teil vaja järgmisi tööriistu:

- 8 mm kuuskant või tavalist mutrivõtit;
- Ristotsaga käsi - või akurkruvikeerajat;
- Labidas aujude kaevamiseks;
- Vesiloodi - horisontaalsuse mõõtmiseks;
- Jämedat nööri diagonaalide mõõtmiseks;
- Nuga (või murtava teraga lõikenuga) polükarbonaadi lõikamiseks;
- Vajaduse korral täitke kohalikke ehitusnõudeid.

Tugeva tuule korral tingimata sulgege akned ja uksed! Juhul kui kasvuhoone paigaldamise kohas maapind on väga pehme, siis soovitame kasvuhoone täiendavalt maapinda kinnitada. Enne kasvuhoone kokkupanekut peaksite vähemalt üks kord läbi lugema tema kokkupaneku juhendi, kasvuhoone kõikide sektsioonide ja profiilidega. See on tähtis kasvuhoone õigeks paigaldamiseks.

TOOTJA GARANTIID JA TINGIMUSED

TÄHTIS! Anname teada, et kõik tootjapoolsed garantiid, kohustused, toote tagastamise tingimused, tasuta teenindustingimused, asjakohane ja oluline info kasvuhoone paigaldamise kohta ning nõuanded kasvuhoone talveks ettevalmistamiseks on leitavad tootja kodulehelt GARANTII TINGIMUSED (GARANTIJOS SĄLYGOS).

www.meistrokodas.lt.

DE

Sehr geehrte Kunden!

Gewächshaus BALTIC LT – hergestellt und entworfen in Litauen, zuverlässig, langlebig und aufgrund seiner einfachen Konstruktion leicht zu montieren.
Mit einem geräumigen und breiten Gewächshaus können Sie die gesamte Fläche optimal nutzen. In einem gewölbten Gewächshaus werden Licht und Wärme gleichmäßig verteilt, was die Entwicklung der Pflanzen beschleunigt, was zu einer wirklich hervorragenden und reichlichen Ernte führt.
Die starken 1 mm dicken Omega-Profile, die für den Bau des Gewächshauses verwendet werden, bestehen aus 78 mm breiten Streifen. Zusammengebaut mit M5-Schrauben. Im Set sind Verstärkungen für jeden Bogen enthalten, so dass eine Demontage im Winter nicht erforderlich ist.
Das für die Gewächshausbeschichtung verwendete 4-mm- oder 6-mm-Kanal-Polycarbonat gewährleistet dessen Haltbarkeit und außergewöhnliche Wärmedämmeigenschaften. Aufgrund seiner Transparenz lässt Polycarbonat das von Pflanzen benötigte Sonnenlicht perfekt durch und schützt dank UV-Stabilisatoren Pflanzen vor den gefährlichen Auswirkungen direkter Sonneneinstrahlung.Im Lieferumfang: Rahmen, PC-Platten, alle notwendigen Befestigungsmittel, Schrauben, Abstandshalter, zweiteilige Tür vorne, Fenster hinten.

Die Gewächshäuser von UAB "MEISTRO KODAS" haben ein von ihnen ausgestelltes CE-Kennzeichnungszertifikat erhalten UAB "KIWA inspecta". Aufgrund dieses Zertifikats erklären wir, dass der Produktionsprozesswir erfüllen die Leistungsklasse EXC2 nach EN 1090-1:2009+A1:2011, Stahl verzinkt, nach EN10346: DX51D+Z ohne Schweißverfahren.

Aufmerksamkeit!

Tragen Sie bei der Montage des Gewächshausrahmens und der Arbeit mit der Polycarbonatabdeckung des Kanals immer Schutzhandschuhe.
Für die Installation des Gewächshauses benötigen Sie:

- Sechskantschlüssel oder Gabelschlüssel mit 8 mm Durchmesser;
- Kreuzschlitzschraubendreher oder Akkuschrauber;
- Schaufel zum Verankern des Gewächshauses am Boden;
- Eine Wasserwaage zum Messen der Ebenheit;
- Seil, diagonal zu messen;
- Messer zum Schneiden von Polycarbonatplatten;

Beim Bau eines Gewächshauses ist es wichtig, den richtigen Standort dafür zu wählen und die Landesraumordnungsverordnung zu beachten. Es ist nicht ratsam, das Gewächshaus bei widrigen Wetterbedingungen zu installieren - starker Wind, Regen, Sturm.
Bevor Sie mit der Montage des Gewächshauses beginnen, sollten Sie sich mit der mitgelieferten Installationsanleitung und deren Reihenfolge vertraut machen, die Anweisungen befolgen und die Empfehlungen befolgen.

GEWÄHRLEISTUNGEN UND BEDINGUNGEN DES HERSTELLERS

BITTE BEACHTEN SIE, dass alle Herstellergarantien, Verpflichtungen, Produktrückgabebedingungen, kostenlosen Servicebedingungen, relevante und wichtige Informationen zur Installation und Ratschläge zur Vorbereitung des Gewächshauses auf den Winter auf der Website des Herstellers zu finden sind – GARANTIEBEDINGUNGEN (GARANTIJOS SĄLYGOS). **www.meistrokodas.lt.**

Дорогие клиенты!

Теплица BALTIC LT – изготовлена и спроектирована в Литве, надежна, долговечна, проста в сборке благодаря простой конструкции.
Просторная и широкая теплица позволит с пользой использовать всю ее площадь. В арочной теплице свет и тепло распределяются равномерно, что ускоряет развитие растений, в результате чего вы получите поистине отличный и обильный урожай.
Прочные омега-профили толщиной 1 мм, используемые для конструкции теплицы, изготовлены из полос шириной 78 мм. Собирается винтами М5. В комплект входят усиления для каждой арки, поэтому на зиму ее не придется демонтировать.
Швеллерный поликарбонат толщиной 4 мм или 6 мм, используемый для покрытия теплицы, обеспечивает ее долговечность и исключительные теплоизоляционные свойства. Благодаря своей прозрачности поликарбонат прекрасно пропускает необходимый растениям солнечный свет, а благодаря УФ-стабилизаторам защищает растения от опасного воздействия прямых солнечных лучей.
В комплекте: рама, листы ПК, весь необходимый крепеж, шурупы, распорки, двухстворчатая дверь спереди, окно сзади.

Теплицы UAB "MEISTRO KODAS" получили сертификат маркировки CE, выданный ЗАО "KIWA inspecta". На основании этого сертификата мы заявляем, что производственный процесс соответствует классу производительности EXC2 согласно EN 1090-1:2009+A1:2011, оцинкованная сталь, согласно EN10346: DX51D+Z без сварочных процессов.

Внимание!

При сборке каркаса теплицы и работе с покрытием из сотового поликарбоната обязательно надевайте защитные перчатки.
Для установки теплицы вам потребуются:

- шестигранный ключ диаметром 8 мм;
- Крестовая отвертка или аккумуляторный шуруповерт;
- Лопата для крепления теплицы к земле;
- Уровень для измерения плоскостности;
- Веревка, мерить по диагонали;
- Нож для резки листов поликарбоната;

При строительстве теплицы важно правильно выбрать для нее место и соблюдать Правила государственного территориального планирования.
Не рекомендуется устанавливать теплицу при неблагоприятных погодных условиях – сильном ветре, дожде, буре.Перед началом работ по сборке теплицы следует ознакомиться с предоставленной инструкцией по монтажу, их порядком, следовать инструкциям и выполнять рекомендации.

ГАРАНТИИ И УСЛОВИЯ ПРОИЗВОДИТЕЛЯ

ВНИМАНИЕ! Сообщаем вам, что все гарантии, обязательства производителя, условия возврата товара, условия бесплатного обслуживания, актуальную и важную информацию по установке теплицы и советы по подготовке теплицы к зиме можно найти на сайте производителя УСЛОВИЯ ГАРАНТИИ(GARANTIJOS SĄLYGOS).
www.meistrokodas.lt.

FI

Hyvä asiakas!

BALTIC LT kasvihuone - valmistettu ja suunniteltu Liettuassa, luotettava, kestävä, helppo koota yksinkertaisen rakenteensa ansiosta.
Tilava ja leveä kasvihuone mahdollistaa sen koko alueen hyödyllisen hyödyntämisen. Kaarevassa kasvihuoneessa valo ja lämpö jakautuvat tasaisesti, mikä nopeuttaa kasvien kehitystä, minkä seurauksena saat todella erinomaisen ja runsaan sadon.
Kasvihuoneen rakentamiseen käytetyt vahvat 1 mm paksut omegan muotoiset profiilit on valmistettu 78 mm leveistä nauhoista. Asennettu M5-ruuveilla. Sarja sisältää vahvikkeet jokaiseen kaariin, joten sitä ei tarvitse purkaa talven aikana.
Kasvihuonepinnoitteeseen käytetty 4 mm tai 6 mm kanavainen polykarbonaatti varmistaa sen kestävyyden ja poikkeukselliset lämmöneristysominaisuudet. Polykarbonaatti läpäisee läpinäkyvyytensä ansiosta täydellisesti kasvien tarvitseman auringonvalon ja UV-stabilisaattoreiden ansiosta suojaa kasveja suoran auringonvalon vaarallisilta vaikutuksilta.
Paketissa: runko, PC-levyt, kaikki tarvittavat kiinnikkeet, ruuvit, välilevyt, kaksiosainen ovi edessä, ikkuna takana.

UAB "MEISTRO KODAS" kasvihuoneille on myönnetty UAB "KIWA inspectan" myöntämä CE-merkintäsertifikaatti. Tämän sertifikaatin perusteella vakuutamme, että noudatamme tuotantoprosessissa EN 1090-1:2009+A1:2011 mukaista EXC2-suorituskykyluokkaa, galvanoitu teräs, EN10346: DX51D+Z ilman hitsausprosesseja.

Huomio!

Käytä aina suojakäsineitä, kun kokoat kasvihuoneen runkoa ja työskentelet kanavan polykarbonaattikannen kanssa.
Kasvihuoneen asentamiseen tarvitset:

- Halkaisijaltaan 8 mm:n kuusiokoloavain tai kiintoavain;
- Phillips-ruuvimeisseli tai johdoton ruuvimeisseli;
- Lapio kasvihuoneen ankkuroimiseksi maahan;
- Vesivaaka tasaisuuden mittaamiseen;
- Köysi, mitataan vinottain;
- Veitsi polykarbonaattilevyjen leikkaamiseen;

Kasvihuonetta rakennettaessa on tärkeää valita sille oikea paikka ja seurata osavaltion alueita suunnittelusäännöt. Kasvihuonetta ei kannata asentaa epäsuotuisissa sääolosuhteissa olosuhteet - voimakas tuuli, sade, myrsky. Ennen kuin aloitat kasvihuoneen kokoonpanotyön, sinun tulee tutustua toimitettuihin asennusohjeisiin, niiden järjestykseen, noudattaa ohjeita ja noudattaa suosituksia.

VALMISTAJAN TAKUUT JA EHDOT

HUOMIOI, että kaikki valmistajan takuut, velvoitteet, tuotteiden palautusehdot, ilmaiset huoltoehdot, oleelliset ja tärkeät tiedot asennusprosessista ja muut vinkit kasvihuoneen valmisteluun talveen löytyvät valmistajan verkkosivuilta - TAKUUEHDOT (GARANTIJOS SĄLYGOS).

www.meistrokodas.lt.

Kära kund!

BALTIC LT växthus - tillverkat och designat i Litauen, pålitligt, hållbart, lätt att montera på grund av sin enkla konstruktion.
Ett rymligt och brett växthus gör att du kan använda hela området med fördel. I ett välvt växthus är ljus och värme jämnt fördelat, vilket påskyndar utvecklingen av växter, vilket gör att du får en riktigt utmärkt och riklig skörd.
De starka 1 mm tjocka omega-formade profilerna som används för att bygga växthuset är gjorda av 78 mm breda remsor. Monteras med M5-skruvar. Setet innehåller förstärkningar för varje båge, så det finns ingen anledning att demontera den under vintern.
4 mm eller 6 mm kanalpolykarbonat som används för växthusbeläggningen säkerställer dess hållbarhet och exceptionella värmeisoleringsegenskaper. På grund av sin transparens överför polykarbonat perfekt solljuset som växter behöver, och tack vare UV-stabilisatorer skyddar det växter från de farliga effekterna av direkt solljus.
I paketet: ram, PC-blad, alla nödvändiga fästen, skruvar, distanser, tvådelad dörr fram, fönster bak.

Växthusen i UAB "MEISTRO KODAS" har beviljats ett CE-märkningscertifikat utfärdat av UAB "KIWA inspecta". Baserat på detta certifikat deklarerar vi att vi under produktionsprocessen uppfyller prestandaklassen EXC2 enligt EN 1090-1:2009+A1:2011, galvaniserat stål, enligt EN10346: DX51D+Z utan svetsprocesser.

OBS!

När du monterar växthusramen och arbetar med kanalplasten, använd alltid skyddshandskar.
För installation av växthuset behöver du:

- 8 mm diameter sexkantnyckel eller öppen skiftnyckel;
- Stjärnskruvmejsel eller sladdlös skruvmejsel;
- Spade för förankring av växthuset i marken;
- Ett vattenpass för att mäta planhet;
- Rep, för att mäta diagonalt;
- Kniv för att skära kanalplast;

När man bygger ett växthus är det viktigt att välja rätt plats för det och följa statliga planbestämmelser. Det är inte tillrådligt att installera växthuset i ogynnsamma väderförhållanden - stark vind, regn, storm. Innan du påbörjar monteringsarbetet för växthuset bör du bekanta dig med de medföljande monteringsanvisningarna. Läs igenom ordningsföljden, följ instruktionerna och följ rekommendationerna.

TILLVERKARENS GARANTIER OCH VILLKOR

INFORMATION om alla tillverkarens garantier, skyldigheter, produktreturvillkor, gratis servicevillkor, relevant och viktig information om installationsprocessen och andra tips om hur du förbereder växthuset för vintern, finns på tillverkarens hemsida under GARANTIVILLKOR (GARANTIJOS SĄLYGOS).

www.meistrokodas.lt.

6m²

ŠILTNAMIO BALTIC LT DETALIŲ SĄRAŠAS

List of details / Detaļu saraksts / Lista detali / Detailide nimekiri / Teileliste / Список деталей / Luettelo yksityiskohdista / Lista med delar

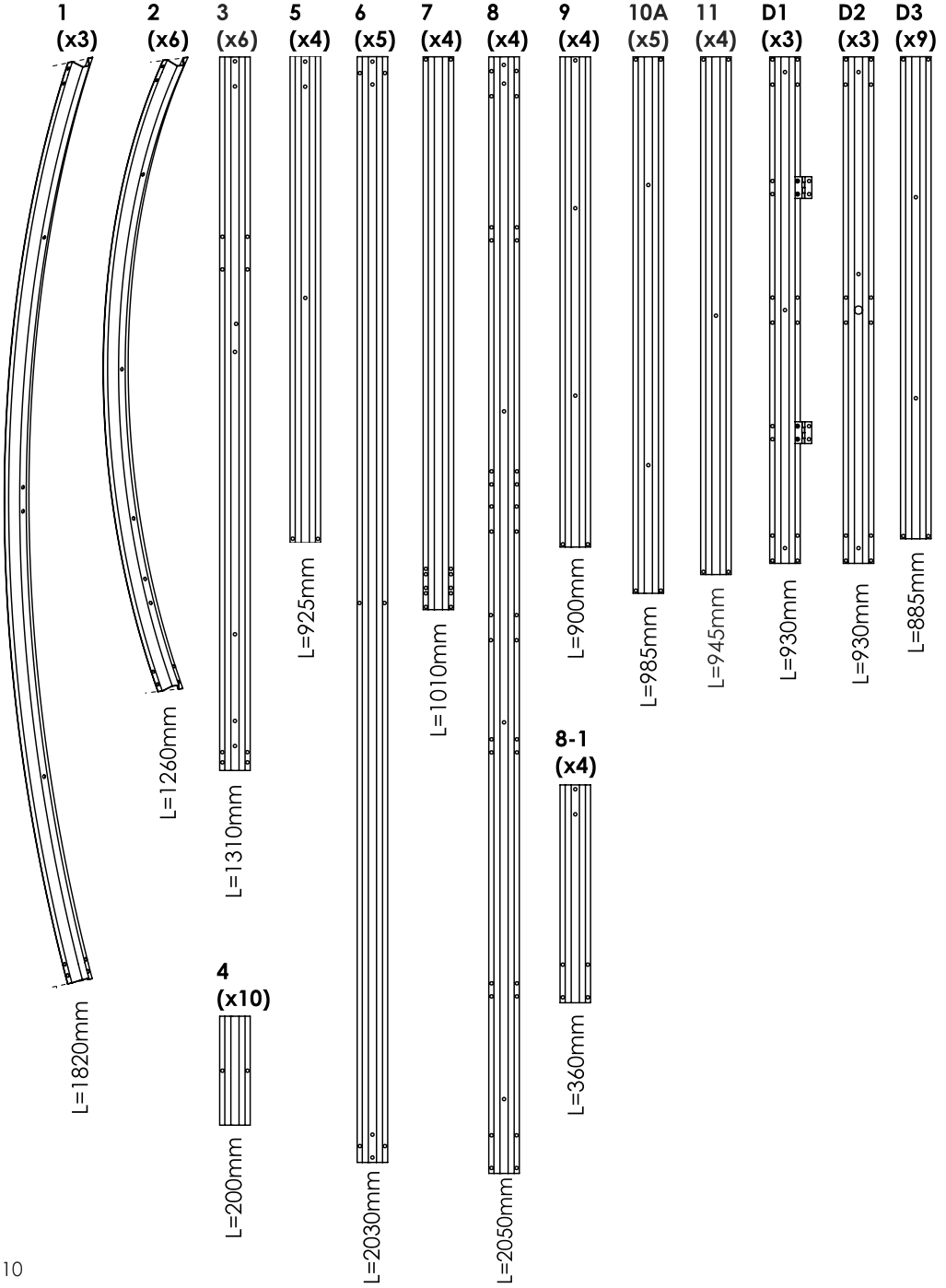

6m² ŠILTNAMIO BALTIC LT DETALIŲ SĄRAŠAS

List of details / Detaļu saraksts / Lista detali / Detailide nimekiri / Teileliste / Список деталей / Luettelo yksityiskohdista / Lista med delar

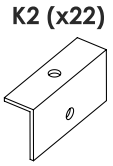

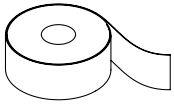

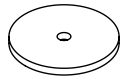

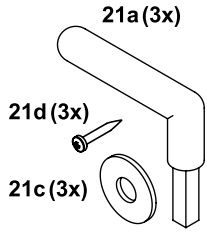







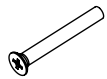

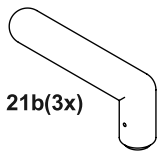

Polikarbonato lakštai / Polycarbonate sheets (x2)

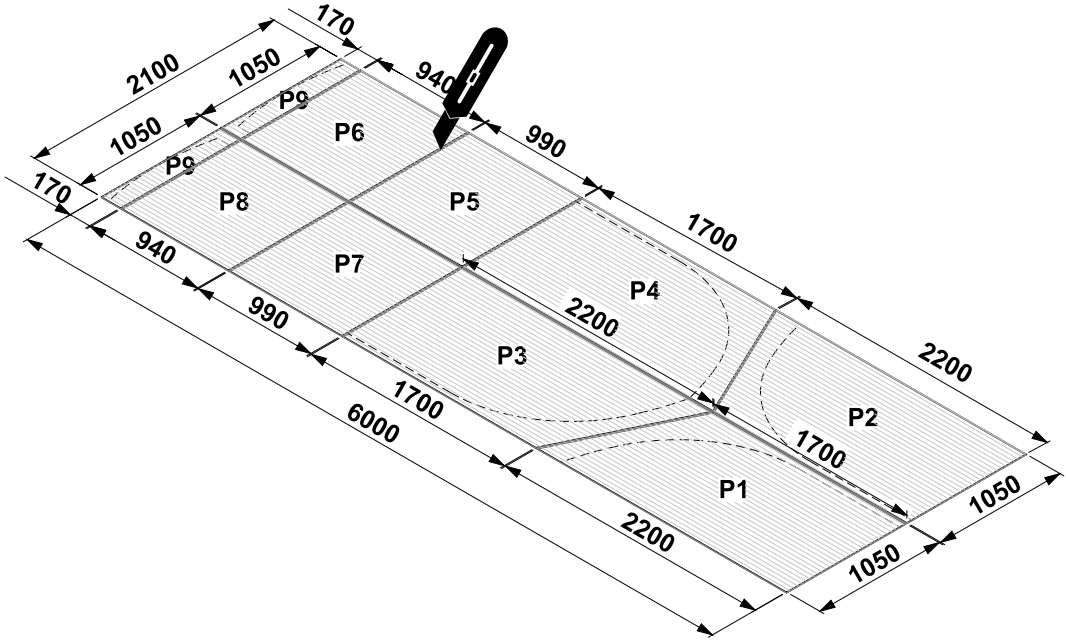

2m

ŠILTNAMIO BALTIC LT PRAILGINIMAS. DETALIŲ SĄRAŠAS

Extension / Pagarinājumu / Przedluzenie / Pikendus / Verlängerung / Расширение Laajennus / Förlängning

List of details / Detaļu saraksts / Lista detali / Detailide nimekiri / Teileliste / Список деталей / Luettelo yksityiskohdista / Lista med delar

2m
Prailginimas / Extension

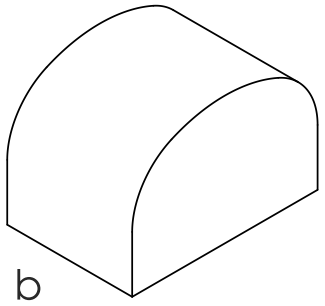

6m²
Bazė / Base

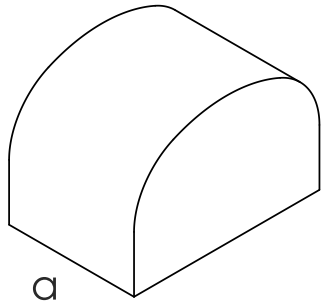

2m ŠILTNAMIO BALTIC LT PRAILGINIMO MONTAVIMO PAVYZDYS

Example / Piemērs / Przykład / Näide / Beispiel / Пример / Esimerkki / Exempel

12m²

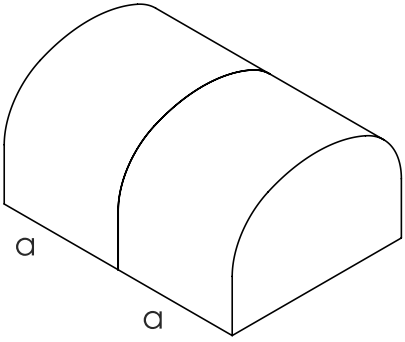

18m²

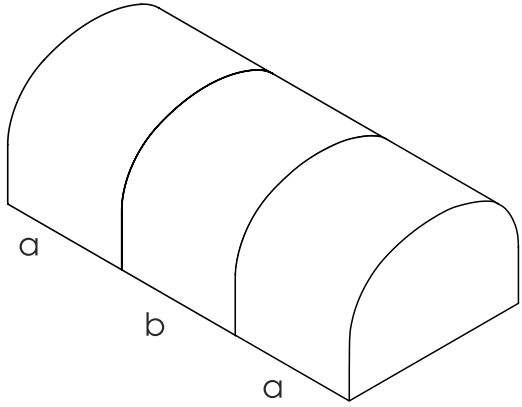

2m

ŠILTNAMIO BALTIC LT PRAILGINIMAS. DETALIŲ SĄRAŠAS

Extension / Pagarinājumu / Przedluzenie / Pikendus / Verlängerung / Расширение Laajennus / Förlängning

List of details / Detaļu saraksts / Lista detali / Detailide nimekiri / Teileliste / Список деталей / Luettelo yksityiskohdista / Lista med delar

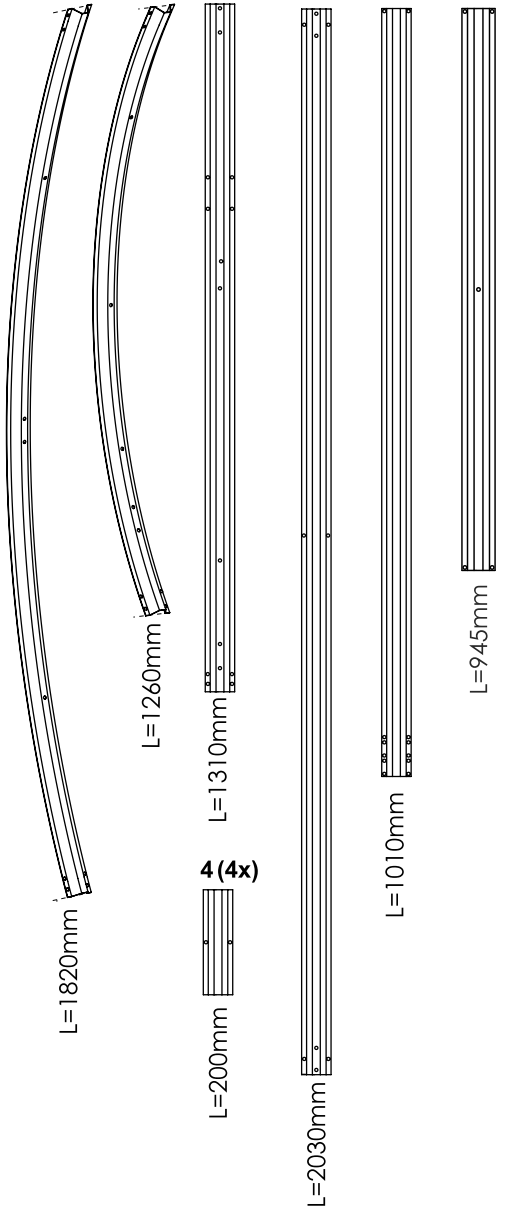

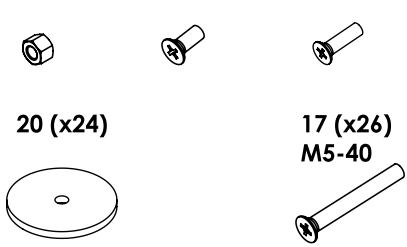

Polikarbonato lakštas / Polycarbonate sheet (x1)

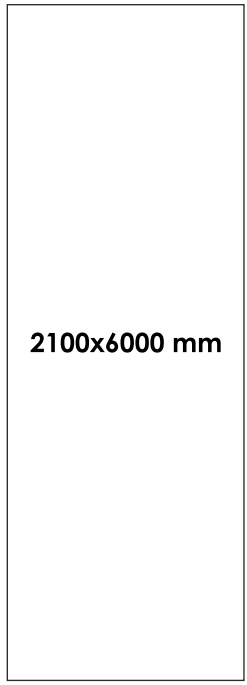

12 m² ŠILTNAMIO BALTIC LT DETALIŲ SĄRAŠAS

List of details / Detaļu saraksts / Lista detali / Detailide nimekiri / Teileliste / Список деталей / Luettelo yksityiskohdista / Lista med delar

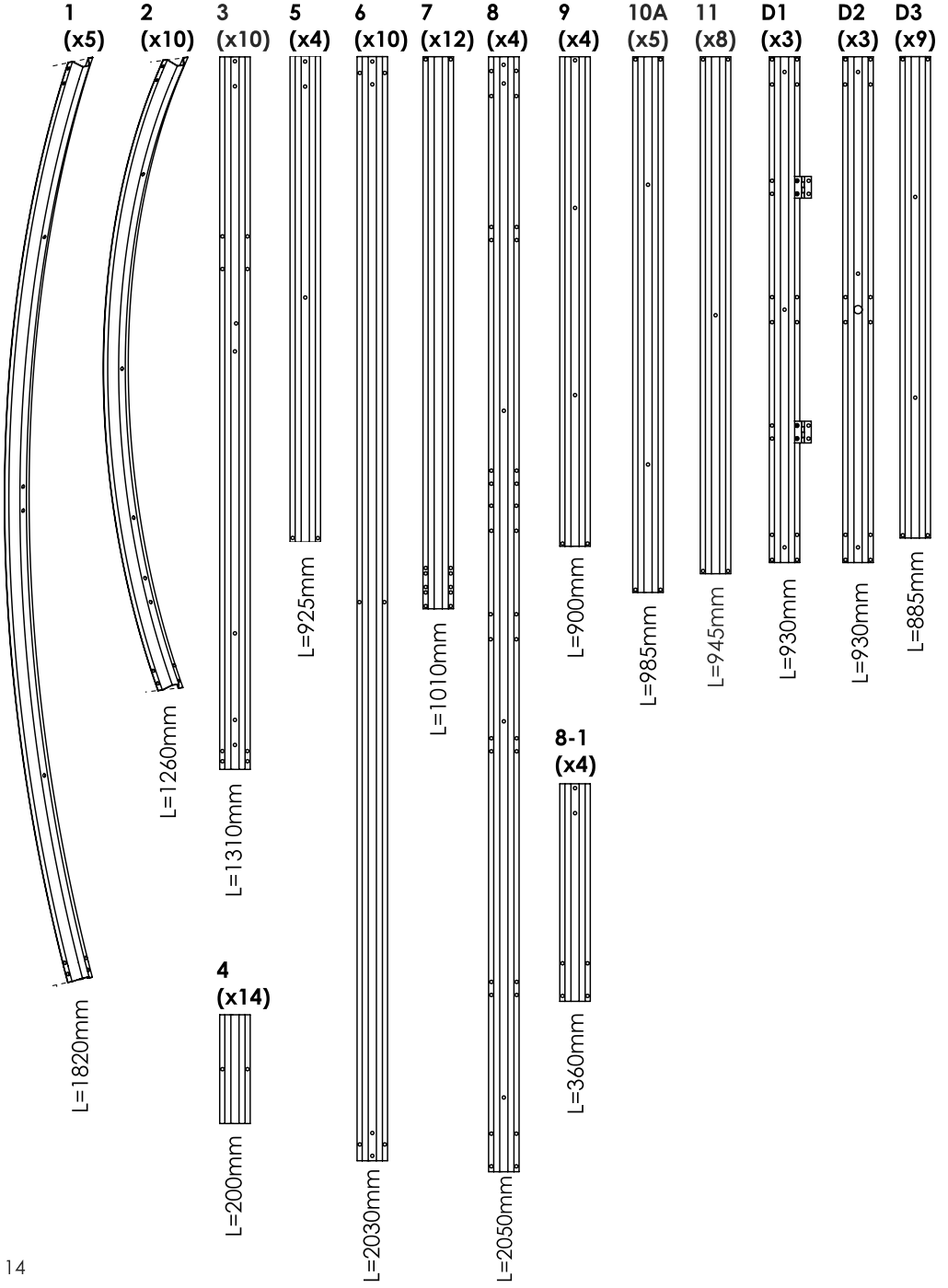

12m² ŠILTNAMIO BALTIC LT DETALIŲ SĄRAŠAS

List of details / Detaļu saraksts / Lista detali / Detailide nimekiri / Teileliste / Список деталей / Luettelo yksityiskohdista / Lista med delar

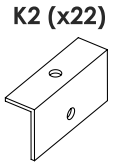

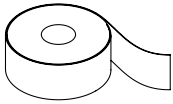

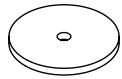

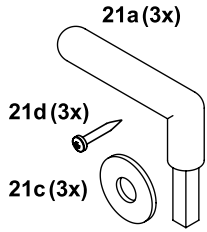







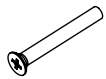

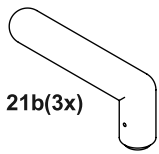

Polikarbonato lakštai / Polycarbonate sheets (x3)

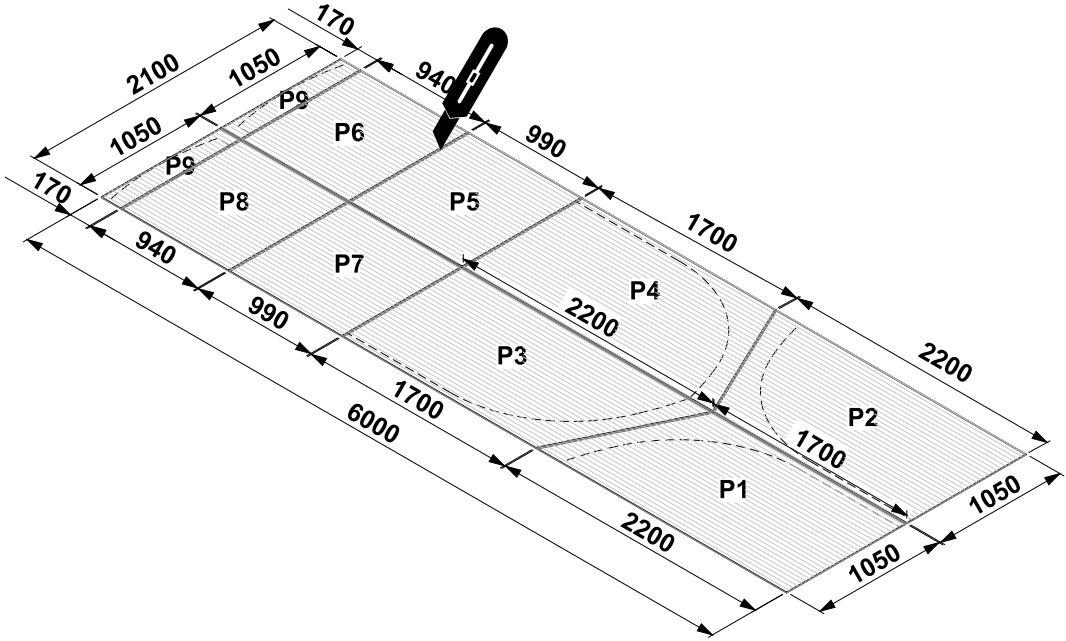

19 (M5) 	**16** (M5-12) 
1 (1820mm) 	**2** (1260mm) 
3 (1310mm) 	**4** (200mm) 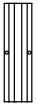

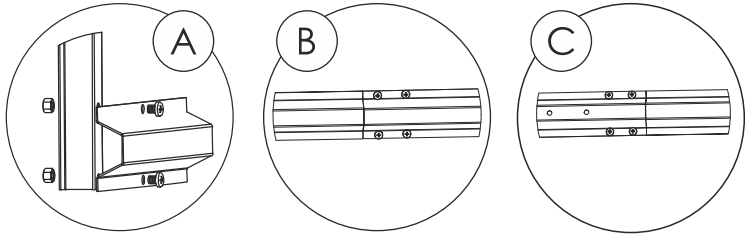

1 (x2)

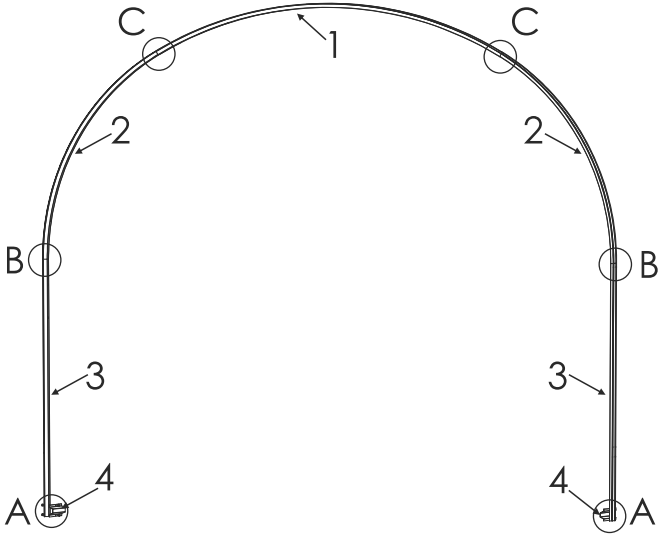

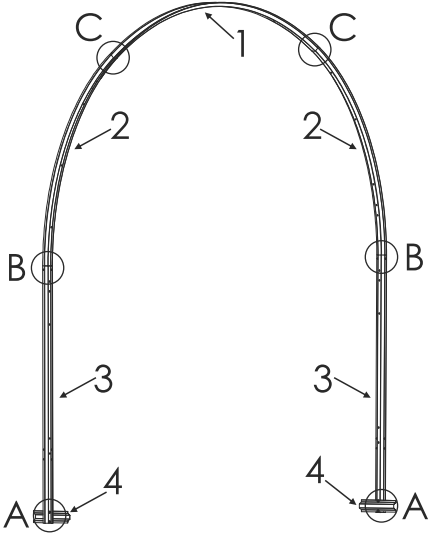

19
(M5)



16
(M5-12)



K2



2 (x2)

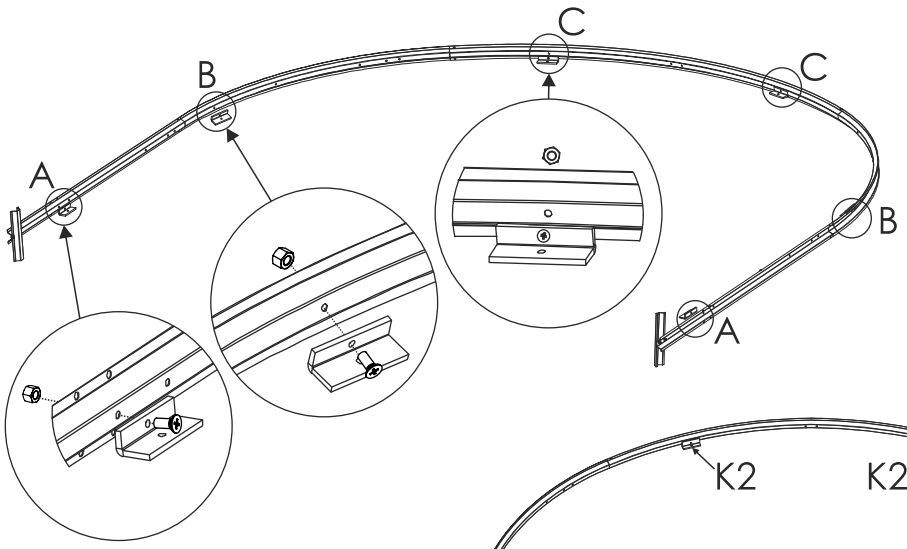

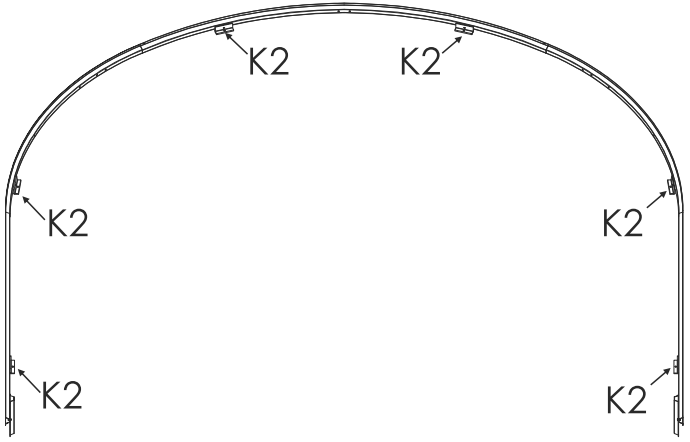

3 (x2)

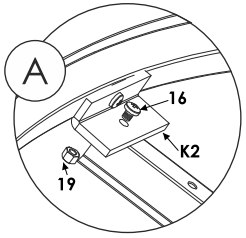

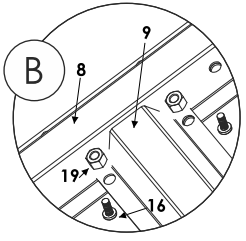

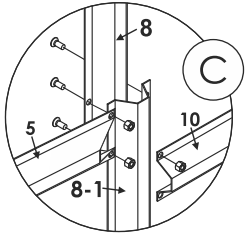

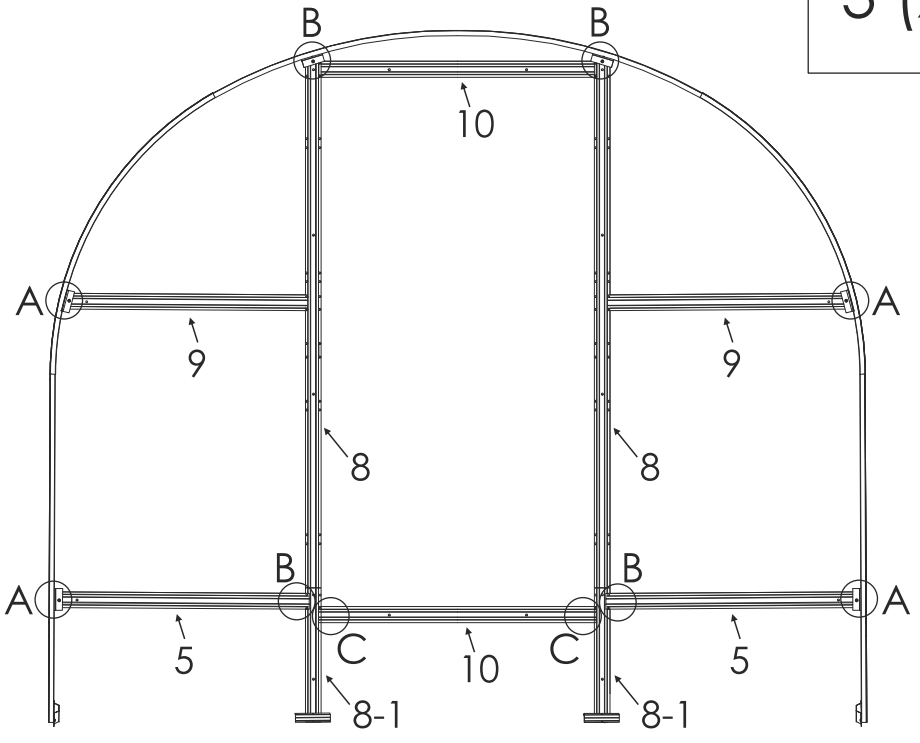

19 (M5)	**16** (M5-12)
11 (945mm)	**6** (2030mm)

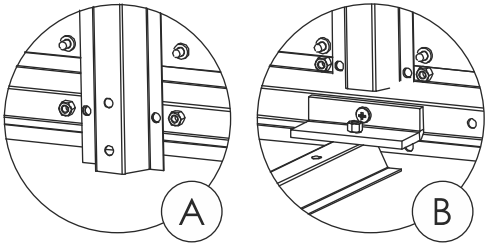

4 (x2)

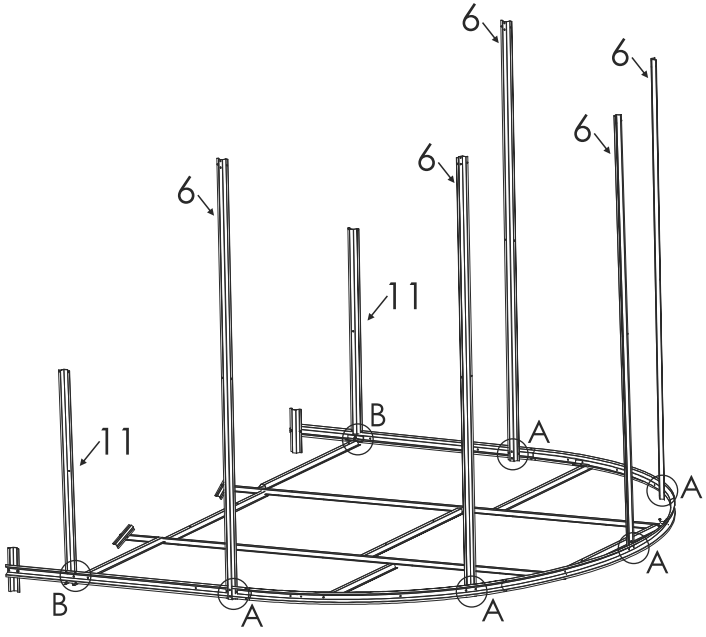

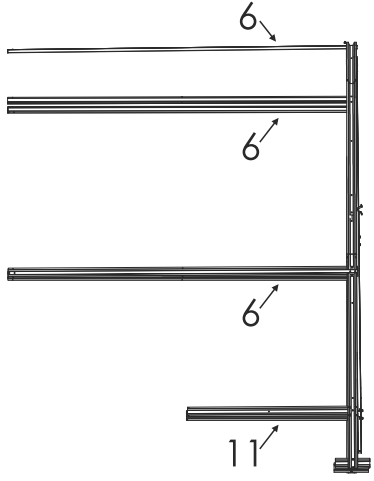

19 (M5)	**16** (M5-12)
11 (945mm)	**6** (2030mm)

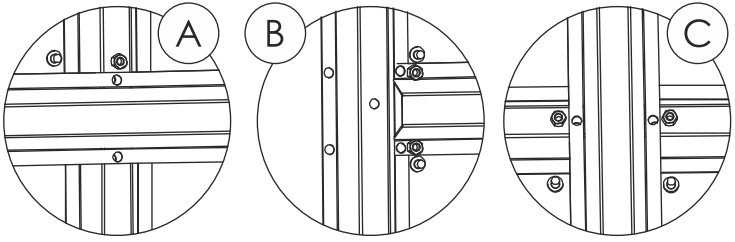

5 (x2)

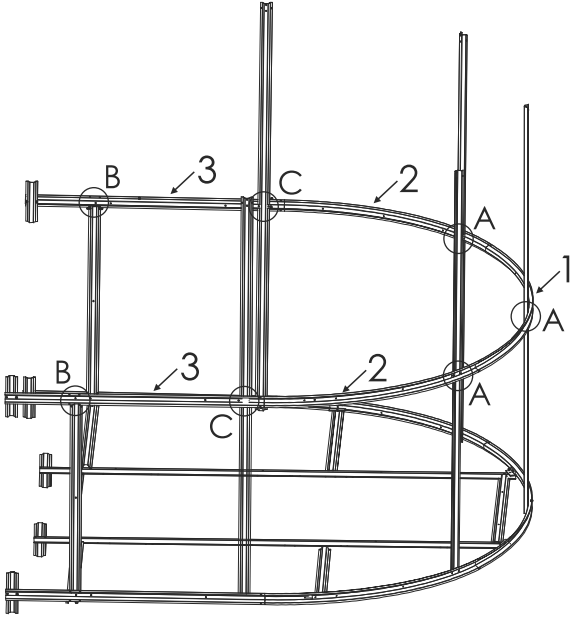

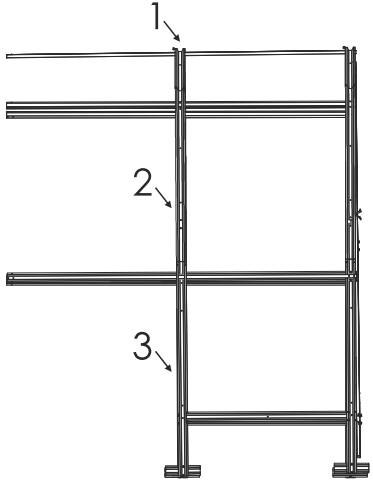

19
(M5)



16
(M5-12)



5
(925mm)

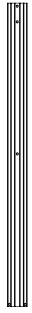

10A
(985mm)



9
(900mm)

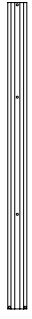

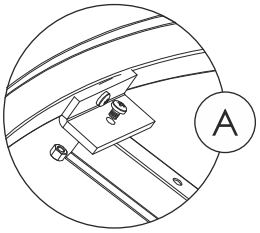

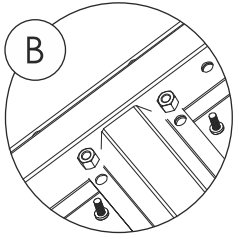

6

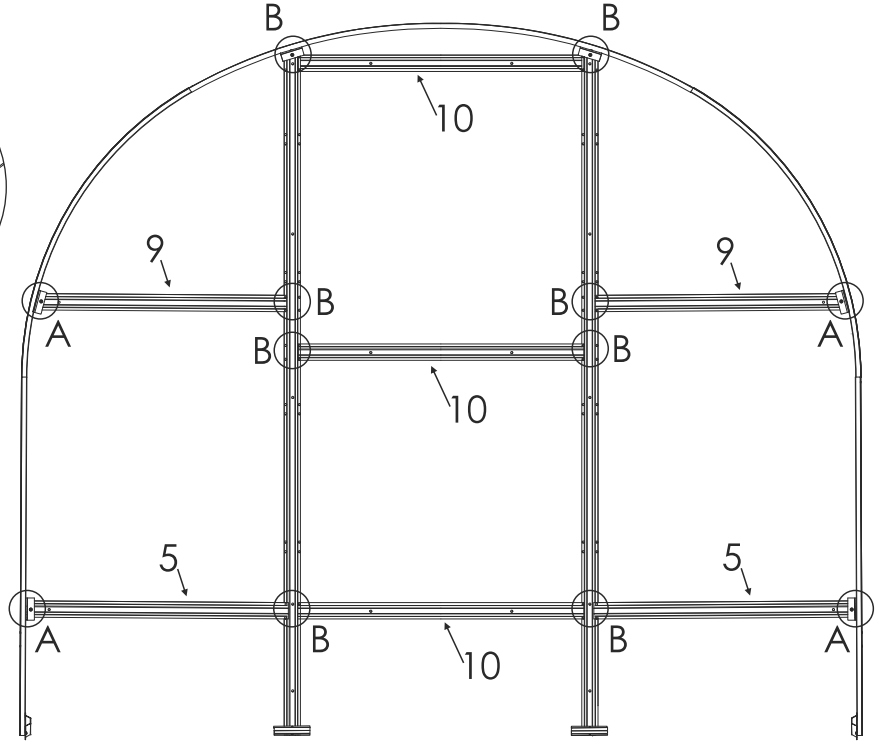

19
(M5)



16
(M5-12)



11
(925mm)



Arka / Arch
(x1)

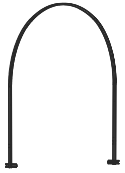

Priekis / Front
(x1)



Galas / Rear
(x1)

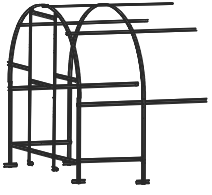

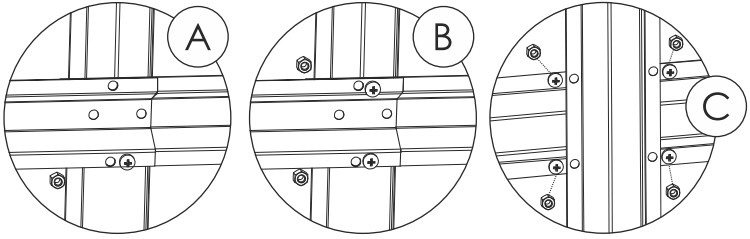

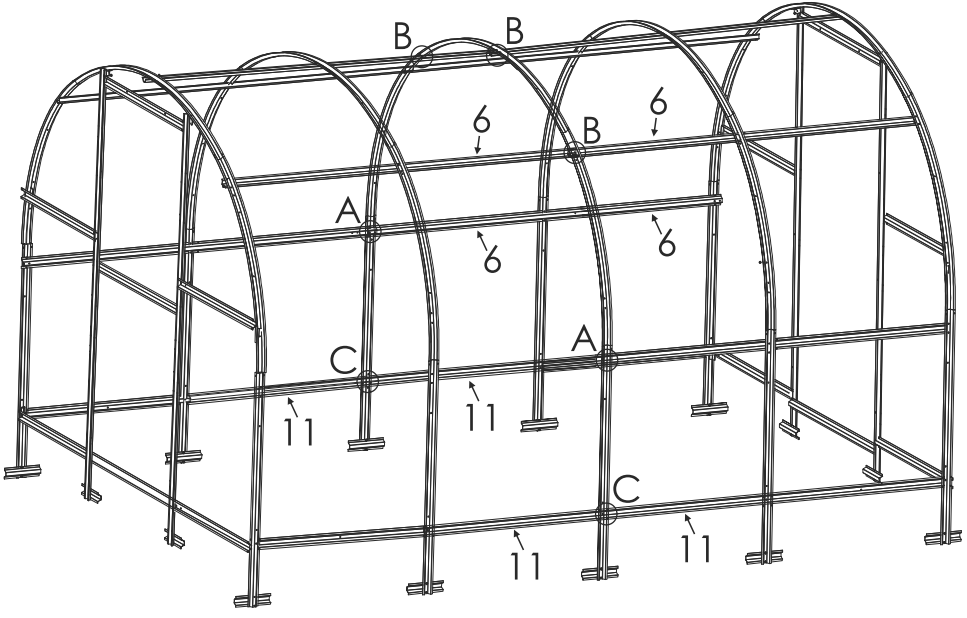

7

8

19
(M5)



16
(M5-12)



18
(M5-16)



7
(7x2 / 57x1010mm)

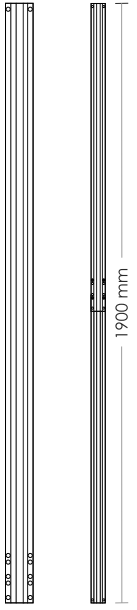

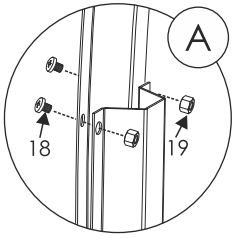

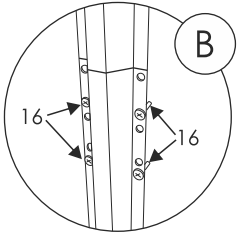

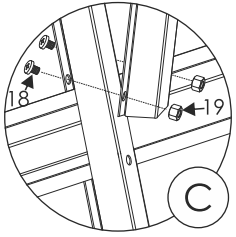

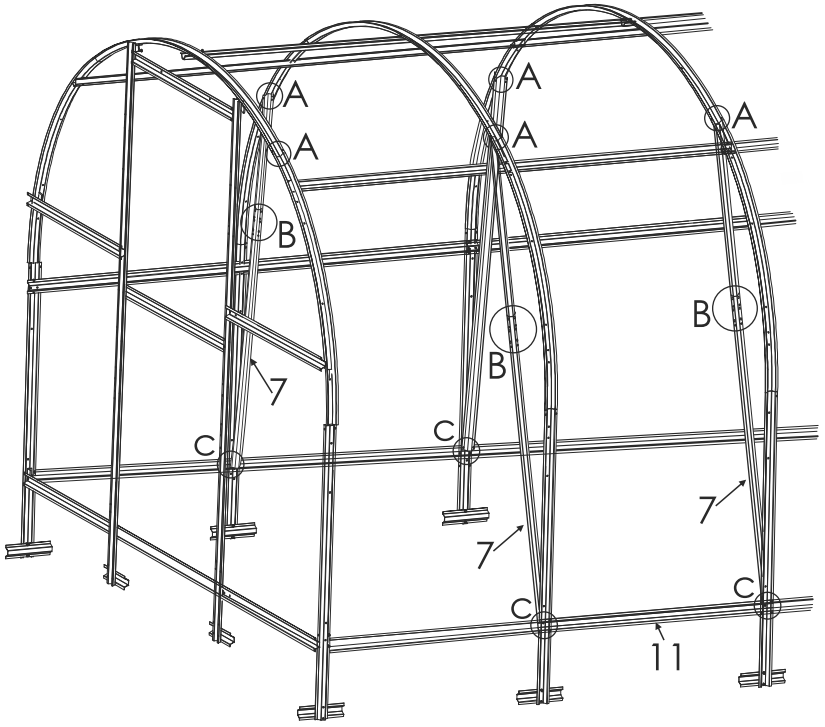

19
(M5)



16
(M5-12)



K2



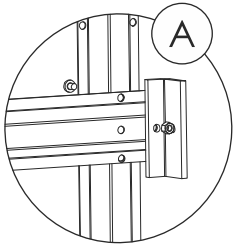

9

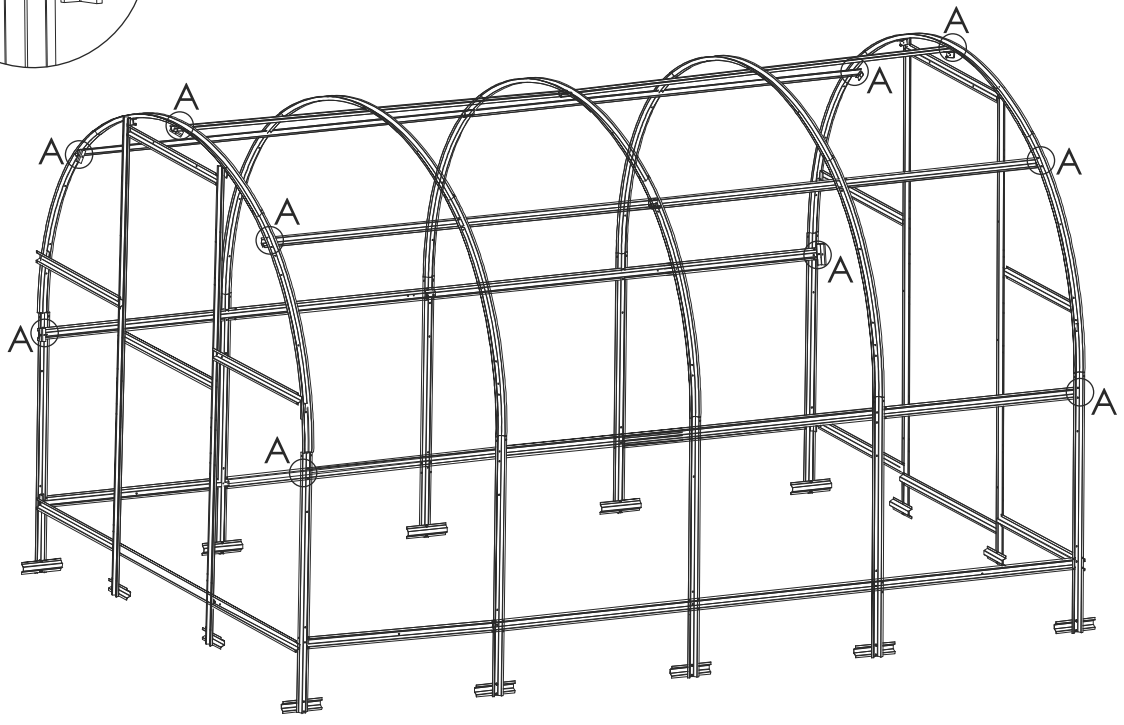

19 (M5)	16 (M5-12)	18 (M5-16)	17 (M5-40)	20

P1 / P2
(1050x1700mm)
(x1)

P9
(170x1050mm)
(x1)

10

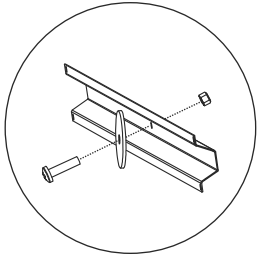



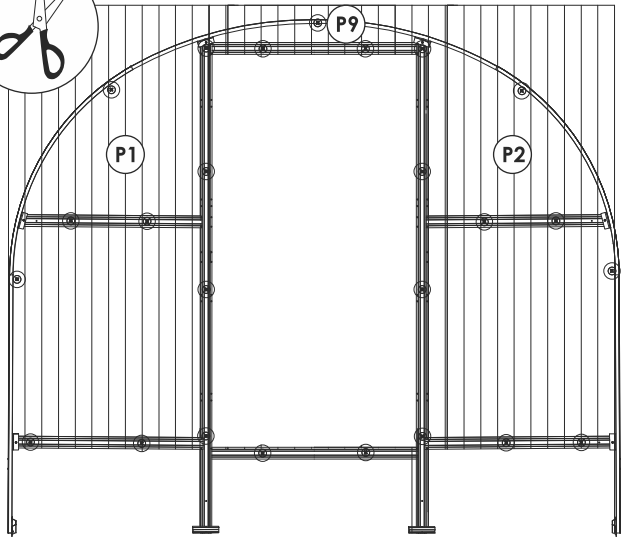

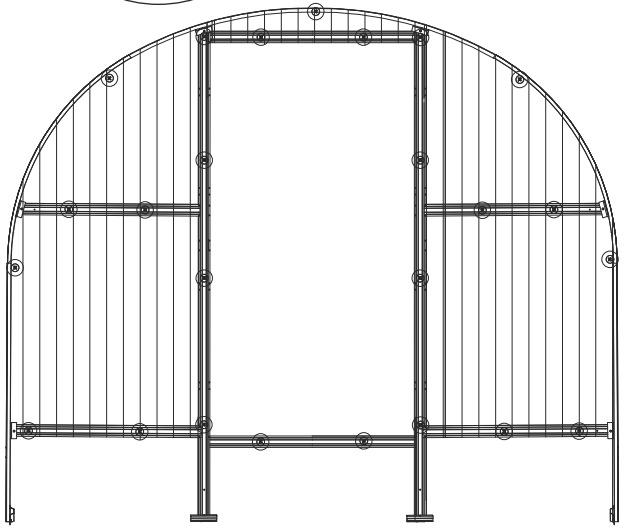

19 (M5)	16 (M5-12)	18 (M5-16)	17 (M5-40)	20

11

P3 / P4
(1050x1700mm)
(x1)

P8
(940x1050mm)
(x1)

P9
(170x1050mm)
(x1)

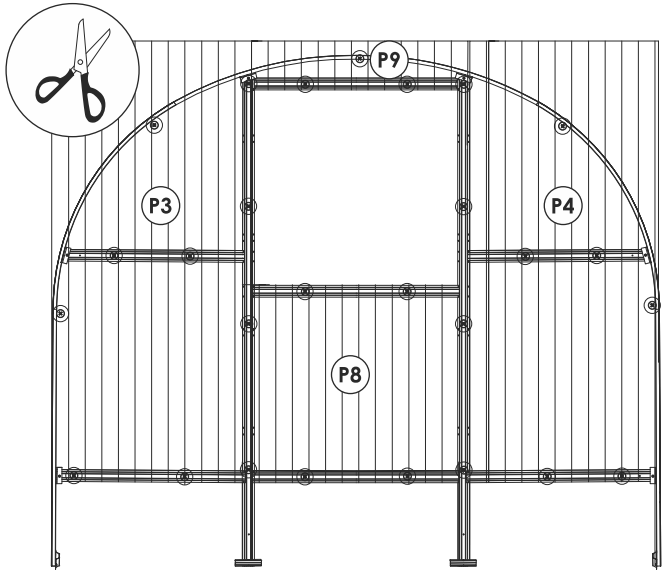

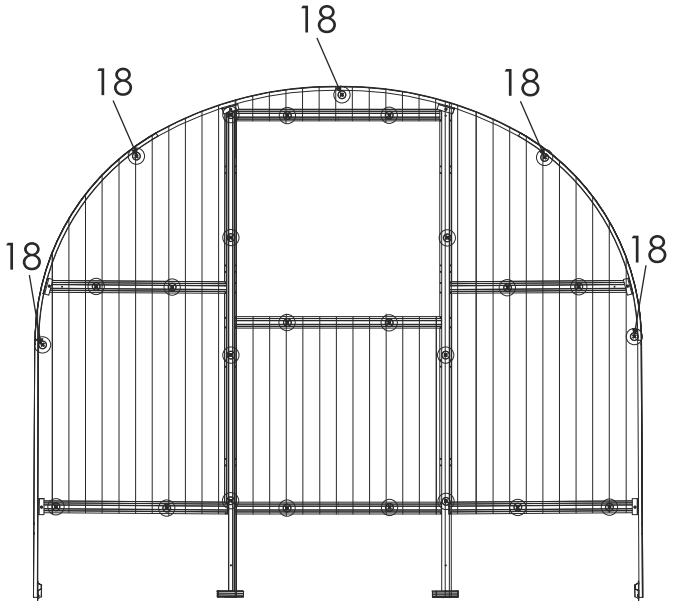

TAPE

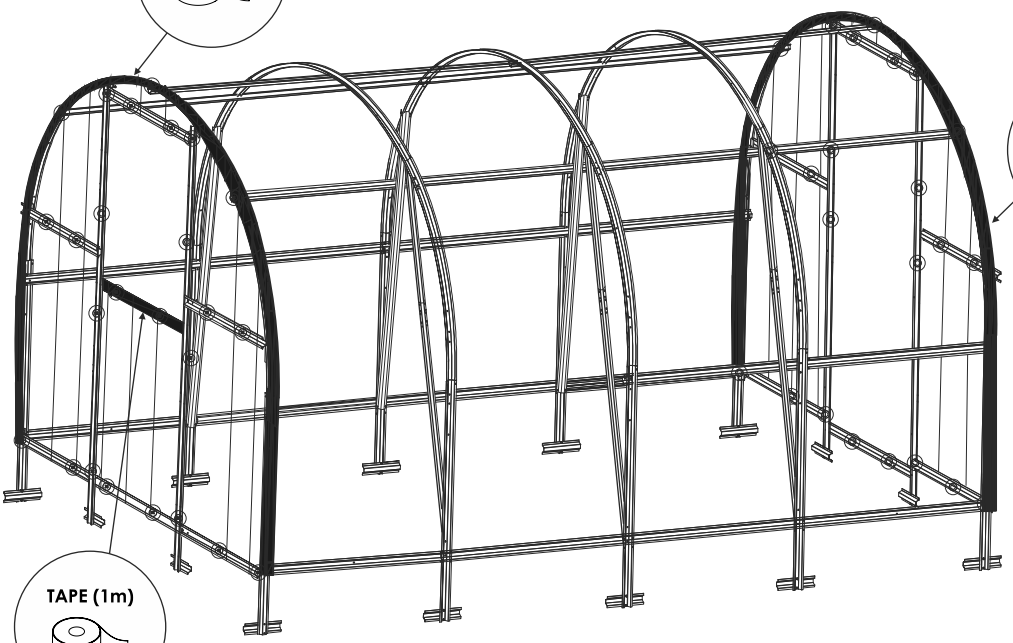

12

TAPE (6m)

TAPE (6m)

TAPE (1m)

13

20



19
(M5)



17
(M5-40)

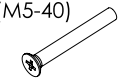

2100 x 6000 mm
(x2)

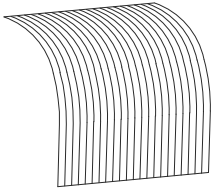

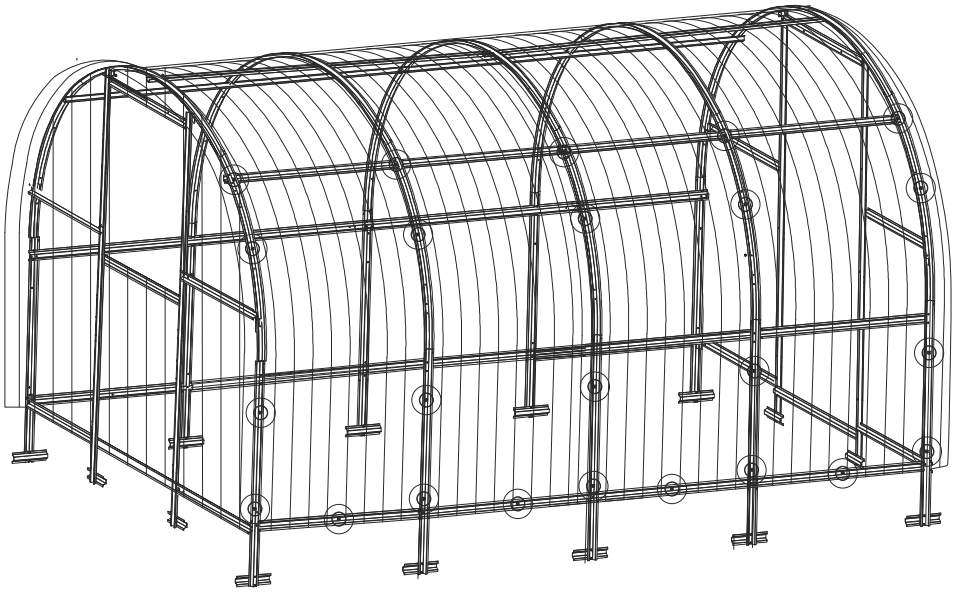

19
(M5)



16
(M5-12)



D1
(930mm)



D3
(885mm)



D2
(930mm)



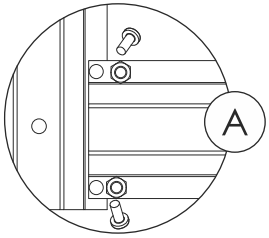

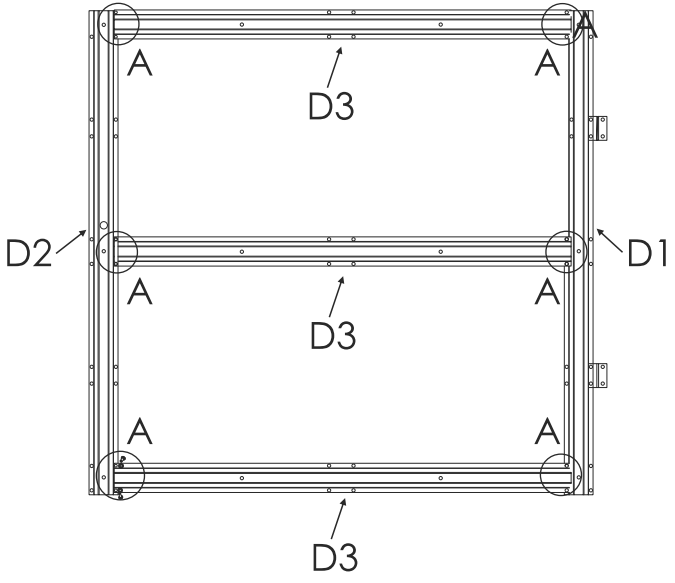

14

19 (M5)	**16** (M5-12)

Durys / Doors (x3)

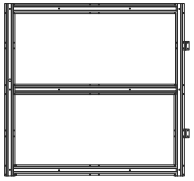

15

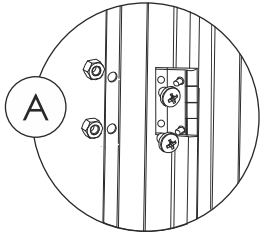

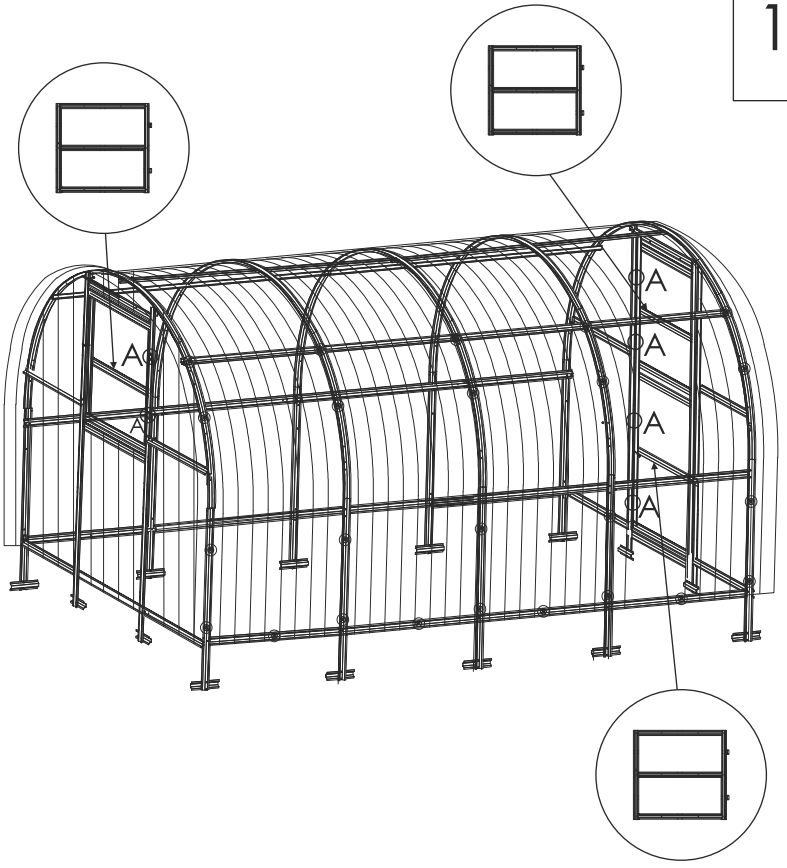

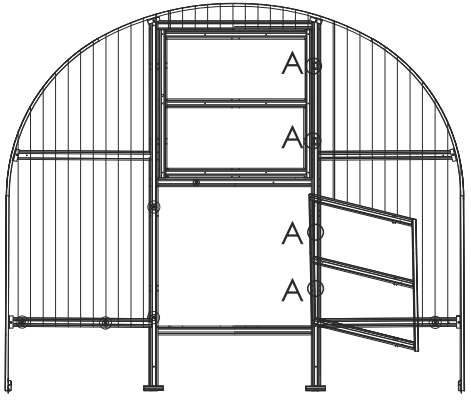

19 (M5)	**17** (M5-40)
20	**TAPE**

P5 / P7
(990x1050mm)
(x1)

P6
(940x1050mm)
(x1)

16

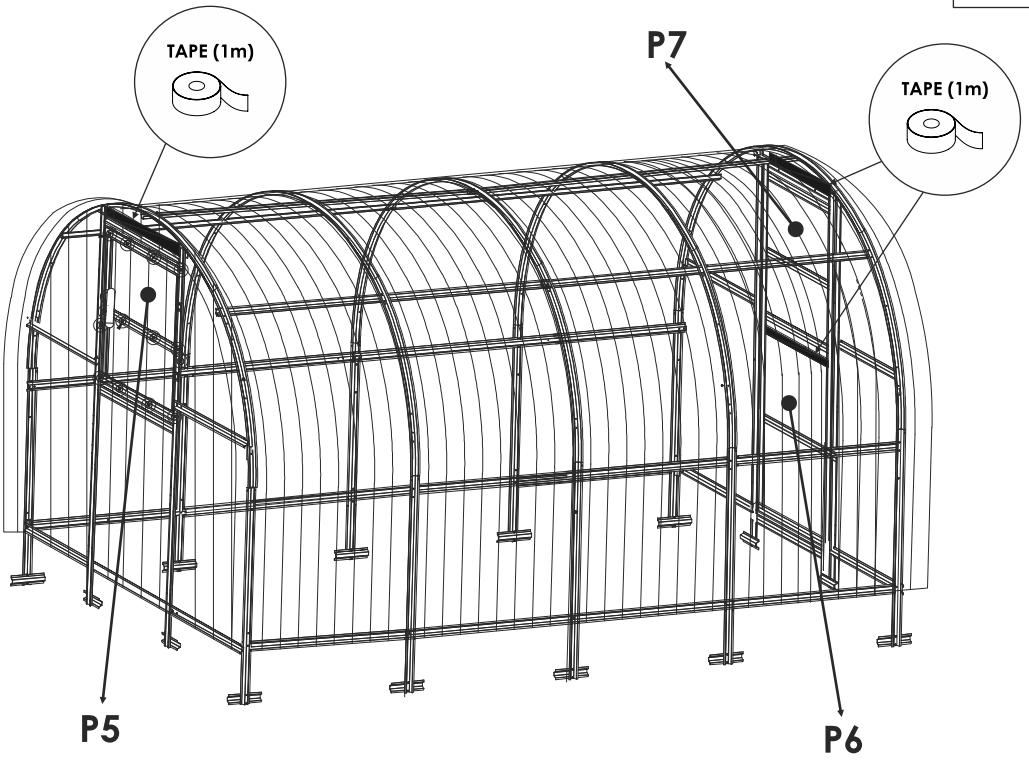

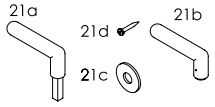

17

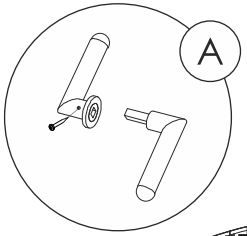

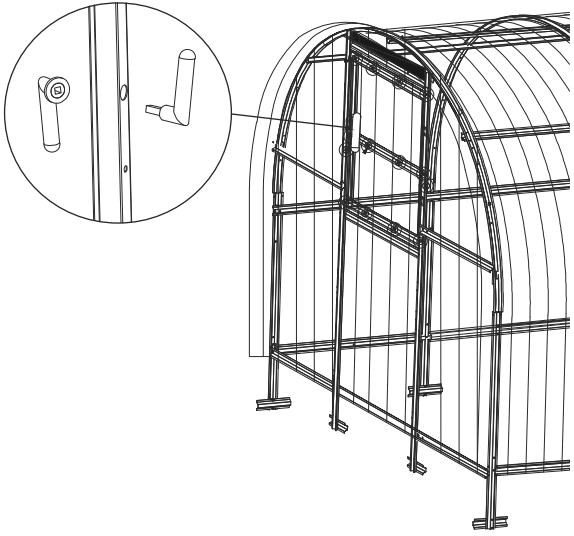

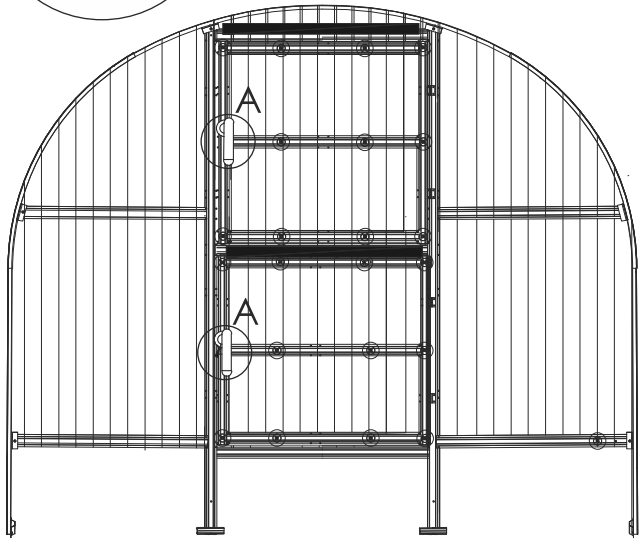

kiwa
CERTIFIED
UAB „Kiwa Inspecta"

CE
EN 1090-1:2009+A1:2011

MK
MEISTRO KODAS

UAB „Meistro kodas"
Įmonės kodas 302498339
PVM kodas Lt100005319313

Kaune: Jonavos g. 250, LT- 44132
info@meistrokodas.lt
+370 683 88282; +370 646 06533

Kauno raj.: Kumės g. 8, Stanaičiai, LT– 53285
(gamyba, prekių atidavimas)

Vilniuje: Laisvės pr. 82, LT-06125
vilnius@meistrokodas.lt
+370 674 22345, +370 602 23452

Baumera
PIRK INTERNETU!
WWW.BAUMERA.LT

www.meistrokodas.lt

Baumera

Latvia: Visku street 2 K-1, RIGA, LV-1063
E - mail: orders@baumera.lv
+371 29555176

KLASIKA
MK PC diamonds
BPS BALTIC PLASTIC SOLUTIONS
MIKKO
KETER
Baumera
EXPAFOL
StarkeDACH
Orbesen Teknik ApS Unique Greenhouse ventilation
MIRANDA FABRICS
Brett Martin
TENAX
GPPS raised seedbed
KLASIKA Woodlook