KLASIKA
GREENHOUSES

pagaminta
LIETUVOJE

ŠILTNAMIO
KLASIKA BERNARD

LT Montavimo instrukcija
EN Installation manual
LV Montāžas instrukcija
EE Paigaldusjuhendid
DE Installationsanleitung
RU Инструкция по монтажу

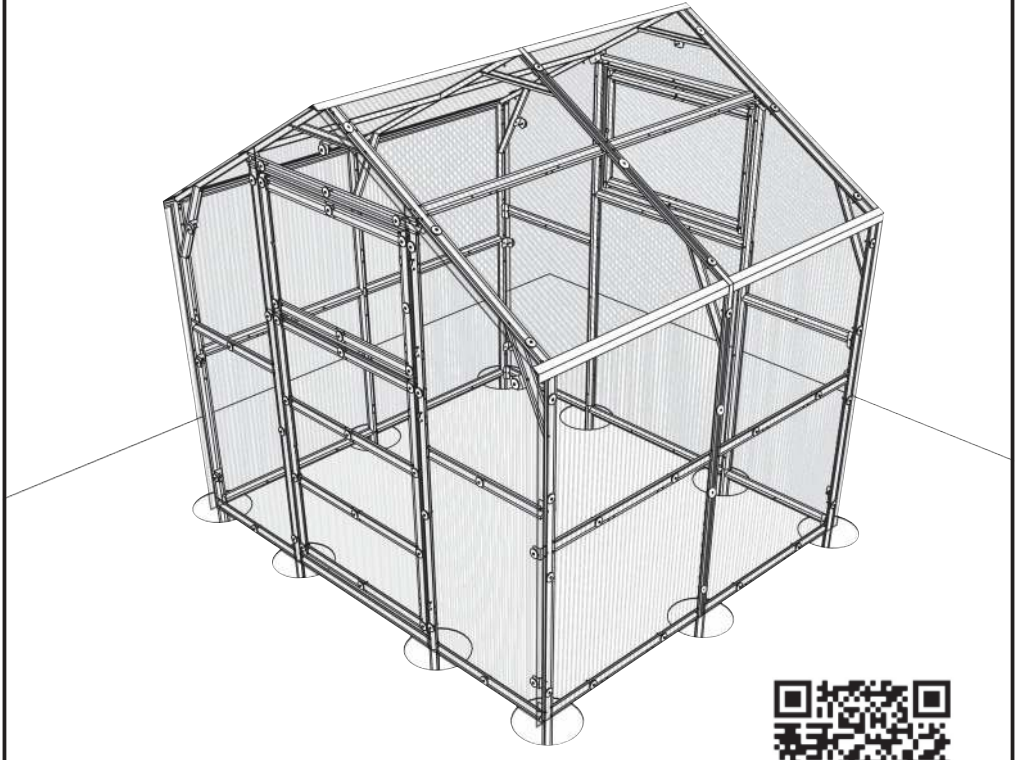

KLASIKA ŠILTNAMIAI – JŪSŲ TURTINGO DERLIAUS GARANTIJA!

www.meistrokodas.lt / Pirk ir internetu! www.baumera.lt

Gerbiami klientai!

Šiltnamis KLASIKA Bernard - patikimas, ilgaamžis, dėl savo nesudėtingos konstrukcijos - lengvai surenkamas. Tai dvišlaitis šiltnamis, puikiai tinkantis auginti įvairias kultūras. Tokio tipo šiltnamyje galima optimaliai išnaudoti visą jo plotą. Šis modelis yra ypatingai tvirtas, kadangi karkasas pagamintas iš 1mm storio ir 78mm pločio plieno juostų. Profilių cinko storis 275gr/m2, tai atitinka ypač aukštos kokybės reikalavimus.
Dangai naudojamas tik kokybiškas, europietiškas, 6mm arba 4mm storio kanalinis polikarbonatas, kuris pasižymi atsparumu kenksmingiems UV spinduliams.
Pasirinkę šiltnamį su polikarbonato danga, būsite ramūs dėl jo ilgaamžiškumo, kadangi suteikiama net 10 metų gamintojo garantija.
Šiltnamis puikiai tinka ne tik Lietuvos klimato sąlygoms. Tvirtinimo kojos visu perimetru įkasamos į žemę ~ 40cm.
Specialios konstrukcijos aliumininis kraigas suteikia šiltnamiui tvirtumo bei išskirtinumo taip pat apsaugo polikarbonatą nuo papildomos drėgmės patekimo.
KLASIKA Bernard šiltnamis - gaminamas ir komplektuojamas Lietuvoje.
Įmonės UAB ,,Meistro kodas" gaminami šiltnamiai KLASIKA GREENHOUSES ir šiltnamių priedai, padės sukurti puikias sąlygas Jūsų gausiam daržovių derliui.
Šiltnamis KLASIKA Bernard – Jūsų turtingo derliaus garantija!

Dėmesio!

Surinkdami šiltnamio karkasą ir dirbdami su kanalinio polikarbonato danga, visuomet dėvėkite apsaugines pirštines.
Šiltnamio montavimui bus reikalinga:

- 8 mm diametro šešiakampis veržliaraktis arba veržliaraktis atviru galu;
- Atsuktuvas su kryžminiu antgaliu arba akumuliatorinis suktuvas;
- Kastuvas, šiltnamiui įtvirtinti į žemę;
- Gulsčiukas, lygumui pamatuoti;
- Virvė, įstrižainei išmatuoti;
- Peilis, pjaustyti polikarbonato lakštams;

Statant šiltnamį, svarbu pasirinkti jam tinkamą vietą bei vadovautis Valstybinės teritorijų planavimo reglamentais.
Šiltnamio nepatartina montuoti, esant nepalankioms oro sąlygoms - pučiant stipriam vėjui, lyjant, esant audrai.

Prieš pradėdami šiltnamio surinkimo darbus, turėtumėte susipažinti su pateiktomis montavimo instrukcijomis, jų eiliškumu, laikytis pateiktų nurodymų bei vadovautis rekomendacijomis.

Svarbu! Pagal pateiktą detalių sąrašą, patikrinkite tiekimo turinį.

Šiltnamio montavimo metu, rekomenduojame varžtus lengvai prisukti ranka, tam kad esant reikalui galėtumėte laisvai pajudinti ir pakoreguoti profilius. Surinktą karkasą išlygiuokite gulsčiuku ir tik tuomet pritvirtinkite varžtus.

DĖMESIO! Šiltnamio dezinfekcijai nenaudokite sieros dūmadėžių. Vykstant cheminei reakcijai metalas pasidengia baltais milteliais!

Detalių sąrašas

Pavadinimas		Ilgis, mm	Klasika Bernard	
			2 m	1m prailginimas
Nr. 1	Šoninis statramstis	1870 mm	6	2
Nr. 2	Viršutinis stogo statramstis	1345 mm	6	2
Nr. 3	Sutvirtinimo profilis	425 mm	9	3
Nr. 4	Tvirtinimas į žemę	200 mm	10	2
Nr. 8	Durų-lango statramstis	1940 mm	4	–
Nr. 8.1	Durų-lango statramsčio prailginimas	360 mm	4	–
Nr. 9	Durų-lango statramsčio viršutinė dalis	1020 mm	2	–
Nr. 10	Priekio-galo sutvirtinimas	630 mm	8	–
Nr. 11	Sutvirtinimas tarp arkų (skersiniai)	955 mm	12	6
Nr. 11.1	Durų-lango statramsčio apatinė dalis	920 mm	3	–
D 1	Lango dalis su rankena	580 mm	2	–
D 2	Lango dalis su lankstais	580 mm	2	–
D 3	Durų-lango skersinis	820 mm	8	–
D 4	Durų dalis su lankstais	1220 mm	1	–
D 5	Durų dalis su rankena	1220 mm	1	–
K 1	Statramsčių sujungimo kampas (su 4 skylėm)	–	9	3
K 2	Profilių tvirtinimo kampas	–	12	–
K 3	Polikarbonato tvirtinimo kampas	–	14	–
K 4	Aliuminio profilio laikiklis	–	3	3
Nr. 20	Polikarbonatas 4mm 1050x1565 / 6mm 1050x1555mm	–	4	–
Nr. 21	Polikarbonatas 4mm 1050x1370/ 6mm 1050x1350mm	–	4	–
Nr. 22	Polikarbonatas (4mm / 6mm) 700x2000mm	–	4	–
Nr. 23	Polikarbonatas (4mm / 6mm) 1050x1300mm	–	1	–
Nr. 24	Polikarbonatas (4mm / 6mm) 920x400mm	–	2	–
Nr. 25	Polikarbonatas (4mm / 6mm) 950x670mm	–	2	–
Nr. 26	Polikarbonatas (4mm / 6mm) 950x1270mm	–	1	–
Nr. 27	Polikarbonatas 4mm 980x1565 / 6mm 980x1555mm	–	–	2
Nr. 28	Polikarbonatas 4mm 980x1370 / 6mm 980x1350mm	–	–	2
Nr. 29	H sujungimo profilis polikarbonatui (šoninė siena)	1540 mm	2	2
Nr. 30	H sujungimo profilis polikarbonatui (stogas)	1310 mm	2	2
Nr. 31	Aliuminis profilis	1050 mm	6	3
Nr. 32	Lankstai	–	6	–
Nr. 33	Veržlė M5	–	392	72
Nr. 34	Varžtai M5-12	12 mm	234	40
Nr. 35	Varžtai M5-16	16 mm	32	6
Nr. 36	Varžtai M5-40	40 mm	126	26
Nr. 37	Plastikinė poveržlė polikarbonatui ø40	–	140	26
Nr. 38	Rankenų komplektas	–	3	–
Nr. 39	Apsauginė polikarbonato sandarinimo juosta	rul.	1	–

Detalių sąrašas

Nr. 1  1870mm

Nr. 2  1345mm

Nr. 3  425mm

Nr. 4  200mm

Nr. 8  1940mm

Nr. 8.1  360mm

Nr. 9  1020mm

Nr. 10  630mm

Nr. 11  955mm

Nr. 11.1  920mm

D 1  580mm

D 2  580mm

D 3 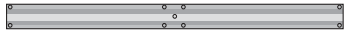 820mm

D 4  1220mm

D 5  1220mm

AKTUALU!

* Prieš montuodami šiltnamį būtinai perskaitykite montavimo instrukciją.
* Tam, kad apsisaugotumėte nuo nelaimingų atsitikimų dirbdami su šiltnamio konstrukcija (įskaitant metalo konstrukciją ir angą), imkitės visų būtinų atsargumo priemonių.
* Visada dėvėkite savo asmeninius apsauginius darbo drabužius bei kitas saugos priemones.
* Nedarykite jokių konstrukcijos pakeitimų.
* Atlikę montavimo darbus, patikrinkite ar tvirtai laikosi šiltnamio konstrukcija ir ar nekelia pavojaus tolimesniam naudojimui.
* Atliekant montavimo darbus šiltnamyje, būkite budrūs ir atsargūs.
* Žemės savininkams ir kitiems naudotojams privalu laikytis Žemės įstatymo nuostatos - savo žemės sklypuose vykdant ūkinę ir kitą veiklą, nepažeisti gretimų žemės sklypų savininkų ar naudotojų ir gyventojų teisių ir įstatymų saugomų interesesų. Platesnė informacija teikiama Valstybinėje teritorijų planavimo ir statybos inspekcijoje prie Aplinkos ministerijos.

* Pasiliekame teisę atlikti su technikos pažanga susijusius pakeitimus ir patobulinimus, todėl gali atsirasti aprašymo ar iliustracijų neatitikimų!

EN

Dear customers!

Greenhouse KLASIKA Bernard is a reliable, durable and due to its simple construction – easy to assemble greenhouse. It is a gabled greenhouse, perfect for growing various crops. In this type of greenhouse, you can optimally use its entire area. This model is particularly strong, as the frame is made of 1mm thick and 78mm wide steel strips. The zinc thickness of the profiles is 275gr/m2, which meets extremely high quality requirements. Only high-quality, European, 6mm or 4mm thick channel polycarbonate is used for the coating of the greenhouse, which is also resistant to harmful UV rays.
If you choose a greenhouse with a polycarbonate coating, you will not have to worry about its durability, because even a 10-year manufacturer's warranty is provided. The sgreenhouse is perfectly uited not only to the climatic conditions of Lithuania. Mounting legs are buried in the ground ~ 40 cm deep, around the entire perimeter.
The specially designed aluminum ridge gives the greenhouse strength and uniqueness as well as protects the polycarbonate from additional moisture.
KLASIKA Bernard greenhouse - manufactured and assembled in Lithuania.
KLASIKA greenhouses are produced by the company UAB "Meistro kodas". The greenhouses and their accessories, will help to create excellent conditions for your abundant harvest of vegetables.
Greenhouse KLASIKA Bernard - a guarantee of your rich harvest!

Attention!

When assembling the greenhouse frame and working with the channel polycarbonate coating,always wear protective gloves.For the installation of the greenhouse, you will need:

- 8 mm diameter hexagonal wrench or open end wrench;
- Cross slot screwdriver or electric screwdriver;
- Shovel for anchoring the greenhouse to the ground;
- A spirit level to measure flatness;
- Rope, to measure diagonally;
- Knife for cutting polycarbonate sheets;

When building a greenhouse, it is important to choose the right place for it and follow the State Spatial Planning Regulations.It is not advisable to install the greenhouse in adverse weather conditions - strong wind, rain, storm.
Before starting the greenhouse assembly work, you should familiarize yourself with the provided installation instructions, their order, follow the instructions and follow the recommendations.

Important! Check the contents of the supply according to the provided parts list.

During the installation of the greenhouse, we recommend that you tighten the screws easily by hand, so that you can freely move and adjust the profiles if necessary. Align the assembled frame with a spirit level and only then fasten the screws.

ATTENTION! Do not use sulfur fumes to disinfect the greenhouse. During the chemical reaction, the metal becomes covered with a white powder!

List of details

Name		Lenght, mm	Klasika Bernard	
			2 m	1m extension
Nr. 1	Side pillar	1870 mm	6	2
Nr. 2	Upper roof pillar	1345 mm	6	2
Nr. 3	Reinforcement profile	425 mm	9	3
Nr. 4	Fixing to the ground	200 mm	10	2
Nr. 8	Door-window stand	1940 mm	4	–
Nr. 8.1	Extension of the door-window stand	360 mm	4	–
Nr. 9	The upper part of the door-window stand	1020 mm	2	–
Nr. 10	Front-end reinforcement	630 mm	8	–
Nr. 11	Reinforcement between arches (crossbars)	955 mm	12	6
Nr. 11.1	The lower part of the door-window stand	920 mm	3	–
D 1	Window part with handle	580 mm	2	–
D 2	Window part with hinges	580 mm	2	–
D 3	Door-window transom	820 mm	8	–
D 4	Door part with hinges	1220 mm	1	–
D 5	Door part with handle	1220 mm	1	–
K 1	Strut connection corner (with 4 holes)	–	9	3
K 2	Profile mounting angle	–	12	–
K 3	Polycarbonate mounting angle	–	14	–
K 4	Aluminum profile holder	–	3	3
Nr. 20	Polycarbonate 4mm 1050x1565 / 6mm 1050x1555mm	–	4	–
Nr. 21	Polycarbonate 4mm 1050x1370/ 6mm 1050x1350mm	–	4	–
Nr. 22	Polycarbonate (4mm / 6mm) 700x2000mm	–	4	–
Nr. 23	Polycarbonate (4mm / 6mm) 1050x1300mm	–	1	–
Nr. 24	Polycarbonate (4mm / 6mm) 920x400mm	–	2	–
Nr. 25	Polycarbonate (4mm / 6mm) 950x670mm	–	2	–
Nr. 26	Polycarbonate (4mm / 6mm) 950x1270mm	–	1	–
Nr. 27	Polycarbonate 4mm 980x1565 / 6mm 980x1555mm	–	–	2
Nr. 28	Polycarbonate 4mm 980x1370 / 6mm 980x1350mm	–	–	2
Nr. 29	H connection profile for polycarbonate (side wall)	1540 mm	2	2
Nr. 30	H connection profile for polycarbonate (roof)	1310 mm	2	2
Nr. 31	Aluminum profile	1050 mm	6	3
Nr. 32	Flexible	–	6	–
Nr. 33	Nut M5	–	392	72
Nr. 34	Bolts M5-12	12 mm	234	40
Nr. 35	Bolts M5-16	16 mm	32	6
Nr. 36	Bolts M5-40	40 mm	126	26
Nr. 37	Plastic washer for polycarbonate ø40	–	140	26
Nr. 38	Handles	–	3	–
Nr. 39	Protective sealing tape for polycarbonate	roll	1	–

List of details

Nr. 1  1870mm

Nr. 2  1345mm

Nr. 3  425mm

Nr. 4  200mm

Nr. 8  1940mm

Nr. 8.1  360mm

Nr. 9  1020mm

Nr. 10  630mm

Nr. 11  955mm

Nr. 11.1  920mm

D 1  580mm

D 2  580mm

D 3 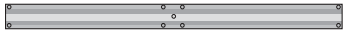 820mm

D 4  1220mm

D 5  1220mm

Attention!

* Read the installation instructions before installing the greenhouse.
* Take all necessary precautions to avoid accidents when working with the greenhouse structure (including metal structure and opening).
* Always wear your personal protective work clothes and other safety equipment.
* Do not make any structural changes.
* After completing the installation work, check whether the structure of the greenhouse is firm and does not pose a danger for further use.
* Be alert and careful when performing installation work in the greenhouse.
* Land owners and other users must comply with the provisions of the Land Law - when carrying out mining and other activities on their land plots, they must not violate the interests protected by law and the law of the owner or user of the adjacent land plot. More information is available at the State Territory Planning and Construction Inspectorate under the Ministry of Environment.

* We reserve the right to make changes and improvements related to technical progress, so there may be discrepancies in the description or illustrations!

Cienījamie klienti!

Siltumnīca KLASIKA Bernard - uzticama, izturīga, pateicoties vienkāršai konstrukcijai - viegli montējams. Tā ir divslīpju siltumnīca, kas lieliski piemērota dažādu kultūru audzēšanai.Šāda veida siltumnīcā ir iespējams optimāli izmantot visu tās platību. Šis modelis ir īpaši izturīgs, jo rāmis ir izgatavots no 1 mm biezām un 78 mm platām tērauda sloksnēm. Profilu cinka biezums ir 275gr/m2, kas atbilst ārkārtīgi augstām kvalitātes prasībām.
Pārklājumam izmantots tikai kvalitatīvs, Eiropas, 6mm vai 4mm biezu kanālu polikarbonāts, kas ir izturīgs pret kaitīgajiem UV stariem.
Izvēloties siltumnīcu ar polikarbonāta pārklājumu, Jūs būsiet mierīgi par tās ilgmūžību, jo ražotājs dod pat 10 gadu garantiju.
Siltumnīca lieliski piemērota dažādiem klimatiskajiem apstākļiem. Montāžas kājas pa visu siltumnīcas perimetru rokās zemē ~ 40 cm.
Īpaši izstrādātā alumīnija kore piešķir siltumnīcai izturību un unikalitāti, arī aizsargā polikarbonātu no papildu mitruma.
KLASIKA Bernard siltumnīca - ražota un komplektēta Lietuvā.
UAB Meistro Kodas ražotās siltumnīcas KLASIKA GREENHOUSES un siltumnīcu piederumi palīdzēs radīt lieliskus apstākļus Jūsu bagātīgai dārzeņu ražai.
Siltumnīca KLASIKA Bernard - Jūsu bagātīgās ražas garantija!

Uzmanību!

Montējot siltumnīcas karkasu un strādājot ar šūnu polikarbonāta pārklājumu, vienmēr valkājiet aizsargcimdus.
Siltumnīcas uzstādīšanai jums būs nepieciešams:

- 8 mm diametra sešstūra uzgriežņu atslēga vai atvērtā gala uzgriežņu atslēga;
- Akumulatora skrūvgriezis vai bezvadu skrūvgriezis;
- Krustveida skrūvgriezis vai akumulatora skrūvgriezis;
- Lāpsta siltumnīcas noenkurošanai zemē;
- Līmeņrādis līmeņa mērīšanai;
- Virve, mērīšanai pa diagonāli;
- Nazis polikarbonāta lokšņu griešanai;

Būvējot siltumnīcu, svarīgi izvēlēties tai pareizo vietu un ievērot Valsts teritorijas plānošanas noteikumus. Siltumnīcu nav vēlams monēt nelabvēlīgos laika apstākļos – stiprs vējš, lietus, vētra.Pirms siltumnīcas montāžas darbu uzsākšanas jāiepazīstas ar sniegtajām uzstādīšanas instrukcijām, to secību, jāievēro norādījumi un jāievēro ieteikumi.

Svarīgs! Pārbaudiet komplektācijas saturu saskaņā ar sniegto detaļu sarakstu.

Siltumnīcas uzstādīšanas laikā mēs iesakām sākotnēji viegli pievilkt skrūves ar rokām, lai vajadzības gadījumā varētu brīvi pārvietot un pielāgot profilus. Izlīdziniet salikto rāmi ar līmeņrādi un tikai tad pieskrūvējiet skrūves līdz galam.

UZMANĪBU! Siltumnīcas dezinfekcijai neizmantojiet sēra tvaikus. Ķīmiskās reakcijas laikā metāls pārklājas ar baltu pulveri!

Detaļu saraksts

Nosaukums		Garums, mm	Klasika Bernard	
			2 m	1m pagarinājums
Nr. 1	Sānu statnis	1870 mm	6	2
Nr. 2	Augšējais jumta balsts	1345 mm	6	2
Nr. 3	Pastiprinājuma profils	425 mm	9	3
Nr. 4	Piestiprināšana pie zemes	200 mm	10	2
Nr. 8	Durvju-logu statnis	1940 mm	4	–
Nr. 8.1	Durvju-logu statņa pagarinājums	360 mm	4	–
Nr. 9	Durvju-logu statņa augšdaļa	1020 mm	2	–
Nr. 10	Priekšpuses pastiprinājums	630 mm	8	–
Nr. 11	Pastiprinājums starp arkām (šķērsstieņi)	955 mm	12	6
Nr. 11.1	Durvju-logu statņa apakšējā daļa	920 mm	3	–
D 1	Logu daļa ar rokturi	580 mm	2	–
D 2	Logu daļa ar eņģēm	580 mm	2	–
D 3	Durvju-logu šķersdaļa	820 mm	8	–
D 4	Durvju daļa ar eņģēm	1220 mm	1	–
D 5	Durvju daļa ar rokturi	1220 mm	1	–
K 1	Statņu savienojuma stūris (ar 4 caurumiem)	–	9	3
K 2	Profila montāžas leņķis	–	12	–
K 3	Polikarbonāta montāžas leņķis	–	14	–
K 4	Alumīnija profila kronšteins	–	3	3
Nr. 20	Polikarbonāts 4mm 1050x1565 / 6mm 1050x1555mm	–	4	–
Nr. 21	Polikarbonāts 4mm 1050x1370/ 6mm 1050x1350mm	–	4	–
Nr. 22	Polikarbonāts (4mm / 6mm) 700x2000mm	–	4	–
Nr. 23	Polikarbonāts (4mm / 6mm) 1050x1300mm	–	1	–
Nr. 24	Polikarbonāts (4mm / 6mm) 920x400mm	–	2	–
Nr. 25	Polikarbonāts (4mm / 6mm) 950x670mm	–	2	–
Nr. 26	Polikarbonāts (4mm / 6mm) 950x1270mm	–	1	–
NR. 27	Polikarbonāts 4mm 980x1565 / 6mm 980x1555mm	–	–	2
NR. 28	Polikarbonāts 4mm 980x1370 / 6mm 980x1350mm	–	–	2
Nr. 29	H savienojuma profils polikarbonātam (sānu siena)	1540 mm	2	2
Nr. 30	H savienojuma profils polikarbonātam (jumtam)	1310 mm	2	2
Nr. 31	Alumīnija profils	1050 mm	6	3
Nr. 32	Eņģes	–	6	–
Nr. 33	Uzgriežņi M5	–	392	72
Nr. 34	Uzgriežņi M5-12	12 mm	234	40
Nr. 35	Uzgriežņi M5-16	16 mm	32	6
Nr. 36	Uzgriežņi M5-40	40 mm	126	26
Nr. 37	Plastmasas paplāksne polikarbonātam ø40	–	140	26
Nr. 38	Rokturis	–	3	–
Nr. 39	Aizsargājoša blīvējošā lenta polikarbonātam	rullis	1	–

Detaļu saraksts

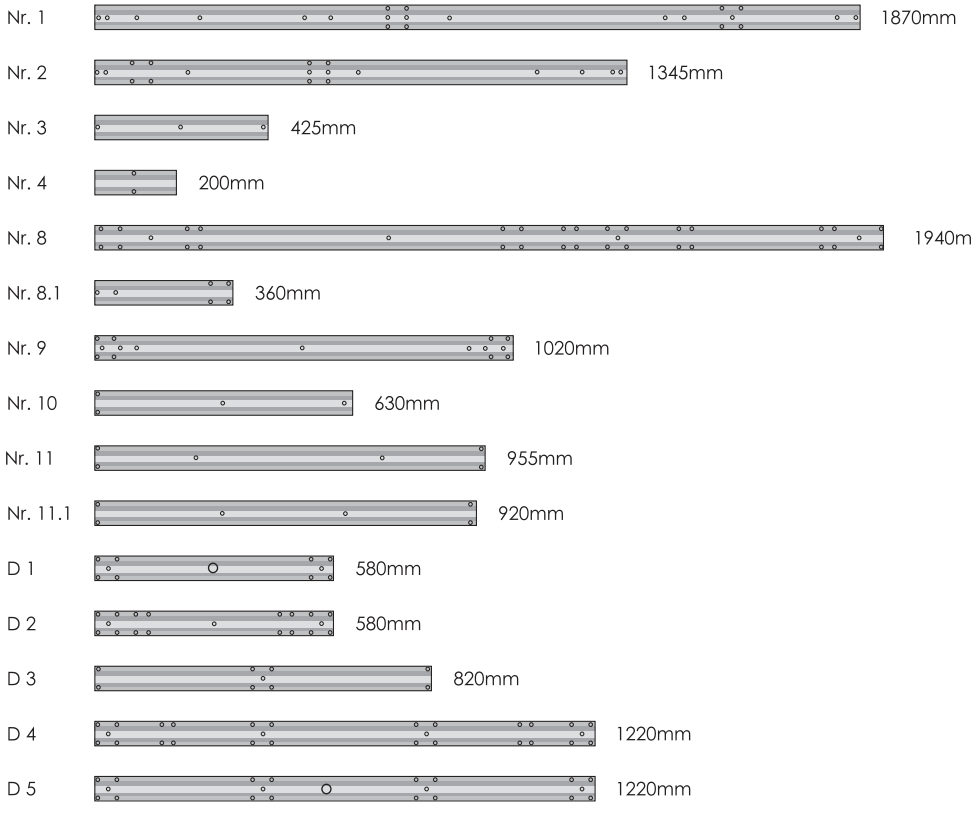

Aktuāli!

* Pirms siltumnīcas uzstādīšanas izlasiet uzstādīšanas instrukciju.
* Veiciet visus nepieciešamos piesardzības pasākumus, lai izvairītos no negadījumiem, strādājot ar siltumnīcas konstrukciju (ieskaitot metāla konstrukciju un rāmi).
* Vienmēr valkājiet individuālo darba apģērbu un citus drošības līdzekļus.
* Neveiciet nekādas strukturālas izmaiņas.
* Pēc uzstādīšanas darbu pabeigšanas pārbaudiet, vai siltumnīcas konstrukcija ir stingra un nerada briesmas turpmākai lietošanai.
* Esiet modrs un uzmanīgs, veicot uzstādīšanas darbus siltumnīcā.
* Zemes īpašniekiem un citiem lietotājiem ir jāievēro Zemes likuma nosacījumi - veicot kalnrūpniecības un citas darbības savos zemesgabalos, tie nedrīkst pārkāpt ar likumu un blakus esošā zemesgabala īpašnieka vai lietotāja ar likumu aizsargātās intereses. Plašāka informācija pieejama Vides ministrijas pārziņā esošā Valsts teritorijas plānošanas un būvinspekcijā.

* Mēs atstājam sev tiesības veikt ar tehnikas progresu saistītas izmaiņas un uzlabojumus, tāpēc var rasties aprakstu un ilustrāciju nesakritības!

EE

Kallid kliendid!

Kasvuhoone KLASIKA Bernard on töökindel, vastupidav ja tänu oma lihtsale ehitusele – lihtsalt kokkupandav kasvuhoone. Tegemist on viilkatusega kasvuhoonega, mis sobib suurepäraselt erinevate põllukultuuride kasvatamiseks. Seda tüüpi kasvuhoonetes saate optimaalselt kasutada kogu selle ala. See mudel on eriti tugev, kuna raam on valmistatud 1 mm paksustest ja 78 mm laiustest terasribadest. Profiilide tsingi paksus on 275gr/m2, mis vastab ülikõrgetele kvaliteedinõuetele.
Kasvuhoone katteks on kasutatud ainult kvaliteetset, euroopalikku, 6mm või 4mm paksusega kanaliga polükarbonaati, mis on vastupidav ka kahjulikele UV-kiirtele.Kui valite polükarbonaatkattega kasvuhoone, ei pea te muretsema selle vastupidavuse pärast, sest antakse isegi 10-aastane antakse isegi 10-aastane tootjagarantii. Kasvuhoone sobib suurepäraselt mitte ainult Leedu kliimatingimustega. Kinnitusjalad on maetud maasse ~ 40 cm sügavusele, kogu perimeetri ulatuses.Spetsiaalselt disainitud alumiiniumist hari annab kasvuhoonele tugevuse ja unikaalsuse ning kaitseb polükarbonaati lisaniiskuse eest.
KLASIKA Bernardi kasvuhoone - toodetud ja kokku pandud Leedus.
KLASIKA kasvuhooneid toodab firma UAB "Meistro kodas". Kasvuhooned ja nende tarvikud aitavad luua suurepärased tingimused teie rikkalikuks köögiviljasaagiks.
Kasvuhoone KLASIKA Bernard - teie rikkaliku saagi garantii!

Tähelepanu!

Kasvuhoone karkassi kokkupanemisel ja kanalipolükarbonaadist kattega töötades kandke alati kaitsekindaid.
Kasvuhoone paigaldamiseks vajate:

- 8 mm läbimõõduga kuuskantvõti või lahtise otsaga mutrivõti;
- Ristpiluga kruvikeeraja või elektriline kruvikeeraja;
- Labidas kasvuhoone maa külge kinnitamiseks;
- Vesiloodi tasasuse mõõtmiseks;
- Köis, mõõta diagonaalselt;
- Nuga polükarbonaadist lehtede lõikamiseks;

Kasvuhoone ehitamisel on oluline valida selle jaoks õige koht ja järgida riigi ruumilise planeerimise eeskirja.Kasvuhoonet ei ole soovitav paigaldada ebasoodsate ilmastikutingimuste korral - tugev tuul, vihm, torm.

Enne kasvuhoone montaažitöödega alustamist tuleks tutvuda kaasasolevate paigaldusjuhendite, nende järjekorraga, järgida juhiseid ja järgida soovitusi.

Tähtis! Kontrollige tarviku sisu vastavalt kaasasolevale osade loetelule.

Kasvuhoone paigaldamisel soovitame kruvid lihtsalt käsitsi kinni keerata, et saaksid vajadusel profiile vabalt liigutada ja reguleerida. Joondage kokkupandud raam vesiloodiga ja alles seejärel kinnitage kruvid.

TÄHELEPANU! Ärge kasutage kasvuhoone desinfitseerimiseks väävliauru. Keemilise reaktsiooni käigus kattub metall valge pulbriga!

Detailide nimekiri

Nimetus		Pikkus, mm	Klasika Bernard	
			2 m	1m pikendus
Nr. 1	Külgsammas	1870 mm	6	2
Nr. 2	Ülemine katusesammas	1345 mm	6	2
Nr. 3	Tugevdusprofiil	425 mm	9	3
Nr. 4	Maa külge kinnitamine	200 mm	10	2
Nr. 8	Ukse-akna lengi	1940 mm	4	–
Nr. 8.1	Ukse-akna lengi pikendus	360 mm	4	–
Nr. 9	Ukse-akna lengi ülemine osa	1020 mm	2	–
Nr. 10	Esiosa tugevdus	630 mm	8	–
Nr. 11	Võlvide vaheline tugevdus (ristlatid)	955 mm	12	6
Nr. 11.1	Ukse-akna lengi alumine osa	920 mm	3	–
D 1	Käepidemega aknaosa	580 mm	2	–
D 2	Hingedega aknaosa	580 mm	2	–
D 3	Ukse-akna ahtripeel	820 mm	8	–
D 4	Ukseosa hingedega	1220 mm	1	–
D 5	Käepidemega ukseosa	1220 mm	1	–
K 1	Toe ühendusnurk (4 auguga)	–	9	3
K 2	Profiili kinnitusnurk	–	12	–
K 3	Polükarbonaadist kinnitusnurk	–	14	–
K 4	Alumiiniumprofiilklamber	–	3	3
Nr. 20	Polükarbonaat 4mm 1050x1565 / 6mm 1050x1555mm	–	4	–
Nr. 21	Polükarbonaat 4mm 1050x1370/ 6mm 1050x1350mm	–	4	–
Nr. 22	Polükarbonaat (4mm / 6mm) 700x2000mm	–	4	–
Nr. 23	Polükarbonaat (4mm / 6mm) 1050x1300mm	–	1	–
Nr. 24	Polükarbonaat (4mm / 6mm) 920x400mm	–	2	–
Nr. 25	Polükarbonaat (4mm / 6mm) 950x670mm	–	2	–
Nr. 26	Polükarbonaat (4mm / 6mm) 950x1270mm	–	1	–
Nr. 27	Polükarbonaat 4mm 980x1565 / 6mm 980x1555mm	–	–	2
Nr. 28	Polükarbonaat 4mm 980x1370 / 6mm 980x1350mm	–	–	2
Nr. 29	H ühendusprofiil polükarbonaadile (külgsein)	1540 mm	2	2
Nr. 30	H ühendusprofiil polükarbonaadile (katus)	1310 mm	2	2
Nr. 31	Alumiiniumprofiil	1050 mm	6	3
Nr. 32	Paindlik	–	6	–
Nr. 33	Mutter M5	–	392	72
Nr. 34	Poldid M5-12	12 mm	234	40
Nr. 35	Poldid M5-16	16 mm	32	6
Nr. 36	Poldid M5-40	40 mm	126	26
Nr. 37	Plastist seib polükarbonaadile ø40	–	140	26
Nr. 38	Käepidemed	–	3	–
Nr. 39	Kaitsev tihenduslint polükarbonaadile	rul.	1	–

Detailide nimekiri

Nr. 1  1870mm

Nr. 2  1345mm

Nr. 3  425mm

Nr. 4  200mm

Nr. 8  1940mm

Nr. 8.1  360mm

Nr. 9  1020mm

Nr. 10  630mm

Nr. 11  955mm

Nr. 11.1  920mm

D 1  580mm

D 2  580mm

D 3 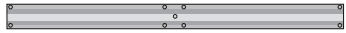 820mm

D 4  1220mm

D 5  1220mm

PRAEGU!

* Enne kasvuhoone paigaldamist tutvu paigaldusjuhendiga.
* Et kaitsta end õnnetuste eest kasvuhoonekonstruktsiooniga töötamisel (sh metallkonstruktsioon ja ava), võtke kasutusele kõik vajalikud ettevaatusabinõud.
* Kandke alati isiklikku kaitseriietust ja muid ohutusvahendeid.
* Ärge tehke struktuurseid muudatusi.
* Pärast paigaldustööde lõpetamist kontrollige, kas kasvuhoone konstruktsioon on kindel ega kujuta endast ohtu edasiseks kasutamiseks.
* Kasvuhoones paigaldustöid tehes olge tähelepanelik ja ettevaatlik.
* Maaomanikud ja teised kasutajad peavad järgima maaseaduse sätteid – oma maad kruntidel kaevandamist ja muid tegevusi tehes ei tohi kahjustada külgneva maatüki omanikku ega kasutajat ning elanike õigused ja seadusega kaitstud huvid. Rohkem teavet antakse riigi territooriumil Keskkonnaministeeriumi Planeerimis- ja Ehitusinspektsioonis.

* Jätame endale õiguse teha tehnika arenguga seotud muudatusi ja parandusi, seetõttu võib kirjelduse ja illustratsioonide vahel esineda lahknevusi!

Sehr geehrte Kunden!

DE

Gewächshaus KLASIKA Bernard ist ein zuverlässiges, langlebiges und aufgrund seiner einfachen Konstruktion leicht zu montierendes Gewächshaus. Es ist ein Giebelgewächshaus, das sich perfekt für den Anbau verschiedener Pflanzen eignet. Bei diesem Gewächshaustyp können Sie seine gesamte Fläche optimal nutzen. Dieses Modell ist besonders stark, da der Rahmen aus 1 mm dicken und 78 mm breiten Stahlbändern besteht. Die Zinkstärke der Profile beträgt 275gr/m2, was extrem hohen Qualitätsansprüchen gerecht wird. Für die Beschichtung des Gewächshauses wird ausschließlich hochwertiges, europäisches, 6 mm oder 4 mm dickes Kanal-Polycarbonat verwendet, das zudem resistent gegen schädliche UV-Strahlen ist.Wenn Sie sich für ein Gewächshaus mit Polycarbonatbeschichtung entscheiden, müssen Sie sich um dessen Haltbarkeit keine Sorgen machen, denn es wird sogar eine 10-jährige Herstellergarantie gewährt.
Das Gewächshaus ist nicht nur perfekt an die klimatischen Bedingungen Litauens angepasst. Die Montagebeine sind um den gesamten Umfang ~ 40 cm tief im Boden vergraben. Der speziell entworfene Aluminiumsteg verleiht dem Gewächshaus Festigkeit und Einzigartigkeit und schützt das Polycarbonat vor zusätzlicher Feuchtigkeit.
KLASIKA Bernard Gewächshaus - hergestellt und montiert in Litauen.
KLASIKA-Gewächshäuser werden von der Firma UAB "Meistro kodas" hergestellt. Die Gewächshäuser und ihr Zubehör tragen dazu bei, hervorragende Bedingungen für Ihre üppige Gemüseernte zu schaffen.
Gewächshaus KLASIKA Bernard - ein Garant für Ihre reiche Ernte!

Aufmerksamkeit!

Tragen Sie bei der Montage des Gewächshausrahmens und der Arbeit mit der Polycarbonatabdeckung des Kanals immer Schutzhandschuhe.
Für die Installation des Gewächshauses benötigen Sie:

- Sechskantschlüssel oder Gabelschlüssel mit 8 mm Durchmesser;
- Kreuzschlitzschraubendreher oder Elektroschrauber;
- Schaufel zum Verankern des Gewächshauses am Boden;
- Eine Wasserwaage zum Messen der Ebenheit;
- Seil, diagonal zu messen;
- Messer zum Schneiden von Polycarbonatplatten;

Beim Bau eines Gewächshauses ist es wichtig, den richtigen Standort dafür zu wählen und die Landesraumordnungsverordnung zu beachten.
Es ist nicht ratsam, das Gewächshaus bei widrigen Wetterbedingungen zu installieren - starker Wind, Regen, Sturm. Bevor Sie mit der Montage des Gewächshauses beginnen, sollten Sie sich mit der mitgelieferten Installationsanleitung und deren Reihenfolge vertraut machen, die Anweisungen befolgen und die Empfehlungen befolgen.
Wichtig! Prüfen Sie den Lieferumfang anhand der mitgelieferten Stückliste.
Bei der Installation des Gewächshauses empfehlen wir Ihnen, die Schrauben leicht von Hand anzuziehen, damit Sie die Profile bei Bedarf frei bewegen und anpassen können. Richten Sie den montierten Rahmen mit einer Wasserwaage aus und ziehen Sie erst dann die Schrauben fest.

AUFMERKSAMKEIT! Verwenden Sie keine Schwefeldämpfe, um das Gewächshaus zu desinfizieren. Während der chemischen Reaktion wird das Metall mit einem weißen Pulver bedeckt!

Teileliste

Bezeichnung		Länge, mm	Klasika Bernard	
			2 m	1m Verlängerung
Nr. 1	Seitensäule	1870 mm	6	2
Nr. 2	Obere Dachsäule	1345 mm	6	2
Nr. 3	Verstärkungsprofil	425 mm	9	3
Nr. 4	Befestigung am Boden	200 mm	10	2
Nr. 8	Türfensterpfosten	1940 mm	4	–
Nr. 8.1	Verlängerung des Türfensterpfostens	360 mm	4	–
Nr. 9	Der obere Teil des Türfensterpfostens	1020 mm	2	–
Nr. 10	Frontseitige Verstärkung	630 mm	8	–
Nr. 11	Verstärkung zwischen Bögen (Querstäbe)	955 mm	12	6
Nr. 11.1	Der untere Teil des Türfensterpfostens	920 mm	3	–
D 1	Fensterteil mit Griff	580 mm	2	–
D 2	Fensterteil mit Scharnieren	580 mm	2	–
D 3	Tür-Fenster-Riegel	820 mm	8	–
D 4	Türteil mit Scharnieren	1220 mm	1	–
D 5	Türteil mit Griff	1220 mm	1	–
K 1	Strebenanschlussecke (mit 4 Löchern)	–	9	3
K 2	Profilmontagewinkel	–	12	–
K 3	Montagewinkel aus Polycarbonat	–	14	–
K 4	Halterung aus Aluminiumprofil	–	3	3
Nr. 20	Polycarbonat 4mm 1050x1565 / 6mm 1050x1555mm	–	4	–
Nr. 21	Polycarbonat 4mm 1050x1370/ 6mm 1050x1350mm	–	4	–
Nr. 22	Polycarbonat (4mm / 6mm) 700x2000mm	–	4	–
Nr. 23	Polycarbonat (4mm / 6mm) 1050x1300mm	–	1	–
Nr. 24	Polycarbonat (4mm / 6mm) 920x400mm	–	2	–
Nr. 25	Polycarbonat (4mm / 6mm) 950x670mm	–	2	–
Nr. 26	Polycarbonat (4mm / 6mm) 950x1270mm	–	1	–
NR. 27	Polycarbonat 4mm 980x1565 / 6mm 980x1555mm	–	–	2
NR. 28	Polycarbonat 4mm 980x1370 / 6mm 980x1350mm	–	–	2
Nr. 29	H-Verbindungsprofil für Polycarbonat (Seitenwand)	1540 mm	2	2
Nr. 30	H-Anschlussprofil für Polycarbonat (Dach)	1310 mm	2	2
Nr. 31	Aluminiumprofil	1050 mm	6	3
Nr. 32	Flexibel	–	6	–
Nr. 33	Mutter M5	–	392	72
Nr. 34	Schrauben M5-12	12 mm	234	40
Nr. 35	Schrauben M5-16	16 mm	32	6
Nr. 36	Schrauben M5-40	40 mm	126	26
Nr. 37	Kunststoffscheibe für Polycarbonat ø40	–	140	26
Nr. 38	Griffe	–	3	–
Nr. 39	Schützendes Dichtungsband für Polycarbonat	rollen	1	–

Teileliste

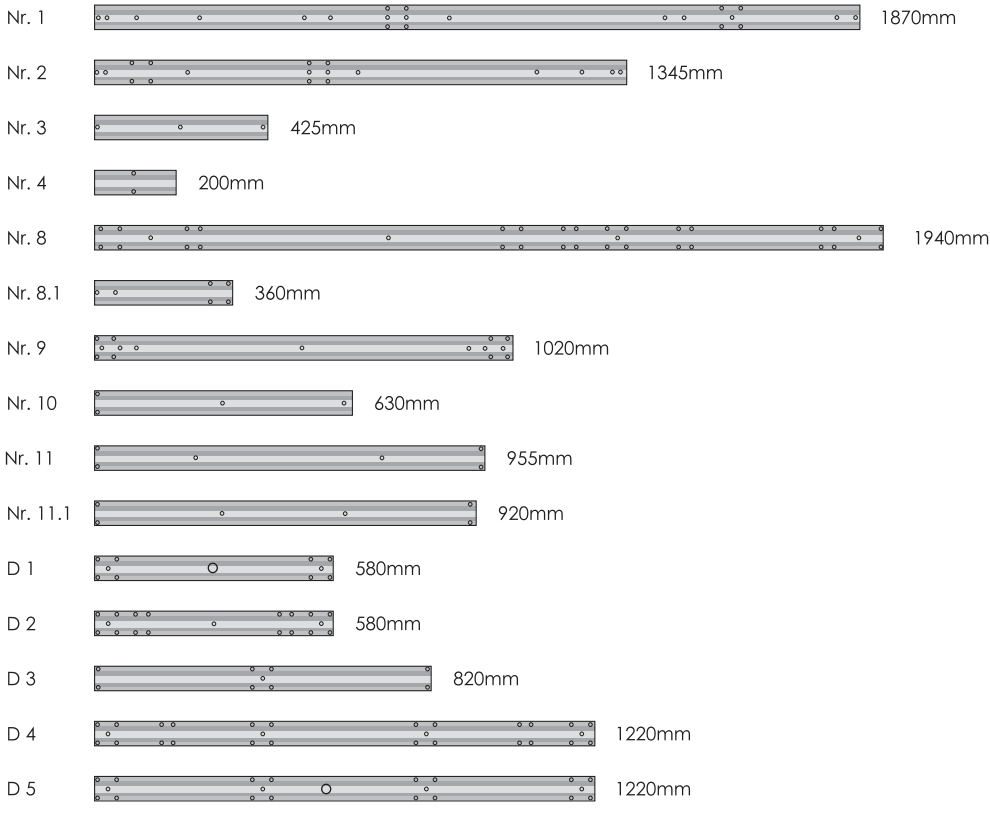

AKTUELL!

* Lesen Sie die Installationsanweisungen, bevor Sie das Gewächshaus installieren.
* Um sich beim Arbeiten mit der Gewächshauskonstruktion vor Unfällen zu schützen (inkl Metallstruktur und Öffnung), treffen Sie alle notwendigen Vorsichtsmaßnahmen.
* Tragen Sie immer Ihre persönliche Schutzkleidung und andere Sicherheitsausrüstung.
* Nehmen Sie keine baulichen Veränderungen vor.
* Prüfen Sie nach Abschluss der Montagearbeiten, ob die Konstruktion des Gewächshauses fest ist und keine Gefahr darstellt zur weiteren Verwendung.* Seien Sie wachsam und vorsichtig bei Installationsarbeiten im Gewächshaus.
* Landbesitzer und andere Nutzer müssen die Bestimmungen des Landgesetzes einhalten - ihre Ländereien bei der Durchführung von Bergbau- und anderen Tätigkeiten auf den Grundstücken den Eigentümer oder Nutzer des angrenzenden Grundstücks nicht schädigen und Rechte und Interessen der Bewohner sind gesetzlich geschützt. Weitere Informationen erhalten Sie im Staatsgebiet in der Planungs- und Bauinspektion des Umweltministeriums.

* Änderungen und Verbesserungen im Sinne des technischen Fortschritts behalten wir uns vor, Daher kann es zu Abweichungen zwischen Beschreibung und Abbildungen kommen!

Дорогие клиенты!

Теплица KLASIKA Bernard - надежная, долговечная, благодаря простой конструкции - легко собирается. Это остроконечная теплица, идеально подходящая для выращивания различных культур с двумя склонами.
В теплице такого типа можно оптимально использовать всю ее площадь. Эта модель отличается особой прочностью, так как рама изготовлена из стальных полос толщиной 1 мм и шириной 78 мм. Толщина цинка профилей составляет 275 г/м2, что соответствует чрезвычайно высоким требованиям к качеству.
Для покрытия используется только качественный, европейский, канальный поликарбонат толщиной 6 мм или 4 мм, устойчивый к вредным ультрафиолетовым лучам.
Выбрав теплицу с покрытием из поликарбоната, вы будете спокойны за ее долговечность, ведь предоставляется даже 10-летняя гарантия производителя.
Теплица идеально подходит не только для климатических условий Литвы. Крепежные ножки вкапываются в землю по всему периметру - 40 см.
Специально разработанный алюминиевый гребень крыши придает теплице прочность и уникальность, а также защищает поликарбонат от дополнительной влаги.
Теплица KLASIKA Bernard - изготовлена и собрана в Литве.
KLASIKA GREENHOUSES и аксессуары для теплиц, которые производит компания „MEISTRO KODAS" помогут создать отличные условия для вашего обильного урожая овощей.
Теплица KLASIKA Bernard - гарантия вашего богатого урожая!

Внимание!

При сборке каркаса теплицы и работе с покрытием из швеллерного поликарбоната обязательно надевайте защитные перчатки.
Для установки теплицы вам потребуются:

- шестигранный ключ диаметром 8 мм;
- Крестовая отвертка или аккумуляторный шуруповерт;
- Лопата для крепления теплицы к земле;
- Ватерпас для измерения плоскостности;
- Веревка, мерить по диагонали;
- Нож для резки листов поликарбоната;

При строительстве теплицы важно правильно выбрать для нее место и соблюдать Правила государственного территориального планирования.
Не рекомендуется устанавливать теплицу при неблагоприятных погодных условиях – сильном ветре, дожде, буре.Перед началом работ по сборке теплицы следует ознакомиться с предоставленной инструкцией по монтажу, их порядком, следовать инструкциям и выполнять рекомендации.
Важно! Проверьте комплект поставки в соответствии с предоставленным списком деталей.
Во время установки теплицы мы рекомендуем легко затягивать винты вручную, чтобы можно было свободно перемещать и при необходимости регулировать профили. Выровняйте собранную раму по ватерпасу и только после этого закручивайте саморезы.

ВНИМАНИЕ! Не используйте пары серы для дезинфекции теплицы. Во время химической реакции металл покрывается белым порошком!

Список деталей

ЗАГЛАВИЕ		Длина, mm	Klasika Bernard	
			2 m	1m расширение
Nr. 1	Боковая стойка	1870 mm	6	2
Nr. 2	Верхняя стойка крыши	1345 mm	6	2
Nr. 3	Армирующий профиль	425 mm	9	3
Nr. 4	Крепление к земле	200 mm	10	2
Nr. 8	Дверно оконная опора	1940 mm	4	—
Nr. 8.1	Расширение оконно-дверного опора	360 mm	4	—
Nr. 9	Верхняя часть оконно-дверного опора	1020 mm	2	—
Nr. 10	Переднее усиление	630 mm	8	—
Nr. 11	Армирование между арками (ригели)	955 mm	12	6
Nr. 11.1	Нижняя часть оконно-дверного опора	920 mm	3	—
D 1	Оконная часть с ручкой	580 mm	2	—
D 2	Оконная часть с петлями	580 mm	2	—
D 3	Дверно - оконный поперечный	820 mm	8	—
D 4	Дверная часть с петлями	1220 mm	1	—
D 5	Дверная часть с ручкой	1220 mm	1	—
K 1	Уголок для соединения распорки (с 4 отверстиями)	—	9	3
K 2	Угол крепления профиля	—	12	—
K 3	Угол крепления профиля	—	14	—
K 4	Кронштейн из алюминиевого профиля	—	3	3
Nr. 20	Поликарбонат 4mm 1050x1565 / 6mm 1050x1555mm	—	4	—
Nr. 21	Поликарбонат 4mm 1050x1370/ 6mm 1050x1350mm	—	4	—
Nr. 22	Поликарбонат (4mm / 6mm) 700x2000mm	—	4	—
Nr. 23	Поликарбонат (4mm / 6mm) 1050x1300mm	—	1	—
Nr. 24	Поликарбонат (4mm / 6mm) 920x400mm	—	2	—
Nr. 25	Поликарбонат (4mm / 6mm) 950x670mm	—	2	—
Nr. 26	Поликарбонат (4mm / 6mm) 950x1270mm	—	1	—
NR. 27	Поликарбонат 4mm 980x1565 / 6mm 980x1555mm	—	—	2
NR. 28	Поликарбонат 4mm 980x1370 / 6mm 980x1350mm	—	—	2
Nr. 29	H соединительный профиль для поликарбоната (боковая стенка)	1540 mm	2	2
Nr. 30	H соединительный профиль для поликарбоната (крыша)	1310 mm	2	2
Nr. 31	Алюминиевый профиль	1050 mm	6	3
Nr. 32	Дверные - оконные петли	—	6	—
Nr. 33	Гайка M5	—	392	72
Nr. 34	Болты M5-12	12 mm	234	40
Nr. 35	Болты M5-16	16 mm	32	6
Nr. 36	Болты M5-40	40 mm	126	26
Nr. 37	Пластиковая шайба для поликарбоната ø40	—	140	26
Nr. 38	Ручки	—	3	—
Nr. 39	Защитная уплотнительная лента для поликарбоната	рулон	1	—

Список деталей

Nr. 1  1870mm

Nr. 2  1345mm

Nr. 3  425mm

Nr. 4  200mm

Nr. 8  1940mm

Nr. 8.1  360mm

Nr. 9  1020mm

Nr. 10  630mm

Nr. 11  955mm

Nr. 11.1  920mm

D 1  580mm

D 2  580mm

D 3 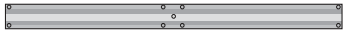 820mm

D 4  1220mm

D 5  1220mm

АКТУАЛЬНО!

* Прочтите инструкцию по установке перед установкой теплицы.
* Для того, чтобы обезопасить себя от несчастных случаев при работе с конструкцией теплицы (в т.ч. металлическая конструкция и отверстие), примите все необходимые меры предосторожности.
* Всегда надевайте личную защитную рабочую одежду и другое защитное снаряжение.
* Не вносите никаких структурных изменений.
* После завершения монтажных работ проверьте, прочна ли конструкция теплицы и не представляет ли она опасности для дальнейшего использования.
* Будьте внимательны и осторожны при выполнении монтажных работ в теплице.
* Землевладельцы и другие пользователи должны соблюдать положения Закона о земле - их земли при проведении хозяйственых и иных работ на участках не наносить ущерб собственнику или пользователю прилегающего земельного участка и права и интересы жителей охраняются законом. Более подробная информация представлена на территории государства в Инспекции по планированию и строительству при Министерстве окружающей среды.

* Мы оставляем за собой право вносить изменения и улучшения, связанные с техническим прогрессом, поэтому возможны расхождения между описанием и иллюстрациями!

4 mm

Polycarbonate layout diagram /
Polikarbonāta izkārtojuma shēma /
Polükarbonaadi paigutusskeem /
Layoutdiagramm Polycarbonat /
Схема раскладки поликарбоната

Polikarbonato išdėstymo schema, 4 mm

1

Šiltnamio priekinė dalis

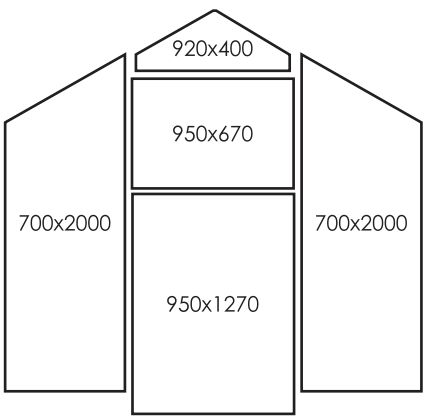

The front part of the greenhouse /
Siltumnīcas priekšējā daļa /
Kasvuhoone esiosa /
Der vordere Teil des Gewächshauses /
Фасадная часть теплицы

Šiltnamio šonas

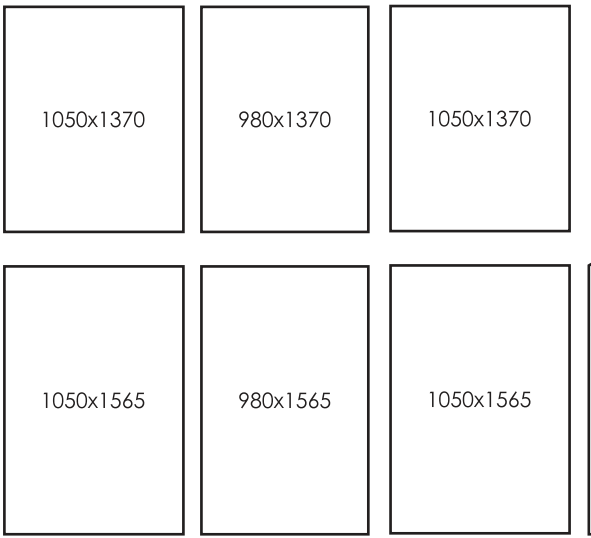

The side of the greenhouse /
Siltumnīcas puse /
Kasvuhoone külg /
Die Seite des Gewächshauses /
Сторона теплицы

Šiltnamio galinė dalis

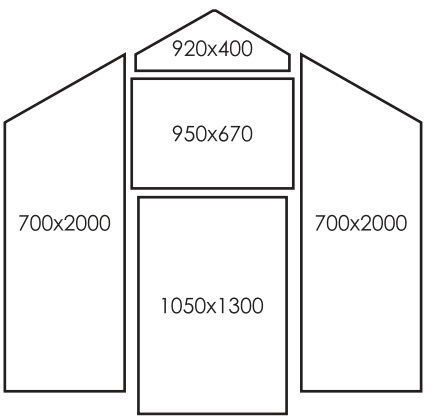

The back of the greenhouse /
Siltumnīcas aizmugure /
Kasvuhoone tagakülg /
Die Rückseite des Gewächshauses /
Задняя часть теплицы

Matmenys pateikti mm / Dimensions are given in mm / Izmēri norādīti mm /Mõõtmed on antud mm /
Abmessungen sind in mm angegeben / Размеры указаны в мм

6 mm

Polycarbonate layout diagram /
Siltumnīcas sānu daļas /
Polükarbonaadi paigutusskeem /
Layoutdiagramm Polycarbonat /
Схема раскладки поликарбоната

Polikarbonato išdėstymo schema, 6 mm

2

Šiltnamio šonas

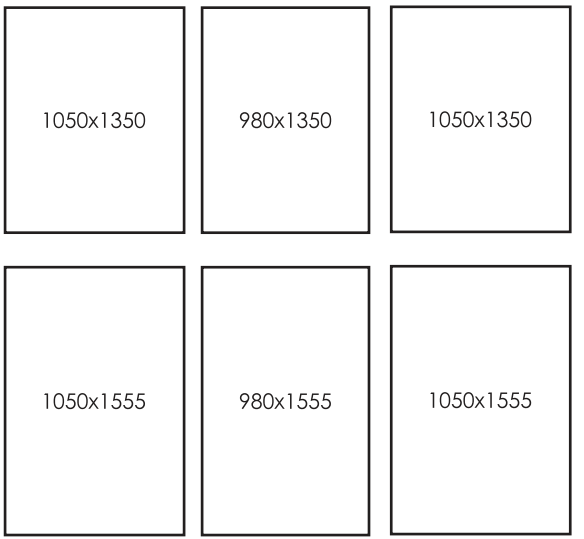

Šiltnamio priekinė dalis

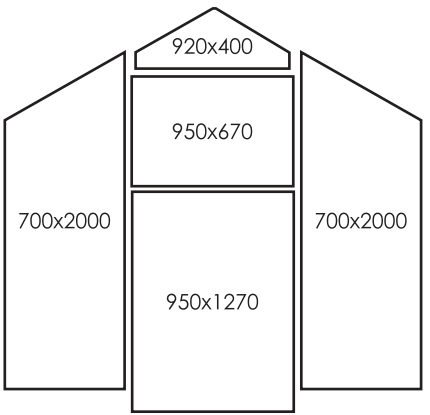

The front part of the greenhouse /
Siltumnīcas priekšējā daļa /
Kasvuhoone esiosa /
Der vordere Teil des Gewächshauses /
Фасадная часть теплицы

The side of the greenhouse /
Siltumnīcas puse /
Kasvuhoone külg /
Die Seite des Gewächshauses /
Сторона теплицы

Šiltnamio galinė dalis

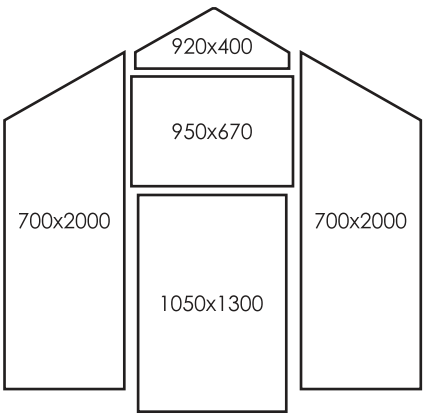

The back of the greenhouse /
Siltumnīcas aizmugure /
Kasvuhoone tagakülg /
Die Rückseite des Gewächshauses /
Задняя часть теплицы

Matmenys pateikti mm / Dimensions are given in mm / Izmēri norādīti mm /Mõõtmed on antud mm /
Abmessungen sind in mm angegeben / Размеры указаны в мм

3

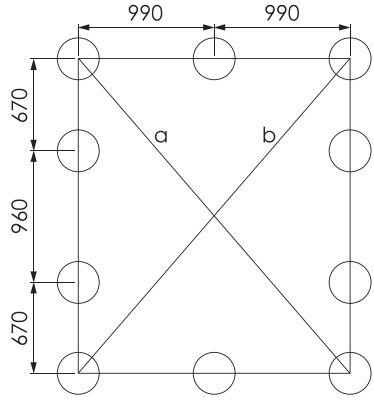

4

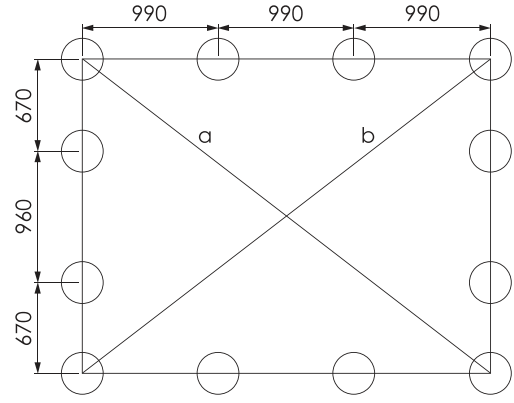

5

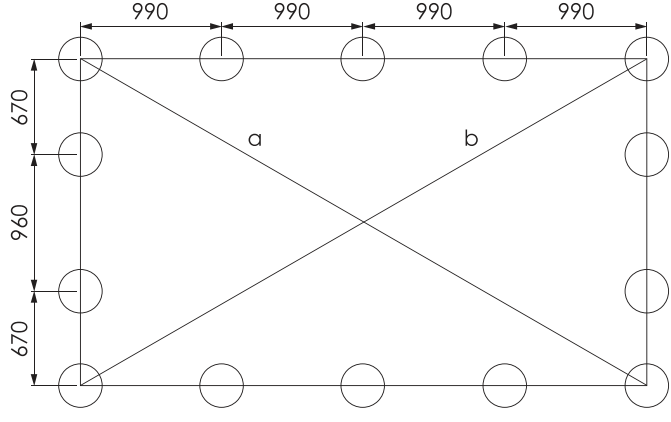

a=b

LT SVARBU! Įstrižainės ilgai turi būti lygūs**. / EN NOTE!** The diagonal lengths must be equal./ **LV UZMANĪBU!** Diagonāļu garumiem jābūt vienādiem. / **EE TÄHELEPAN!** U: Diagonaalid peavad olema võrdse pikkusega. / **DE AUFMERKSAMKEIT!** Diagonale Länge sollte gleich sein. / **RU ВАЖНО!** Длина диагонали должна быть ровной.

6

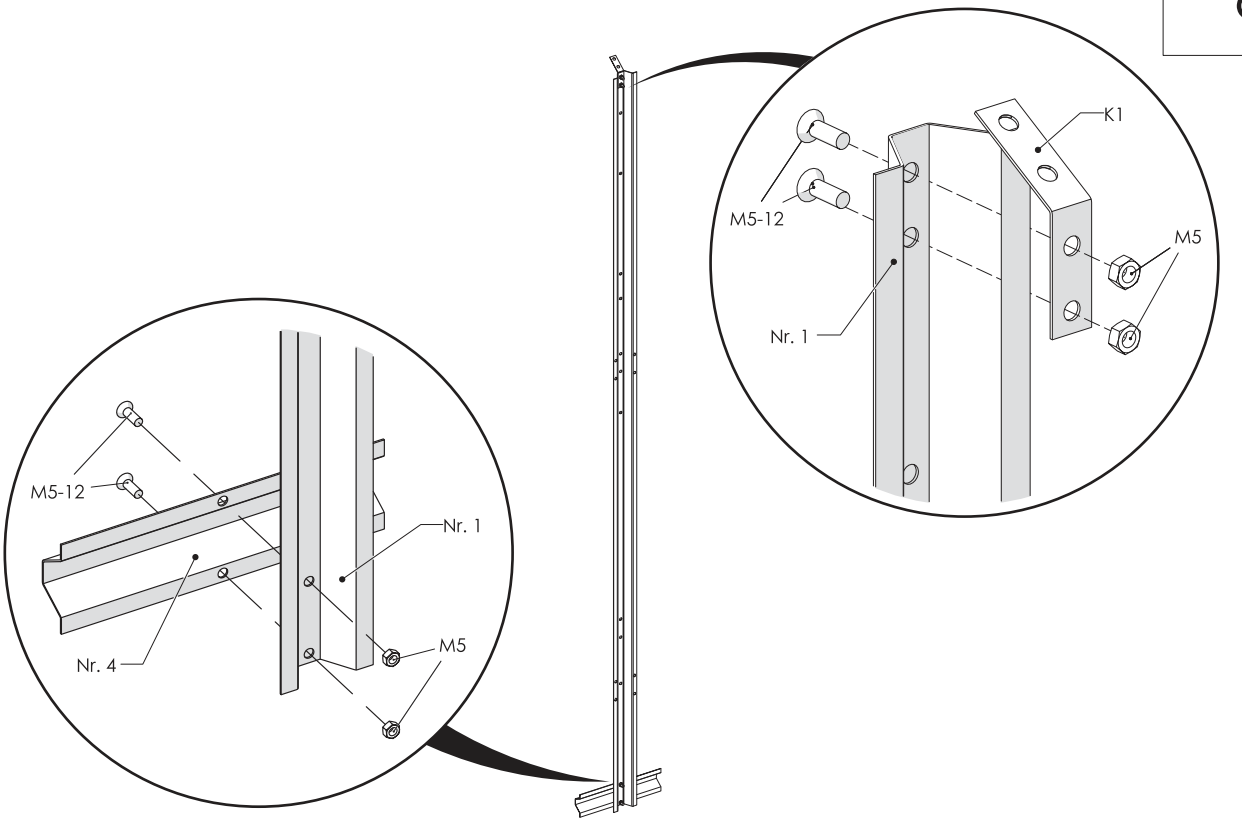

7

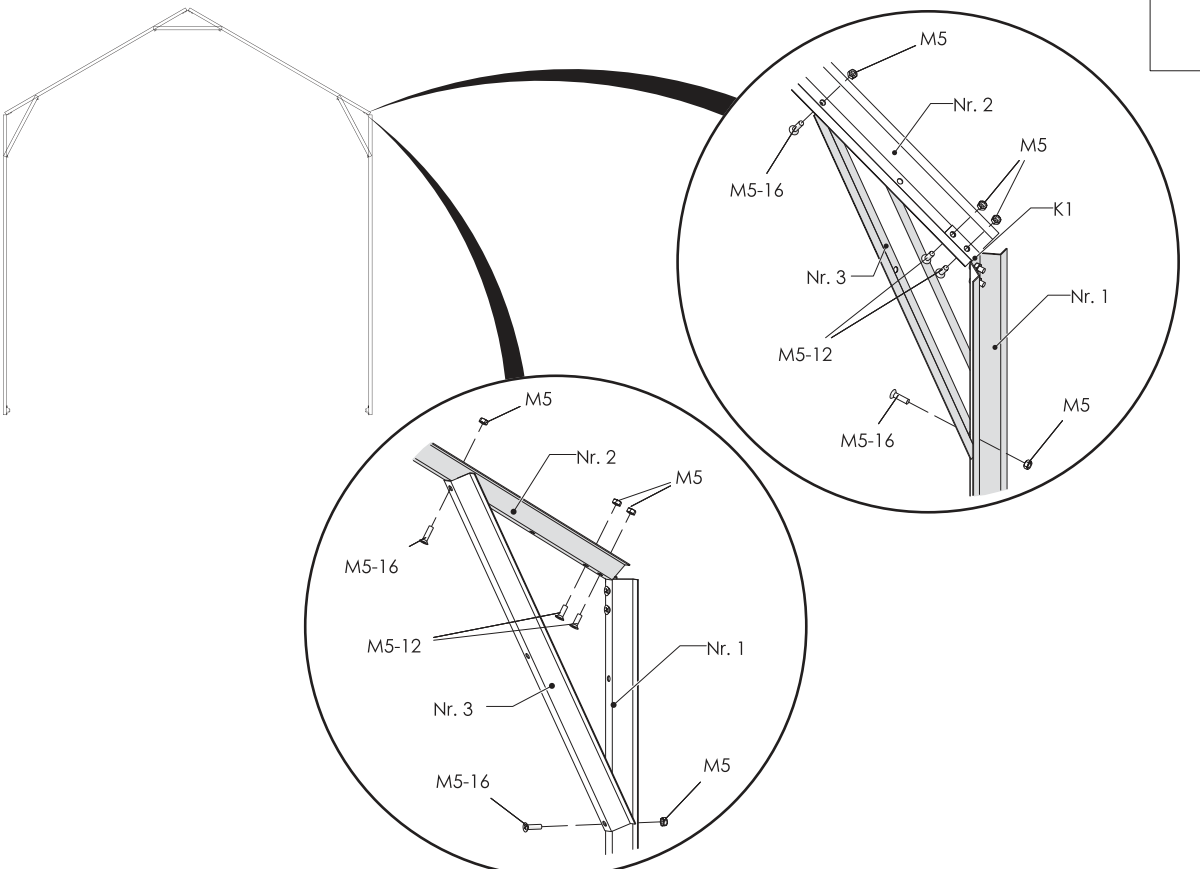
M5
Nr. 2
M5
M5-16
K1
Nr. 3
Nr. 1
M5-12
M5-16
M5
M5
Nr. 2
M5
M5-16
M5-12
Nr. 1
Nr. 3
M5-16
M5

8

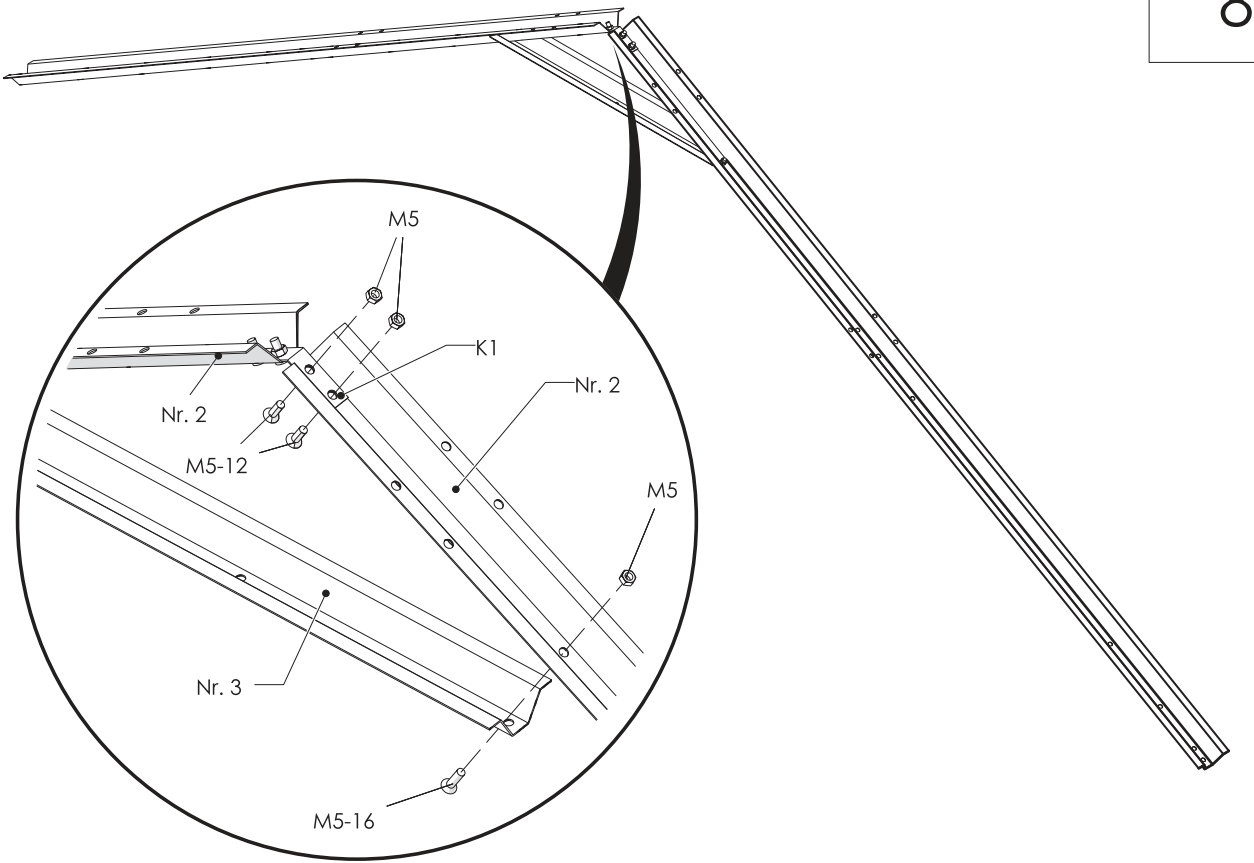

9

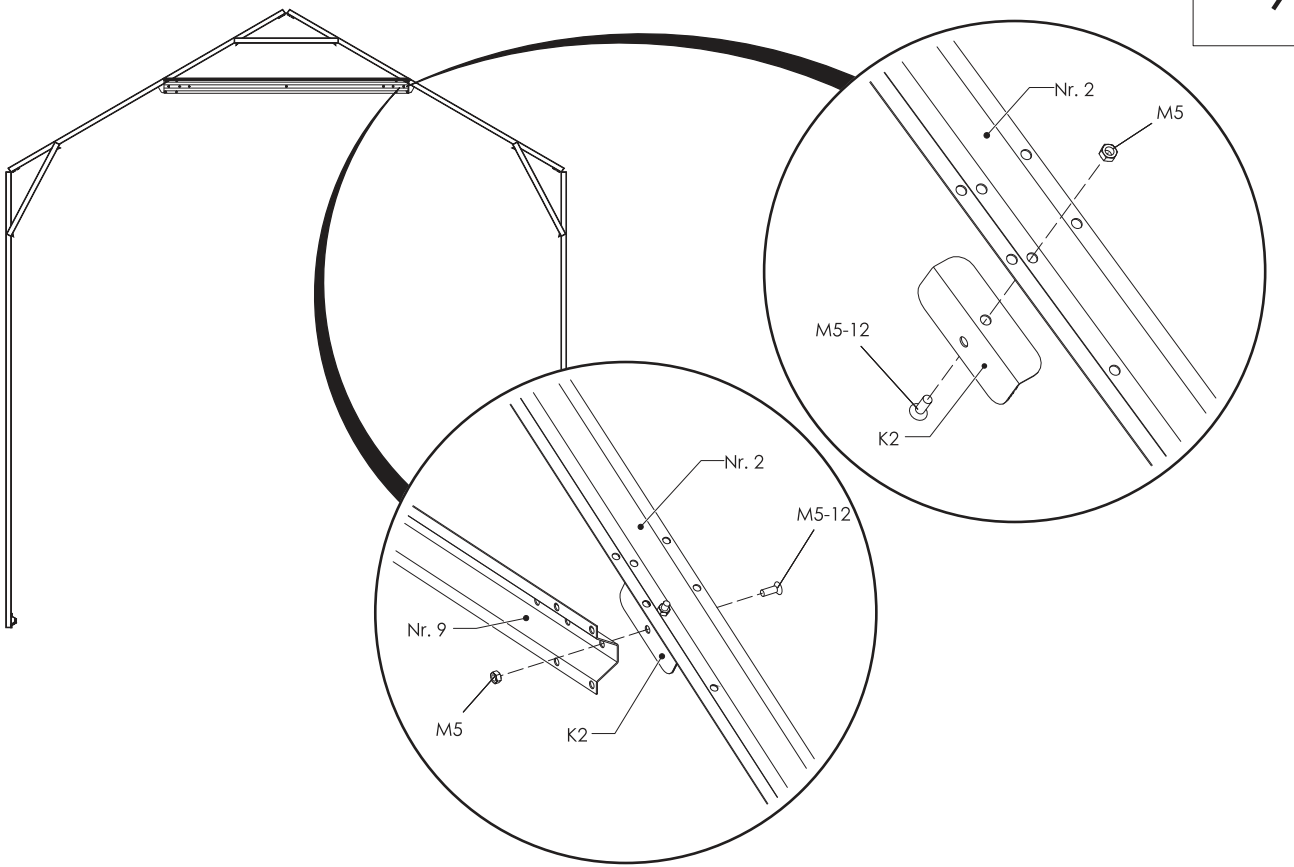

10

Priekis / Front / Esiosa / Priekšpuse / Vorderseite / Фронт

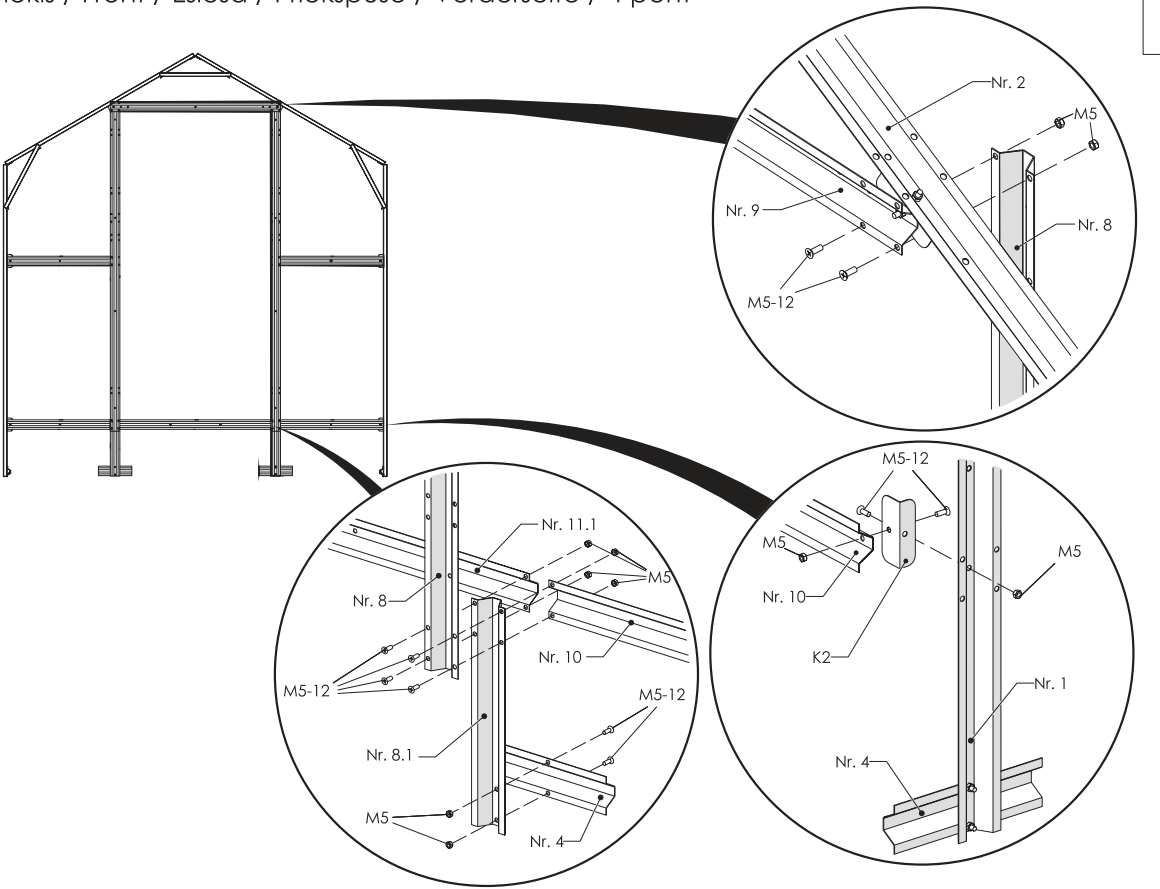

Priekis /
Front /
Esiosa /
Priekšpuse /
Vorderseite /
Фронт

11

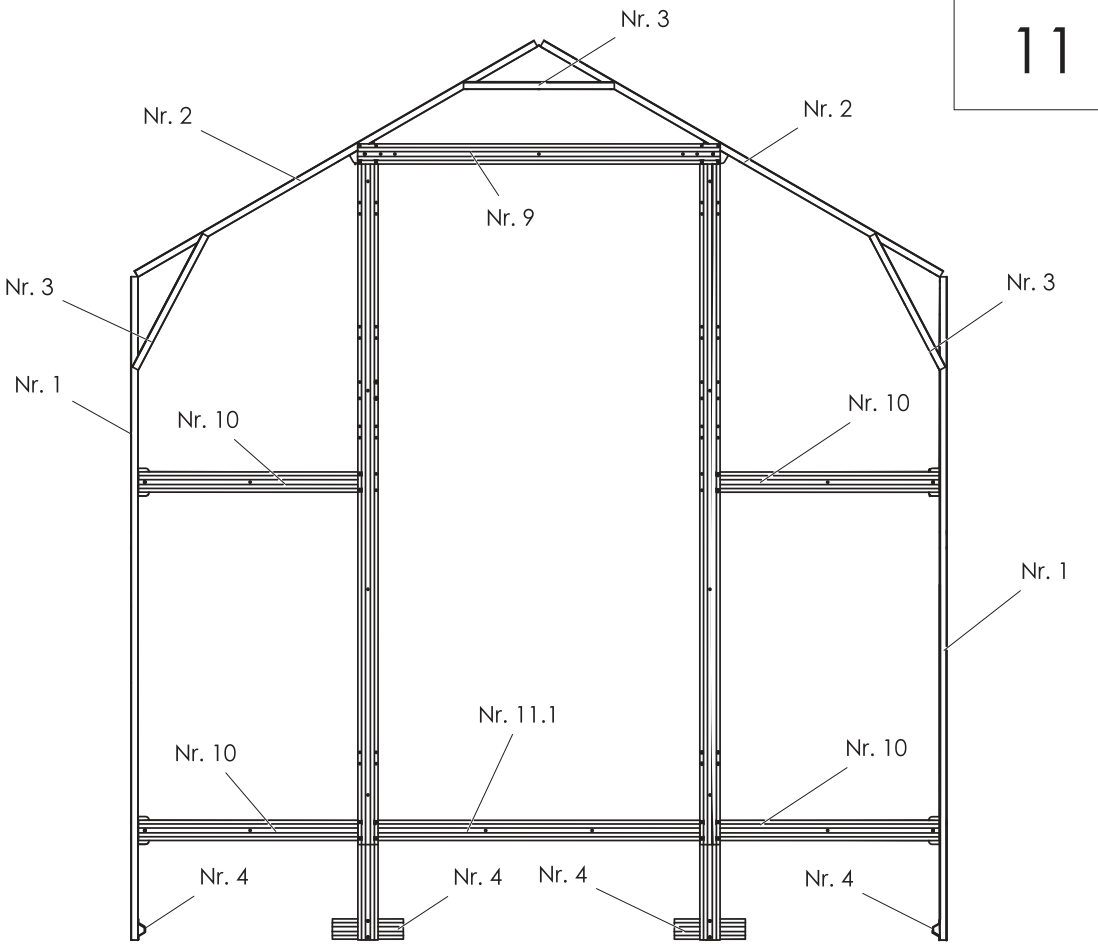

12

Galas /
Back /
Aizmugure /
Tagasi /
Das Ende/
Vorderseite /
Задняя сторона

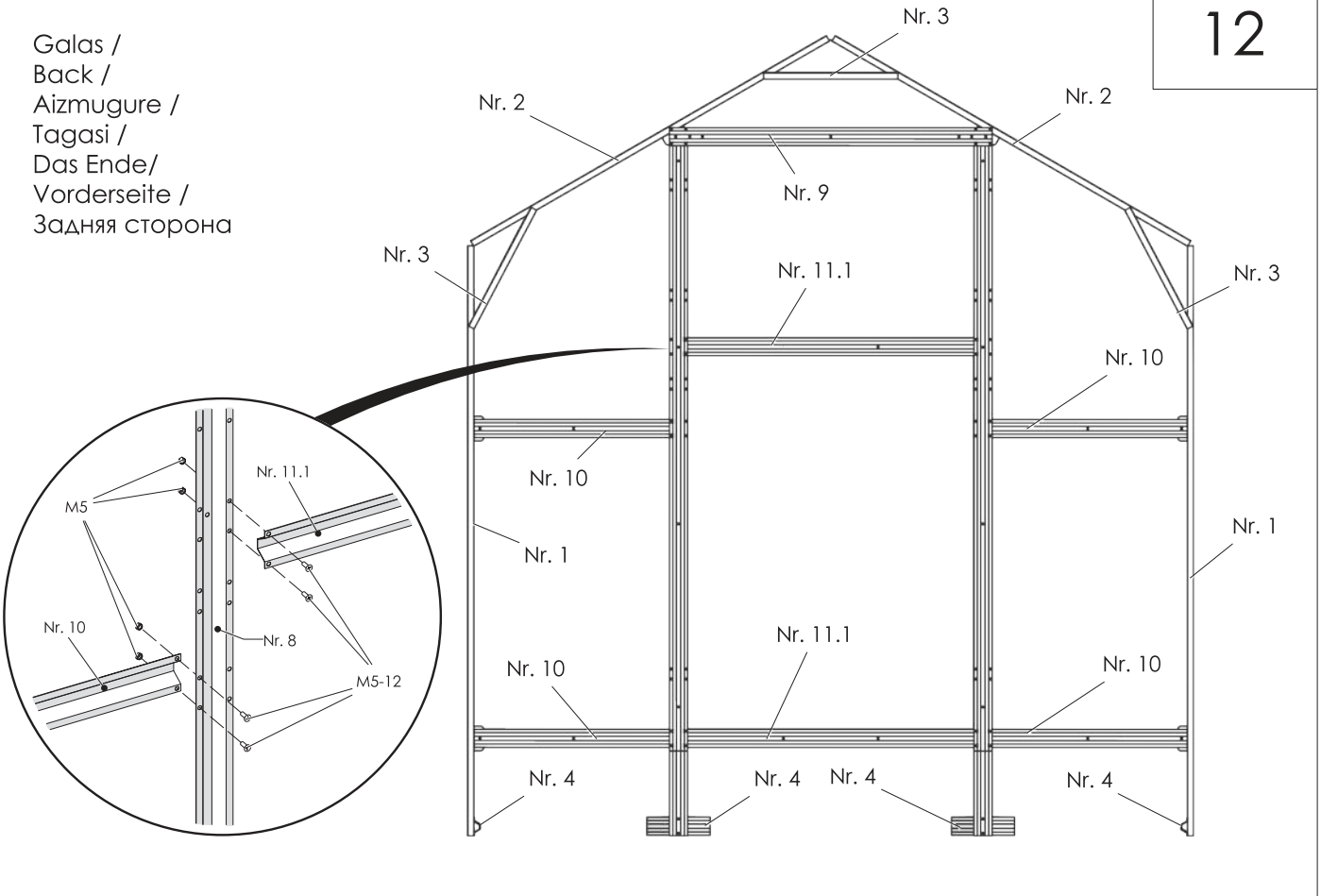

13

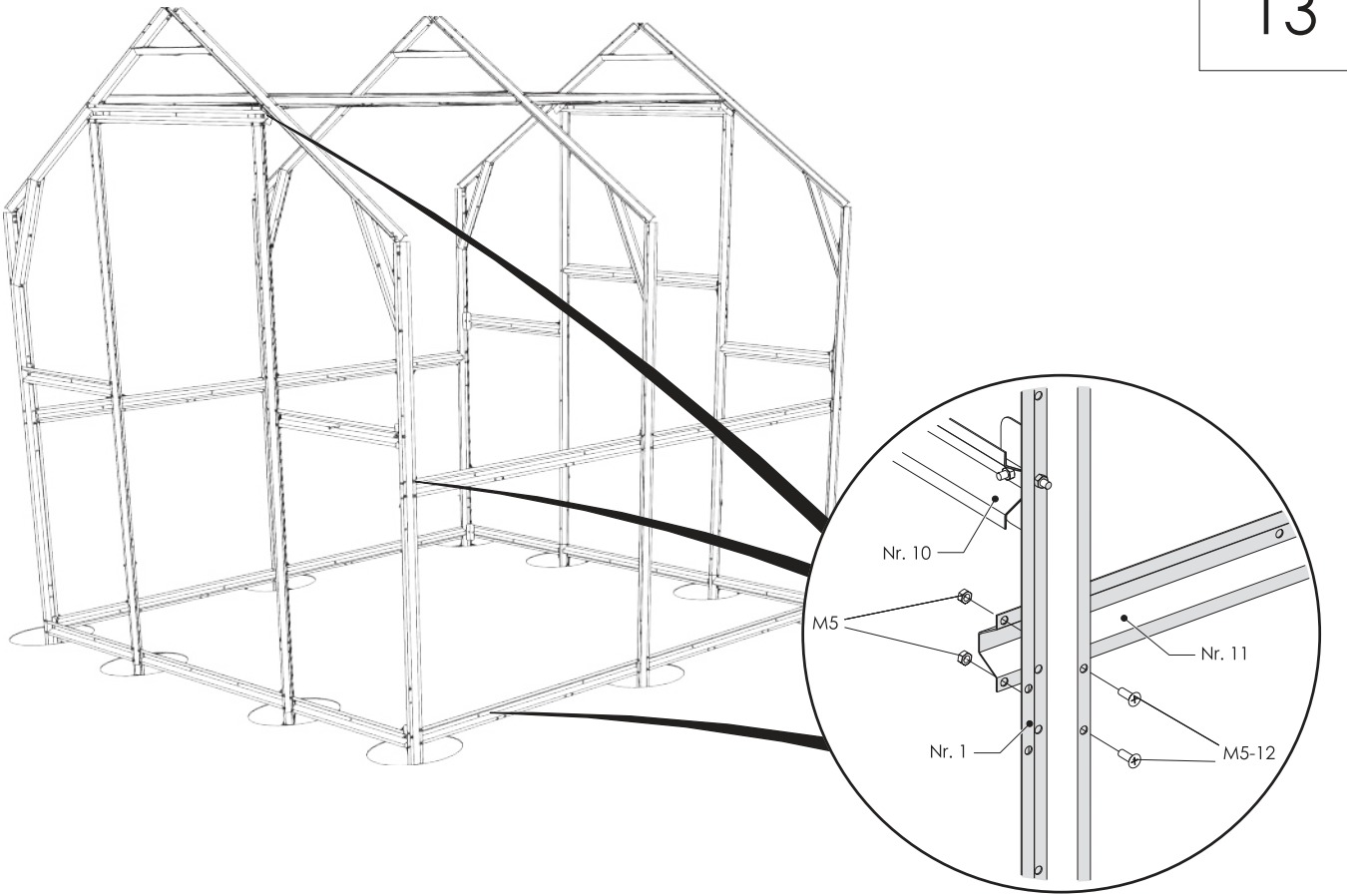

14

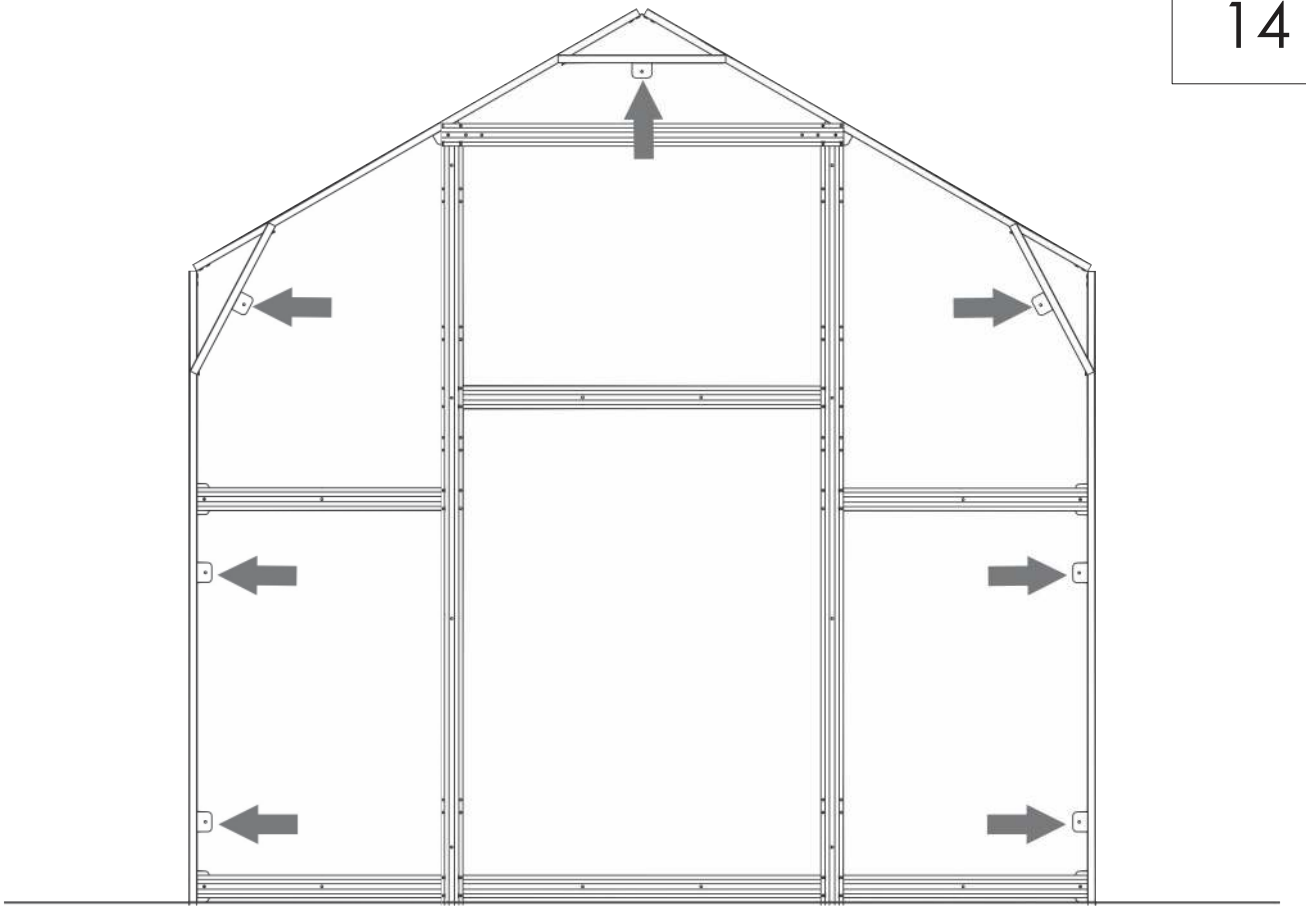

15

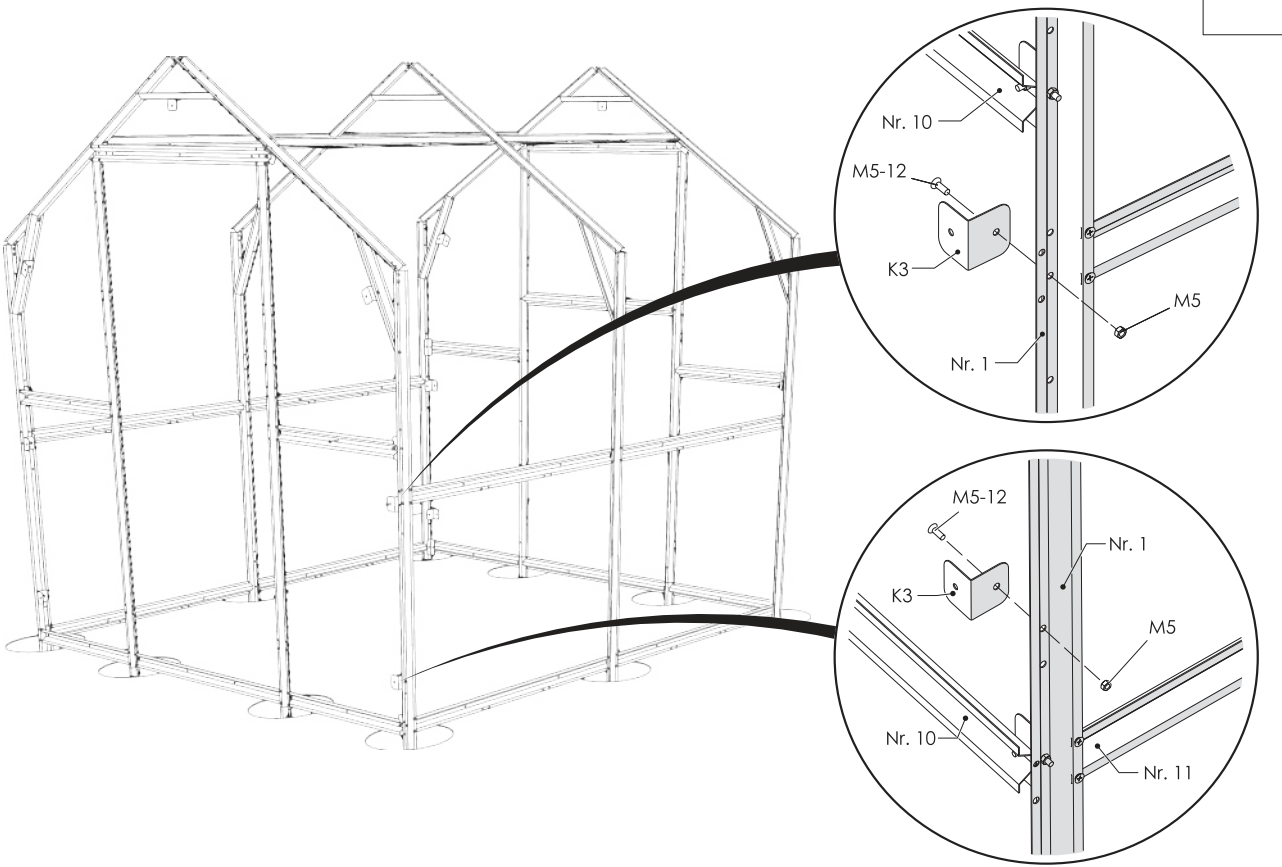

16

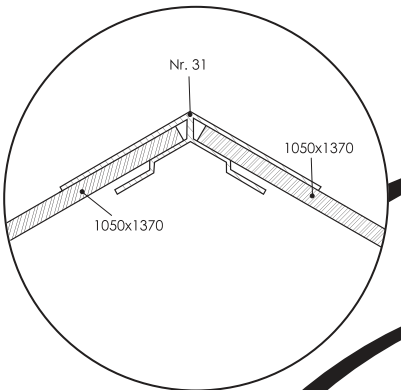
Nr. 31
1050x1370
1050x1370



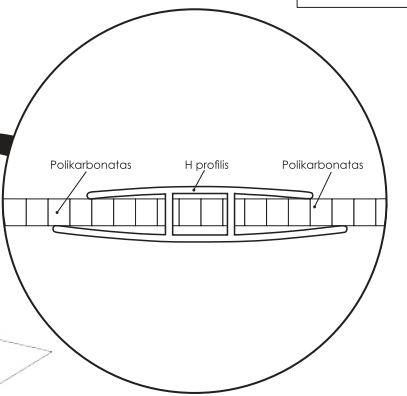
Polikarbonatas
H profilis
Polikarbonatas

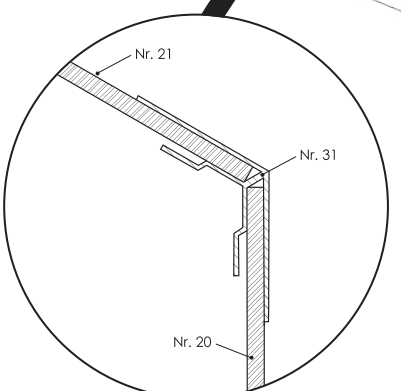
Nr. 21
Nr. 31
Nr. 20

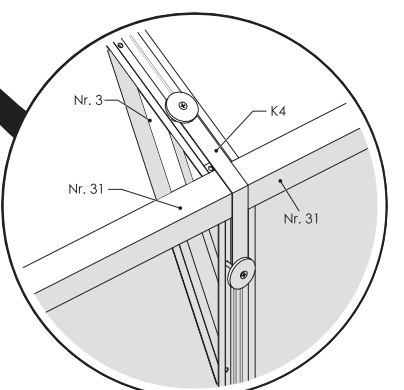
Nr. 3
K4
Nr. 31
Nr. 31

17

Priekis /
Front /
Esiosa /
Priekšpuse /
Vorderseite /
Фронт

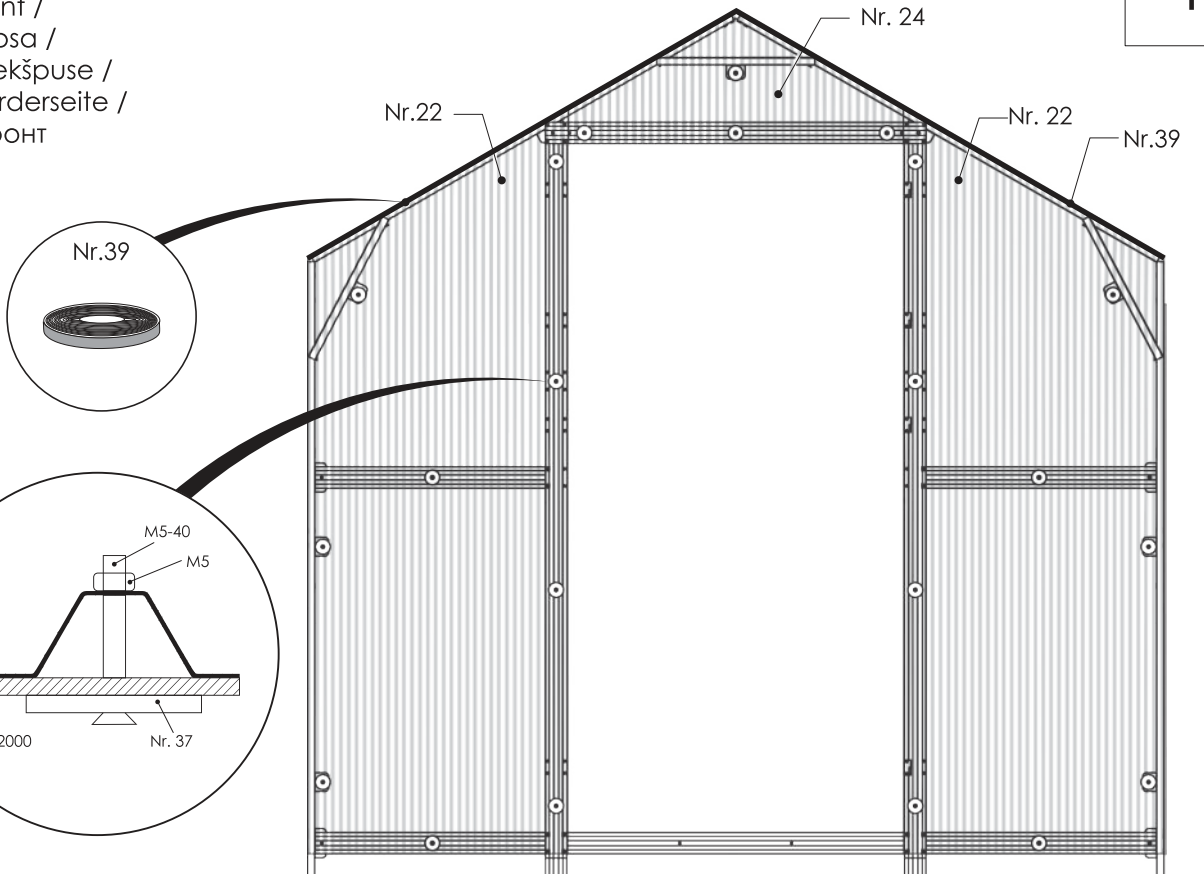

Galas /
Back /
Aizmugure /
Tagasi /
Das Ende/
Vorderseite /
Задняя сторона

18

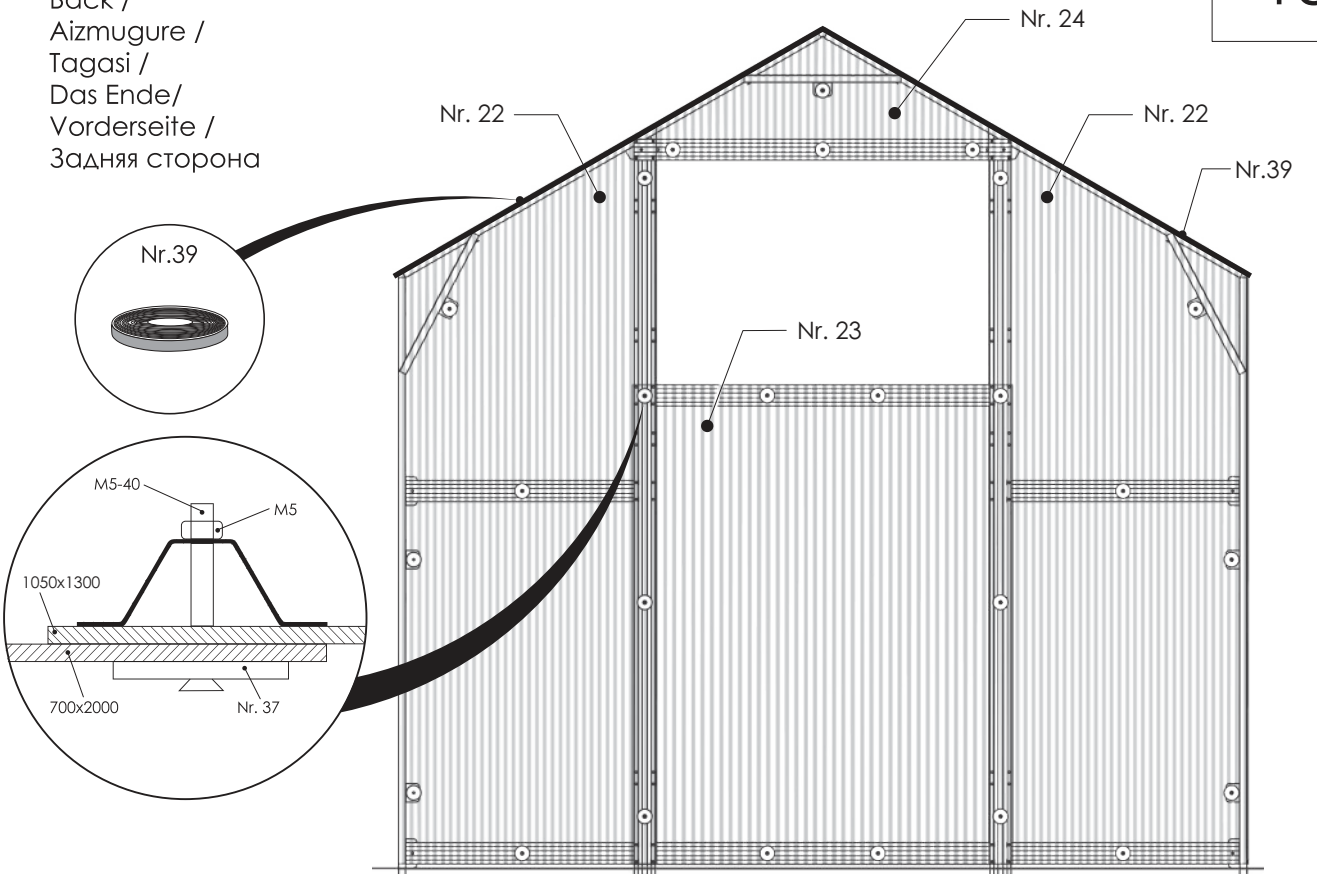

19

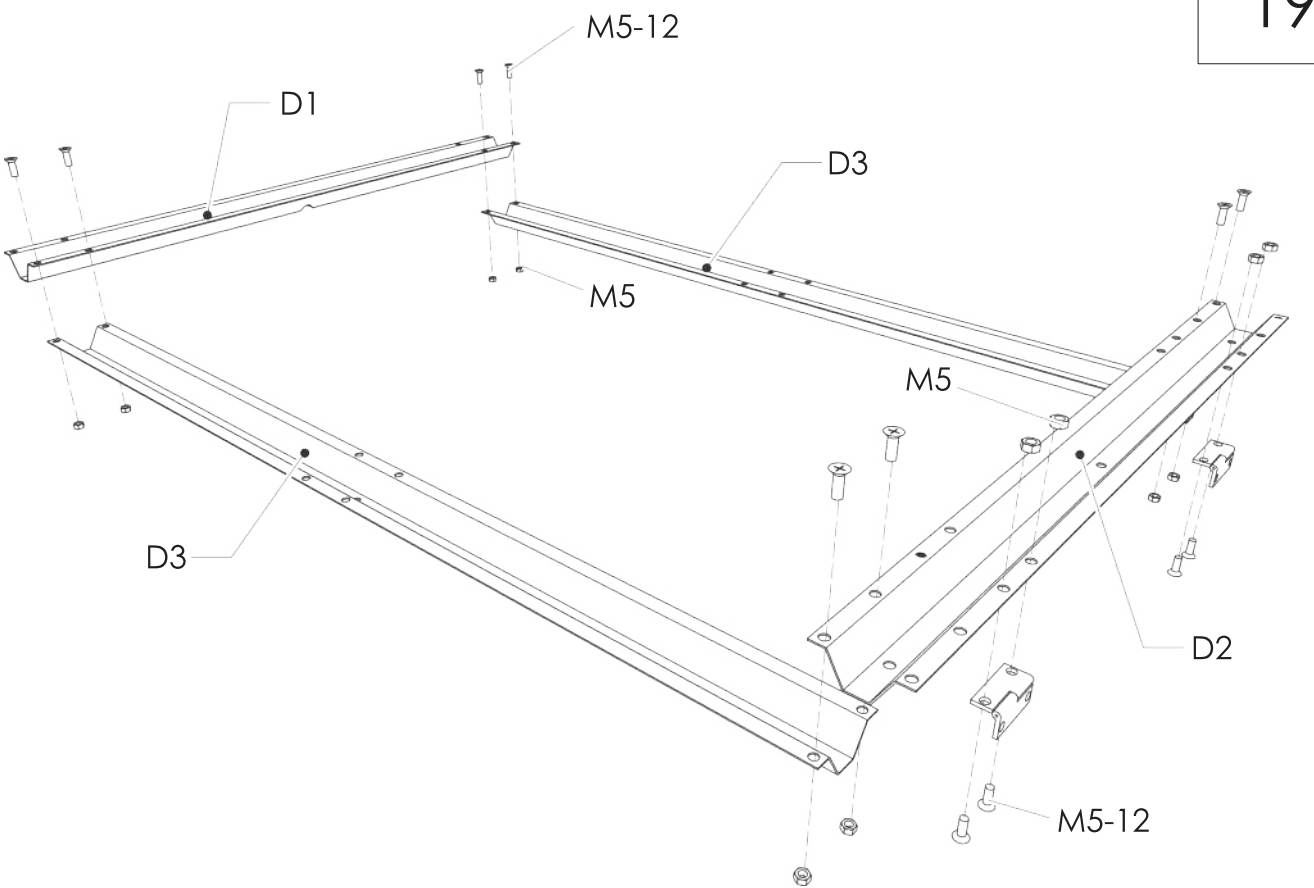

20

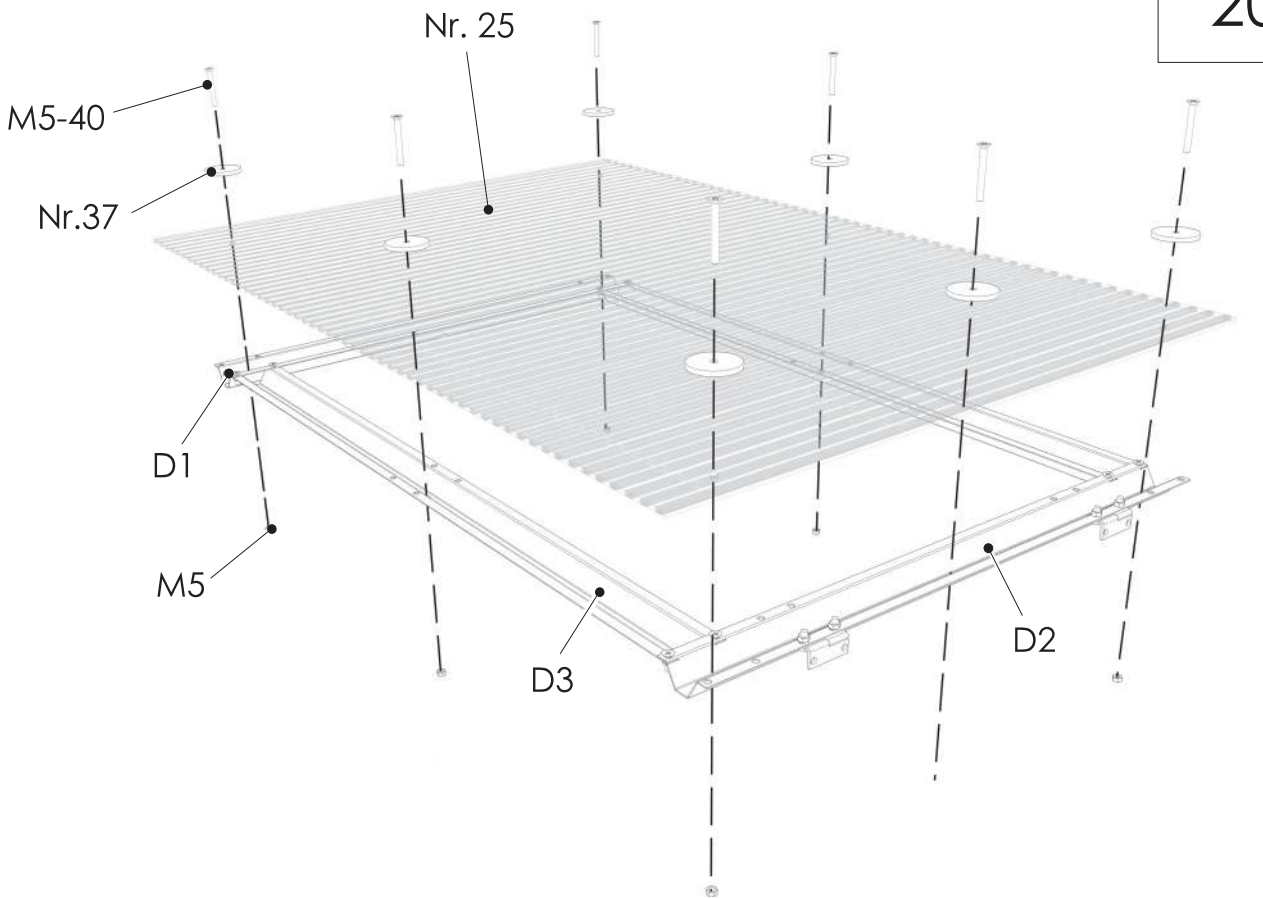

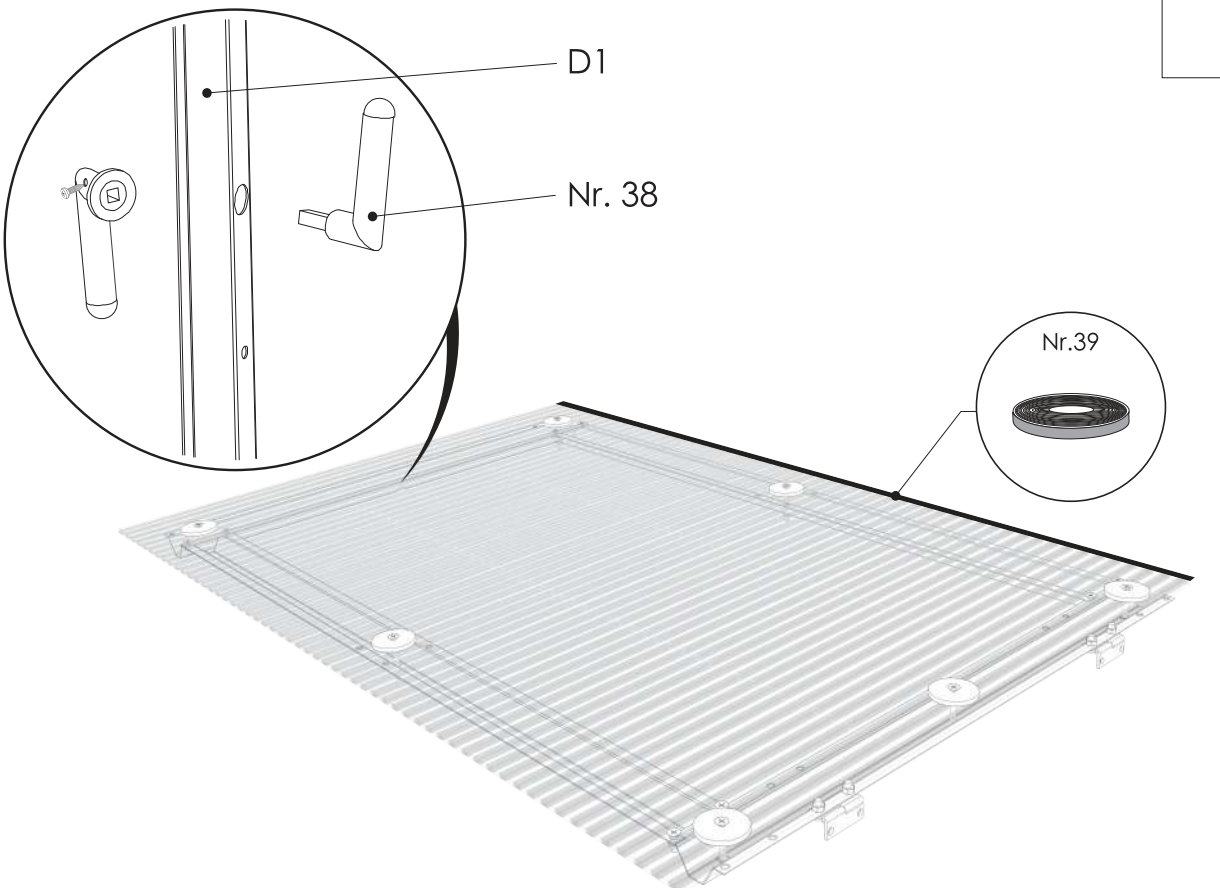
D1
Nr. 38
Nr.39

22

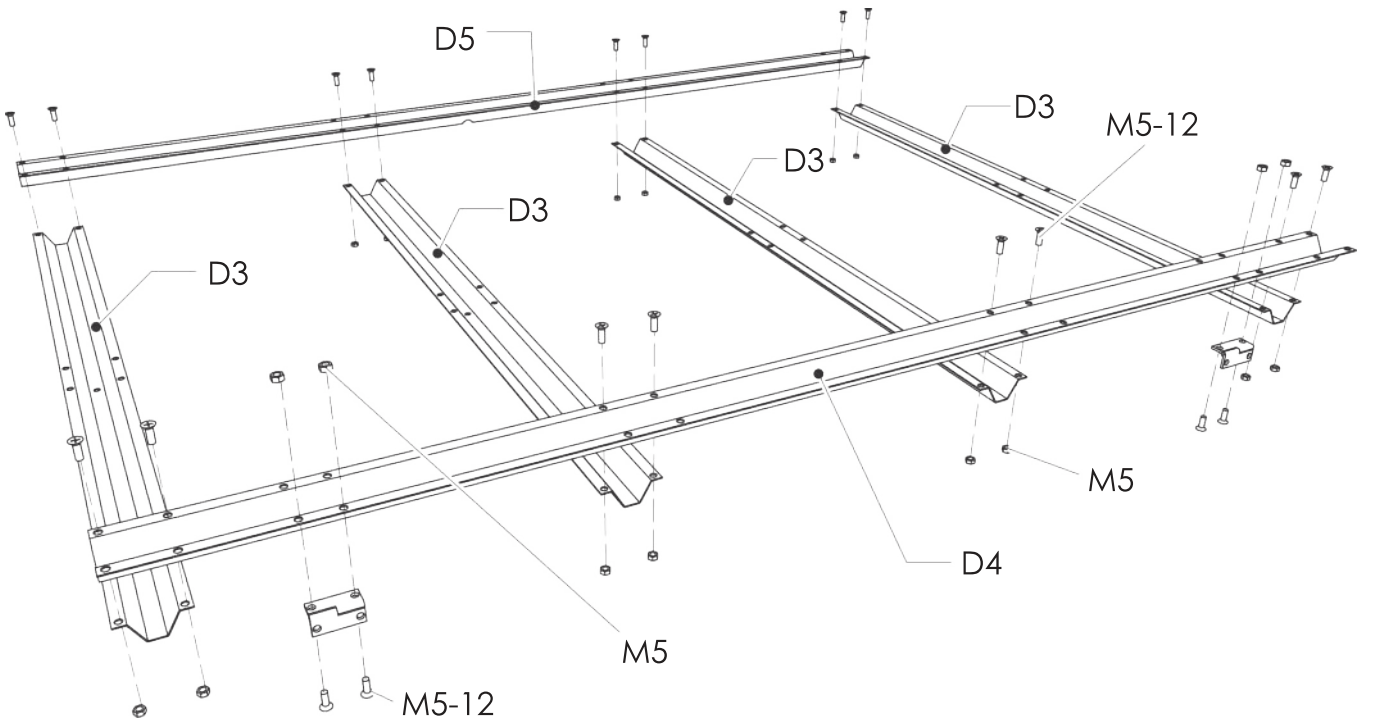

23

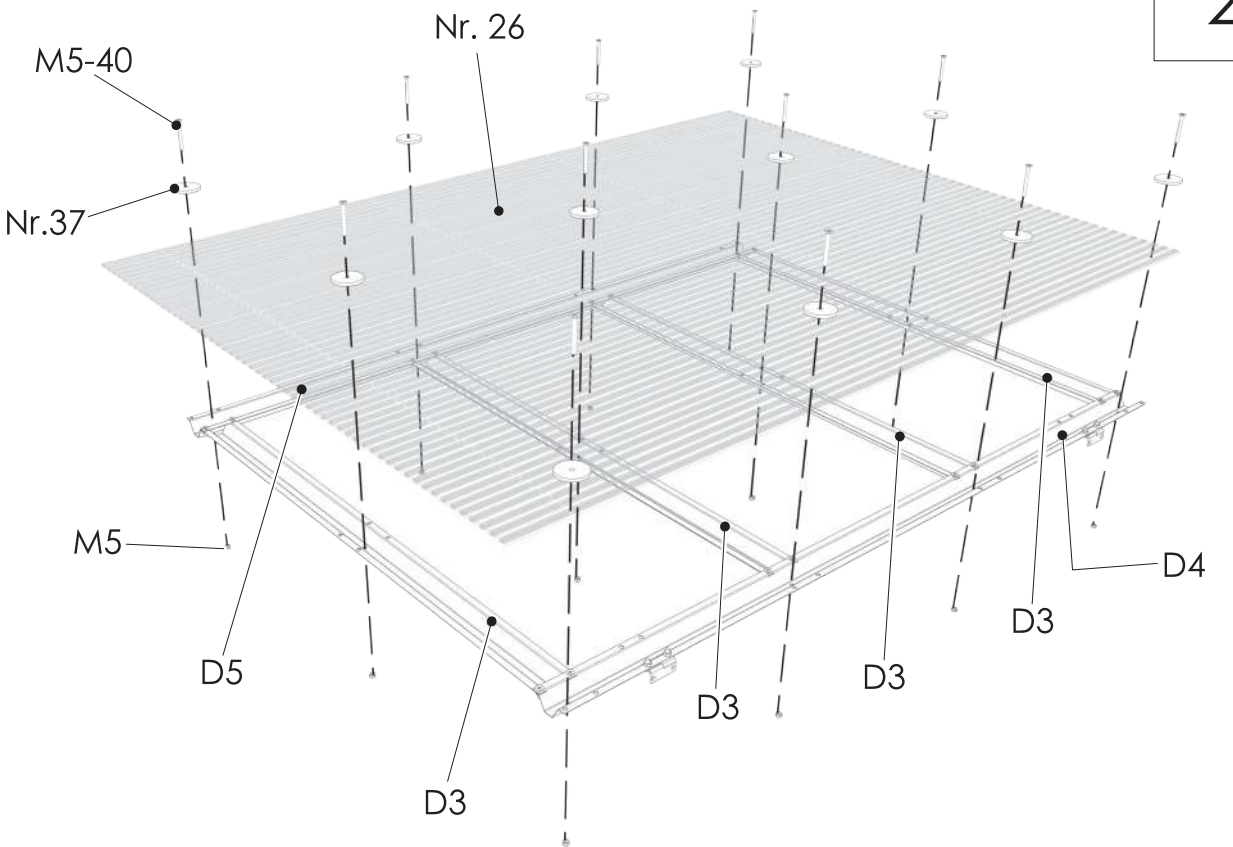

24

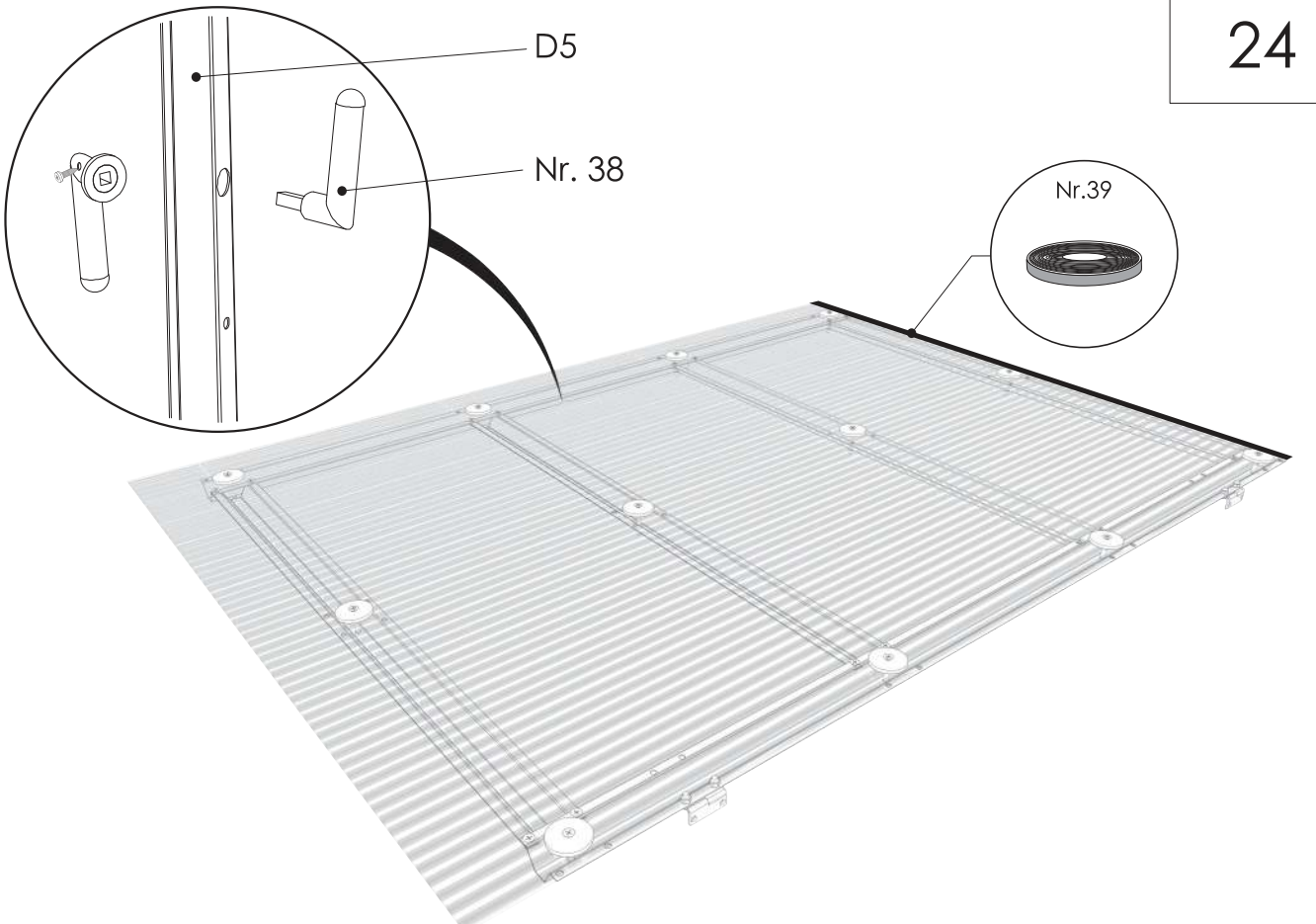

25

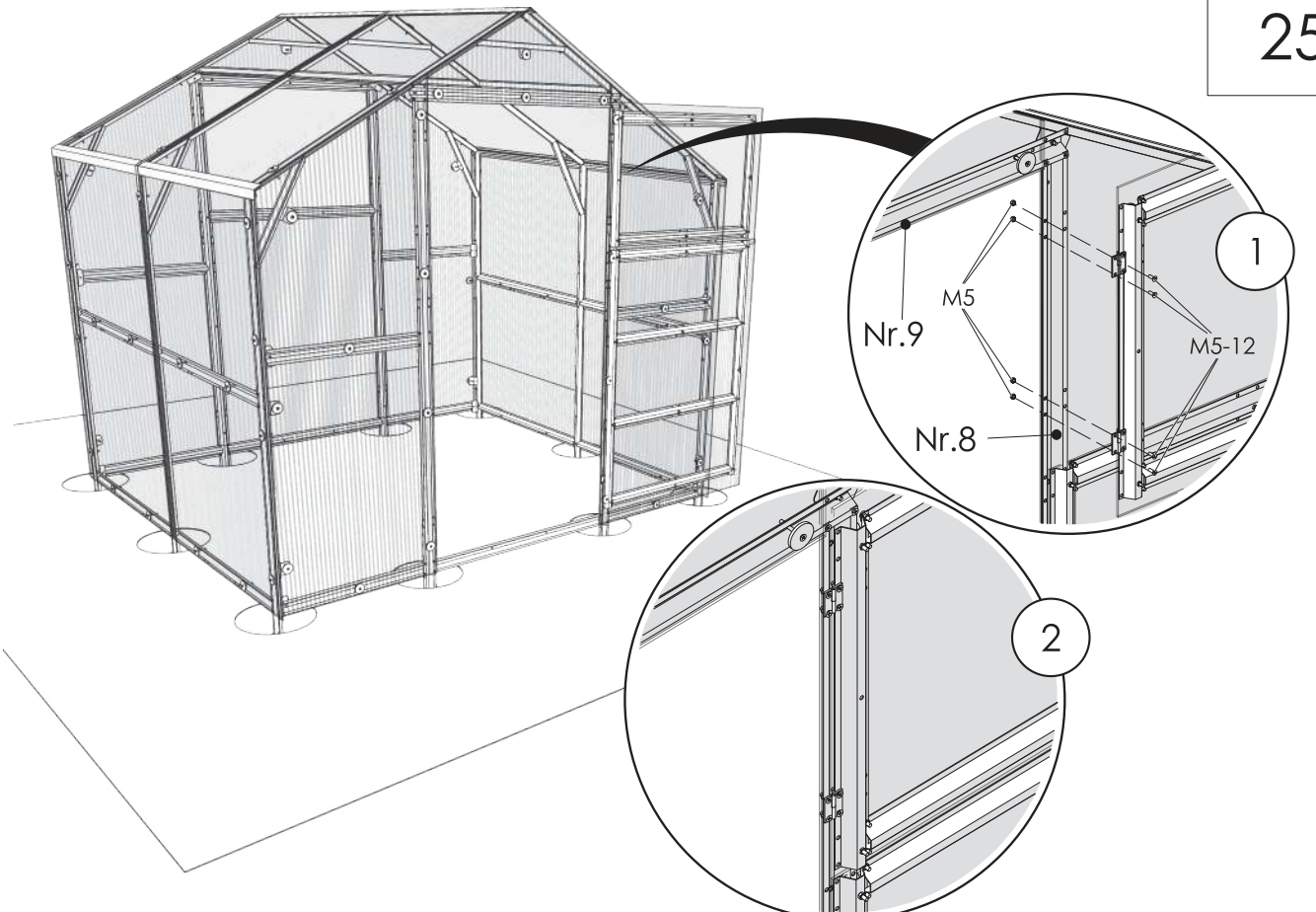

26

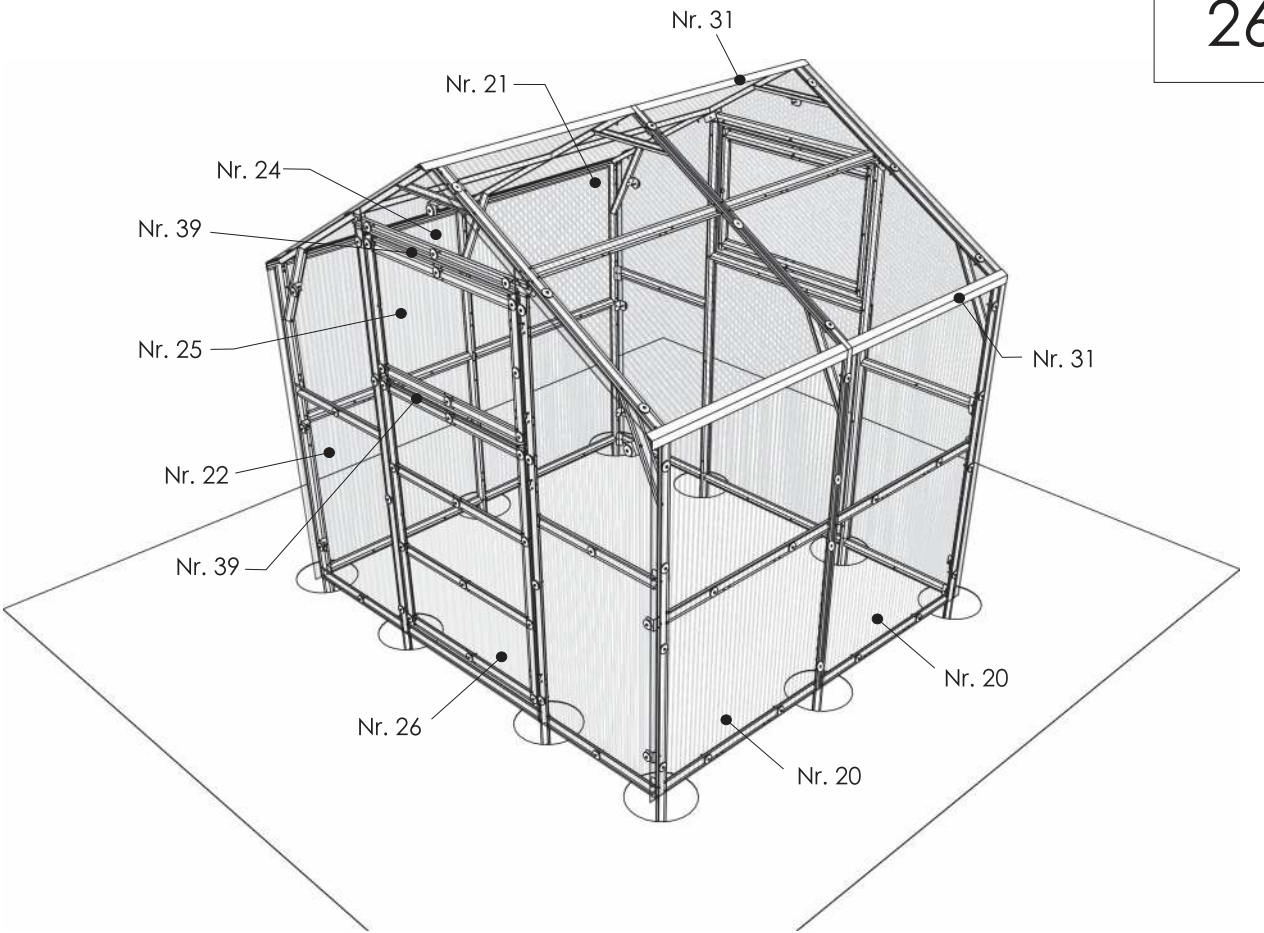

LT Su 1m prailginimu
EN With 1m extension
LV Ar 1m pagarinājumu
EE 1m pikendusega
DE Mit 1m Verlängerung
RU С удлинением 1 м

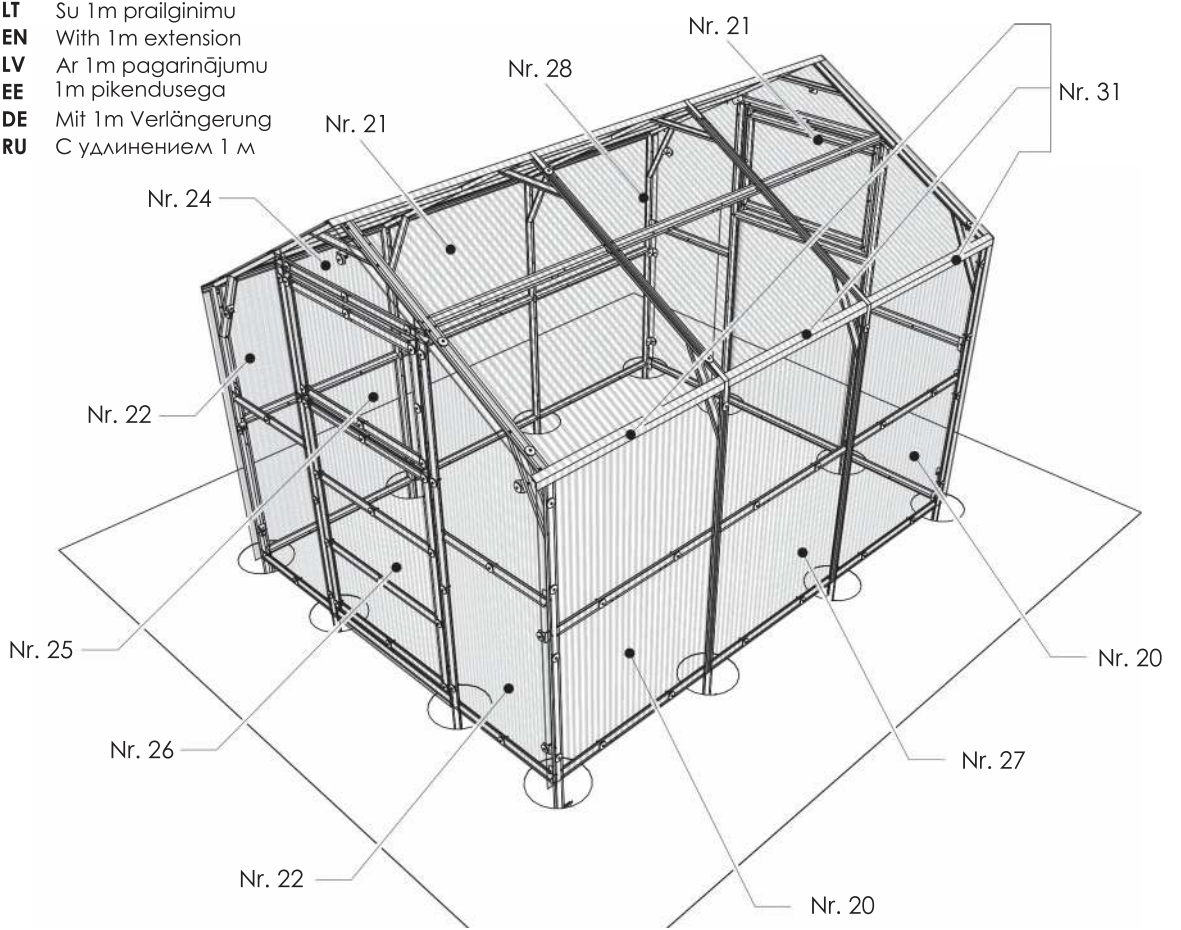

GAMINTOJO GARANTIJA

LT

Garantiją suteikia šiltnamio KLASIKA Bernard (prekė) Pardavėjas/ Gamintojas UAB „MEISTRO KODAS“ (į/k 302498339), toliau vadinamas Pardavėju/ Gamintoju. Norėdami išvengti nesusipratimų, siūlome atidžiai perskaityti prekės garantijos sąlygas ir nemokamo serviso aptarnavimo sąlygas.

PAGRINDINĖS SĄVOKOS

Garantija - gamintojo įsipareigojimas Pirmos eilės distributoriui arba Pirkėjui (Galutiniam vartotojui) atlyginti už sumokėtą sumokėtą sumą ar pakeisti prekes, jei jos yra nekokybiškos. Garantinis laikotarpis - tai laikotarpis, kurio metu Gamintojas įsipareigoja pakeisti prekę arba atlyginti už prekes sumokėtą sumą, jeigu pripažįstama, kad tai garantinis precedentas. Pirmos eilės distributorius - pardavėjas, turintis tiesioginę pirkimo-pardavimo sutartį su UAB „MEISTRO KODAS“. Pirkėjas (Galutinis vartotojas) - asmuo, nupirkęs Pardavėjo/ Gamintojo UAB „MEISTRO KODAS“ šiltnamį KLASIKA Bernard tiesiogiai iš Pardavėjo/ Gamintojo arba iš Pirmos eilės distributoriaus, ir turintis pirkimą įrodančius dokumentus.

GARANTIJOS SĄLYGOS

Ši Garantija yra vienintelė ir pakeičia visas kitas garantijas ir įsipareigojimus, išskyrus valstybinius norminius aktus ir taisykles. Šiltnamio KLASIKA Bernard karkasinei daliai suteikiama 60 mėn. korozijos garantija kiauryminiams prarūdijimams. Garantija taikoma tik šiltnamio KLASIKA Bernard kokybės trūkumams ir defektams, atsiradusiems dėl Gamintojo kaltės gamybos metu. Šiltnamio KLASIKA Bernard vienai iš sudedamųjų dalių polikarbonatui suteikiama atskira pardavėjo garantija, kuri priklauso nuo pardavėjo naudojamos dangos gamintojo. Daugiau informacijos teiraukitės tiesiogiai pas pardavėją, nurodytą pirkimo sąskaitoje - faktūroje. Garantija pradeda galioti nuo prekės įsigijimo dienos, tiesiogiai iš Pardavėjo/Gamintojo arba Pirmos eilės distributoriaus.
Įsigijimo diena yra diena, kuri nurodyta šiltnamio KLASIKA Bernard pirkimo sąskaitoje - faktūroje.

GARANTIJA NETAIKOMA ŠIAIS ATVEJAIS:

• Nuostoliams, kuriuos padarė stichinės nelaimės, gamtinės, ekologinės ir kitokios anomalijos bei nenugalimos jėgos (Force majeure) atvejais;
• Dėl žalos padarytos nuo gamtinių veiksnių, kaip sniegas, vėjas ar kruša - garantija negalioja. Esant stipraus vėjo, gausaus snygio ar krušos tikimybei, rekomenduojama papildomai pasirūpinti šiltnamio apsauga nuo nenumatytų kontrukcijos/ dangos pažeidimų (uždaryti/ pritvirtinti duris, stoglangius, paremti stogą, nuvalyti sniegą ar kt.);
• Kai pažeidimų priežastis - netinkamas transportavimas (išskyrus kai gamintojas prekę/-es pristato pats Pirmos eilės distribu toriams arba Pirkėjui), sandėliavimas arba prekės naudojimas ne pagal paskirtį;
• Kai šiltnamis KLASIKA Bernard sumontuojamas nesilaikant montavimo instrukcijoje pateikiamos detalios montavimo eigos ir dėl to atsiradusiems prekės pažeidimams;
• Prekė yra mechaniškai pažeista, buvo ardyta ar kitaip paveikta, po to, kai prekė buvo perduota Pirkėjui;
• Dėl pažeidimų, atsiradusių nekvalifikuotai vykdant priežiūros ir remonto darbus;
• Natūraliai susidėvinčioms prekių dalims.

NEMOKAMO SERVISO APTARNAVIMO SĄLYGOS

Pateikdami prekę garantiniam remontui, būtinai pateikite prekės pirkimo dokumentą. Garantijos galiojimo metu garantinis remontas atliekamas nemokamai.

SVARBU!

• Pirkėjas (Galutinis vartotojas) apmoka Gamintojo atvykimo transporto išlaidas (jei Gamintojas pažeidimą dėl prekės kokybės pripažįsta nepagrįstu);
• Suremontuotų prekių garantija nėra pratęsiama - ji galioja likusį laiką, nuo prekės įsigijimo dienos.

MANUFACTURER'S WARRANTY

Warranty provides the Manufacturer of a greenhouse KLASIKA (product) JSC „MEISTRO KODAS" hereinafter referred to manufacturer. In order to avoid misunderstandings, we offer to read carefully the product warranty terms and conditions and terms of a free service.

BASIC CONCEPTS

Warranty - is an obligation of the manufacturer to the first line Distributor or Buyer (the final user) to compensate the amount paid for the goods or replace the goods if they are of poor quality. The warranty period - is the period during which the manufacturer undertakes to replace the product or refund the amount paid for the product.

The first line distributor - the seller having the direct sales contract with JSC "MEISTRO KODAS".

The Buyer (the final user) - a person who has purchased a greenhouse KLASIKA of the Manufacturer JSC "MEISTRO KODAS" directly from the Manufacturer or from the first line distributor, and has a documentary evidence of the purchase.

WARRANTY CONDITIONS

This warranty is the sole and replaces all other warranties and liabilities, with the exception of state regulations and rules. The greenhouse frame has a warranty for 60 months against corosion, when pitting occurs due to rust. One of the components of a greenhouse KLASIKA Bernard – polycarbonate – is given a separate sellers warranty which depends on the manufacturer of the polycarbonate used by the seller. The warranty starts to be valid from the date of product purchase directly from the Manufacturer or the first line distributor. The day of purchase is the date that is indicated in the invoice. The guarantee applies only to quality defects of a greenhouse KLASIKA caused by the fault of the manufacturer during the manufacturing process.

WARRANTY DOES NOT APPLY IN THE FOLLOWING CASES:

• damages caused by natural disaster, natural, ecological and other anomalies and force ma- jeure (force majeure) cases;

• when the cause of damage - is an inadequate transportation (except cases when the Manufacturer transports the product himself to the first line distributors or the buyer), storage or use of the product for other purposes;

• when a greenhouse KLASIKA is installed not in accordance with the detailed process of the installation of installation instructions, causing the resulting damages of the product;

• product is mechanically damaged, was settled of or affected in some other way after it was transferred to the Buyer;

• due to damages, resulting from unqualified maintenance or repair services;

• naturally worn out parts of the product.

FREE SERVICE CONDITIONS

By submitting a product for the warranty repair, be sure to provide the proof of the purchase of goods. During the warranty period, warranty service is free.

IMPORTANT!

• The Buyer (the final user) pays for the transportation costs of the Manufacturer (If the manufacturer recognizes the damage of the product as unreasonable);

• Warranty of the repaired goods is not extended - it is valid for the remaining time.

RAŽOTĀJA GARANTIJA

Garantiju sniedz siltumnīcas KLASIKA Bernard (preces) ražotāja AS „MEISTRO KODAS" turpmāk tekstā ražotājs. Lai izvairītos no pārpratumiem, piedāvājam rūpīgi iepazīties ar preču garantijas noteikumiem un bezmaksas servisa noteikumiem.

GALVENIE JĒDZIENI

Garantija - ražotāja saistība pret Pirmās rindas izplatītāju vai Pircēju (Gala lietotāju) saistībā ar par preci samaksātās summas atlīdzāšanu vai preces apmaiņu, ja tā ir nekvalitatīva.
Garantijas periods – periods, kura laikā Ražotājs apņemas apmainīt preci vai atlīdzināt par samaksāto summu.
Pirmās ridas izplatītājs - pārdevējs, kuram ir tiešais pirkšanas - pādošanas līgums ar UAB "MEISTRO KODAS".
Pircējs (Gala lietotājs) - persona, kura iegādājās Ražotāja UAB "MEISTRO KODAS" siltumnīcu KLASIKA Bernard tieši no Ražotāja vai no pirmās kārtas rindas izplatītājiem, un kuram ir pirkšanu pierādošais dokuments.
apliecinošs dokuments..

GARANTIJAS NOSACĪJUMI

Šī garantija ir vienīgā un aizstāj visas citas garantijas un saistības, izņemot valsts normatīvos aktus un noteikumus.
Garantija sāk darboties no Preces iegādes dlienas, tieši no Ražotāja vai Pirmās rindas izplatītāja. Iegādes diena ir diena, kas ir norādīta faktūrrēķinā. Vienai siltumnīcas daļai - polikarbonātam - ir paredzēta atsevišķa pārdevēja garantija.
Garantija ir atkarīga no ražotāja, kuru materiālus izmanto pardavējs. Lai iegūtu sīkāku informāciju, lūdzu, sazinieties ar pārdevēju, kas norādīts pirkuma rēķinā.

GARANTIJA NEDARBOJAS ŠĀDOS GADĪJUMOS

• Attiecībā uz zaudējumiem, kas radušies saistībā ar dabas katastrofām, dabas ekoloģiskām vai citām anomālijām un nepārvaramas varas (Force majeure) gadījumiem;
• Dabisko faktoru, piemēram, sniega, vēja radītie bojājumi nav garantijas gadījums. Spēcīga vēja, stipra sniega gadījumā ieteicams veikt siltumnīcas papildu aizsardzību no neparedzētiem konstrukcijas / seguma bojājumiem (aizvērt / nofiksēt durvis, jumta logus, atbalstīt jumtu, notīrīt sniegu utt.);
• Ja bojājumu iemesls - neatbilstoša transportēšana (izņemot, ja ražotājs preci /-es piegādā pats Pirmas rindas izplatītājiem vai Pircējam), uzglabāšana vai preces lietošana pretēji paredzētajam mērķim;
• Ja siltumnīca KLASIKA Bernard ir samontēta, neievērojot montāžas instrukcijā norādīto detalizēto montāžas secibu un tāpēcir radušies preces bojājumi;
• Prece ir mechāniski bojāta, tika izjaukta vai kā citādāk ietekmēta, pēc tam, kad prece tika nodota Pircējam;
• Saistība ar bojājumiem , kas radās nekvalificēti veicot apkopes un remonta darbus;
• Detaļām, kas pakļautas dabiskam nolietojumam.

BEZMAKSAS SERVISA APKALPOŠANAS NOSACĪJUMI

Nododot preci garantijas remontē, obligāti jāiesniedz preces pirkšanas dokuments. Garantijas darbības laikā garantijas remonts tiek veikts bez maksas.

SVARĪGI!

• Pircējs (Gala lietotājs) apmaksā Ražotāja ierašanās transporta izdevumus (ja Ražotājs bojājumu saistībā ar preces kvalitāti atzīst par nepamatotu);
• Saremontēto preču garantija netiek pagarināta – tā ir spēkā atlikušajā laika periodā.

TOOTJA GARANTII

Garantii kasvuhoonele KLASIKA Bernard (kaup) omistab Tootja UAB „MEISTRO KODAS“ (id 302498339), allpool nimetatud Tootja. Arusaamatuste vältimiseks soovitame hoolikalt läbi lugeda kauba garantii- ning tasuta servise teenindamise tingimused.

PÕHIMÕISTED

Garantii - tootja kohustus Esimese järjekorra distribuutoritele või Ostjatele (Lõpptarbijatele) tasuda kauba eest makstud summa või vahetada kaup , juhul kui nad on ebakvaliteetsed.
Garantiiperiood - ajavahemik, mille vältel Tootja kohustub vahetama kauba või tagastada kauba eest makstud summa.
Esimese järjekorra distribuutor - müüja, kellega ettevõte UAB „MEISTRO KODAS“ sõlmis otsese os- tumüügilepingu.
Ostja (Lõpptarbija) - isik, kes ostis ootja UAB „MEISTRO KODAS“ kasvuhoone KLASIKA Bernard otseselt Tootja või Esimese järjekorra distribuutori käest ja kellel on ostu tõendavad dokumendid.

GARANTII TINGIMUSED

See garantii on ainuke ja asendab kõik muud garantiid ja kohustused, välja arvatud riiklikud määrused ja reeglid. Kasvuhoone karkassil on 60-kuuline garantii korrosiooni vastu, kui rooste tõttu tekib auk. Kasvuhoone KLASIKA Bernard ühele komponendile – polükarbonaadile – antakse eraldi müüjagarantii, mis sõltub müüja poolt kasutatava polükarbonaadi tootjast.
Garantii hakkab kehtima alates toote ostmise kuupäevast otse Tootjalt või esmajärjekorras edasimüüjalt. Ostupäevaks on arvel märgitud kuupäev. Garantii kehtib ainult kasvuhoone KLASIKA kvaliteedidefektidele, mis on tekkinud tootja süül tootmisprotsessi käigus.

GARANTII EI KEHTI ALLJÄRGNEVATEL JUHTUMITEL

- Kahjumid, mida põhjustasid stiihilised õnnetused, looduslikud ja muud anomaaliad ning vääramatute jõudude (Force majeure) asjaoludel;
- Kui vigastuste põhjused on mittesobivad transporditingimused (välja arvatud juhtumid, kui tootja tarnib Ostjale kas kauba ise või Esimese järjekorra distribuutor); kui kauba laos hoidmise või kasutamine tingimused ei vasta selleks ettenähtud tingimustele ega otstarbele;
- Kui kasvuhoone KLASIKA Bernard on kokku pandud mitte kinni pidades monteerimisjuhendis kirjeldatud detailsele monteerimise protsessi järjekorrale ja sellest põhjustatud vigastuste tekkimisel;
- Kui kaup on mehaaniliselt vigastatud, lahti võetud või muul viisil mõjutatud peale seda, kui kaup anti üle Ostjale;
- Vigastuste tõttu, mis on tekitatud mittekvalifitseeritud hooldamise ja remonttööde tõttu;
- Toote loomulikult kulunud osad.

TASUTA SERVISETEENUSE OSUTAMISE TINGIMUSED

Esitades kauba garantiiremonti, tingimata esitage samuti kauba ostudokumendid. Garantiiperioodi kehtivuse ajal garantiiremont tehakse tasuta.

TÄHELEPANU!

- Ostja (Lõpptarbija) tasub Tootja kohale sõitmise kulutused (juhul kui Tootja tunnistab pretensioonid kvaliteedi suhtes põhjendamatuteks);
- Parandatud toote garantiiaeg ei pikene, ta jääb kehtima algse garantiiperioodi lõpuni.

HERSTELLERGARANTIE

Die Garantie wird vom Gewächshaus KLASIKA Bernard (Produkt) Verkäufer/Hersteller UAB „MEISTRO KODAS“ (eingetragene Marke 302498339), im Folgenden als Verkäufer/Hersteller bezeichnet, gewährt. Um Missverständnisse zu vermeiden, empfehlen wir Ihnen, die Bedingungen der Produktgarantie und die Bedingungen des kostenlosen Dienstes sorgfältig zu lesen.

GRUNDLEGENDES KONZEPT

Gewährleistung – die Verpflichtung des Herstellers gegenüber dem Ersthändler oder dem Käufer (Endverbraucher), den für die Ware gezahlten Betrag zu erstatten oder die Ware zu ersetzen, wenn sie von schlechter Qualität ist. Die Garantiezeit ist der Zeitraum, in dem sich der Hersteller verpflichtet, das Produkt zu ersetzen oder den für das Produkt gezahlten Betrag zurückzuerstatten, wenn anerkannt wird, dass es sich um einen Präzedenzfall handelt. First-Line-Distributor - ein Verkäufer, der einen Direktverkaufsvertrag mit UAB "MEISTRO KODAS" hat. Käufer (Endverbraucher) – eine Person, die das KLASIKA Bernard-Gewächshaus vom Verkäufer/Hersteller UAB „MEISTRO KODAS“ direkt vom Verkäufer/Hersteller oder vom First-Tier-Distributor gekauft hat und über Dokumente verfügt, die den Kauf belegen.

GARANTIEBEDINGUNGEN

Diese Garantie ist die einzige und ersetzt alle anderen Garantien und Verpflichtungen, mit Ausnahme staatlicher normativer Gesetze und Vorschriften.Das Rahmenteil des Gewächshauses KLASIKA Bernard wird 60 Monate gewährt. Korrosionsgarantie für Lochkorrosion. Die Garantie gilt nur für Qualitätsmängel und Mängel des Gewächshauses KLASIKA Bernard, die durch ein Verschulden des Herstellers während der Produktion entstanden sind. Polycarbonat, eine der Komponenten des Gewächshauses KLASIKA Bernard, wird vom Verkäufer mit einer separaten Garantie versehen, die vom Hersteller der vom Verkäufer verwendeten Beschichtung abhängt. Weitere Informationen erhalten Sie direkt bei dem in der Kaufrechnung angegebenen Verkäufer - Rechnung. Die Garantie beginnt am Tag des Kaufs des Produkts direkt beim Verkäufer/Hersteller oder Ersthändler. Als Tag des Kaufs gilt der auf der Rechnung angegebene Tag.

DIE GARANTIE GILT NICHT IN DEN FOLGENDEN FÄLLEN:

- Für Schäden, die durch Naturkatastrophen, natürliche, ökologische und andere Anomalien und höhere Gewalt verursacht wurden;
- Bei Schäden durch Naturgewalten wie Schnee, Wind oder Hagel erlischt die Gewährleistung. Bei starkem Wind, starkem Schneefall oder Hagel wird empfohlen, das Gewächshaus vor unvorhergesehenen Schäden an der Struktur/Abdeckung zu schützen (Türen, Oberlichter schließen/befestigen, Dach abstützen, Schnee entfernen usw.);
- Wenn die Ursache der Verstöße unsachgemäßer Transport (außer wenn der Hersteller das/die Produkt(e) selbst an die Ersthändler oder den Käufer liefert), Lagerung oder Verwendung des Produkts nicht gemäß seinem Verwendungszweck;
- Wenn das Gewächshaus KLASIKA Bernard installiert wird, ohne den in der Installationsanleitung beschriebenen detaillierten Installationsprozess zu befolgen, und dadurch Produktschäden verursacht werden;
- Das Produkt wird mechanisch beschädigt, zerlegt oder anderweitig beeinträchtigt, nachdem das Produkt an den Käufer übergeben wurde;
- Aufgrund von Verstößen, die durch unsachgemäße Wartungs- und Reparaturarbeiten verursacht wurden;
- Für Teile mit natürlichem Verschleiß.

NUTZUNGSBEDINGUNGEN FÜR DEN KOSTENLOSEN SERVICE

Wenn Sie das Produkt zur Garantiereparatur einreichen, legen Sie unbedingt den Produktkaufbeleg vor. Während der Garantiezeit werden Garantiereparaturen kostenlos durchgeführt.

WICHTIG!

- Der Käufer Endverbraucher) trägt die Transportkosten der Ankunft des Herstellers (wenn der Hersteller die Verletzung aufgrund der Qualität des Produkts für ungerechtfertigt hält);
- Die Garantie für reparierte Ware wird nicht verlängert - sie gilt für die restliche Zeit ab dem Tag des Kaufs der Ware.

ГАРАНТИИ ИЗГОТОВИТЕЛЯ

Гарантию предоставляет Производитель теплицы KLASIKA ЗАО „Meistro kodas“ (302498339). Теплицам KLASIKA Bernard предоставляется гарантийный срок 60 месяцев.

ОСНОВНЫЕ ПОНЯТИЯ

Гарантия - обязательство производителя перед Дистрибьютором первого порядка или Покупателем (Конечным потребителем) возместить уплаченную за товар сумму или заменить товары, если они являются некачественными.

Гарантийный срок - это срок, в течение которого Производитель обязуется заменить товар или возместить уплаченную за товары сумму.

Дистрибьютор первого порядка - продавец, заключивший прямой договор купли-продажи с ЗАО „Meistro kodas“.

Покупатель (Конечный потребитель) - лицо, которое приобрело теплицу KLASIKA Bernard Продавца/Производителя ЗАО „Meistro kodas“ непосредственно у Производителя или Дистрибьютора первого порядка и имеет документы, подтверждающие покупку.

УСЛОВИЯ ГАРАНТИИ

Данная гарантия является единственной гарантией и заменяет собой все другие гарантии и обязательства, за исключением государственных норм и правил.

Гарантия вступает в силу со дня покупки Товара непосредственно у Производителя или Дистрибьютора первого порядка. Днем приобретения является день, указанный в счете-фактуре. Гарантия применима только к недостаткам и дефектам качества теплицы KLASIKA, вызванные по вине Изготовителя в процессе производства. Для одной из частей теплици - поликарбоната - предоставляется отдельная гарантия продавца. Гарантия зависит от производителя, которого материалы используэт продавец. Для получения дополнительной информации просим связиватьця с продавцом, которий указанный на счёте покупки.

ГАРАНТИЯ НЕ РАСПРОСТРАНЯЕТСЯ НАСЛЕДУЮЩИЕ СЛУЧАИ:

- На убытки, нанесенные стихийными бедствиями, природными, экологическими или другими аномалиями, а также в случае возникновения обстоятельств непреодолимой силы (Форс-мажорных);
- Если причина повреждений - ненадлежащая транспортировка (за исключением случаев, когда производитель сам доставляет товар/-ы Дистрибьюторам первого порядка или Покупателю), складирование, или использование товара не по назначению;
- Когда теплица KLASIKA монтируется без соблюдения детального хода монтажа, представленного в инструкции по монтажу, и к возникшим в связи с этим повреждениям товара;
- Товар механически поврежден, был разобран или подвергся иному воздействию после того, как был передан Покупателю;
- На повреждения, возникшие в связи с неквалифицированным выполнением работ по техническому обслуживанию и ремонту;
- На детали товара, подвергающиеся естественному износу.

УСЛОВИЯ ПРЕДОСТАВЛЕНИЯ БЕСПЛАТНОГО СЕРВИСА

Доставляя товар для гарантийного ремонта, обязательно представьте документ о покупке товара. В течение срока действия гарантии гарантийный ремонт производится бесплатно.

ВАЖНО!

- Покупатель (Конечный потребитель) оплачивает транспортные расходы по прибытию Производителя (если Производитель признает нарушение относительно качества товара необоснованным);
- Гарантия на отремонтированные товары не продлевается - она продолжает действовать в течение оставшегося срока.

Šiltnamių priedai / Accessories for greenhouses

Automatiniai atidarytuvai / Automatic openers

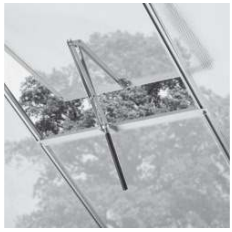

* Veikia nuo šilumos energijos.
* Nereikalauja papildomo elektros šaltinio.
* Keliamoji jėga nuo 7kg.

* Works using heat energy.
* Does not require additional power source.
* Lifting force from 7kg.

Lentynėlė / Shelf



* Stacionari arba pakabinama.
* Matmenys 75x41 cm.

* Stationary or suspended.
* Dimensions 75x41 cm.



Plastikinis atitvaras / bortas Plastic bulkhead / board



* Skirtas skirtingų gruntų atskyrimui.

* Separated from the seedbeds.

Žolės - vejos korys / Grass - lawn grid



* Grunto ir žolės sutvirtinimo grotelės, skirtos aikštelėms, takams ir kt.
* Matmenys 50x50 cm.

* Soil and grass reinforcement grids for pitches, paths, etc.
* Dimensions 50x50 cm.

Šiltnamio takelio atskyrimas / Greenhouse track separation



* Padeda išlaikyti šiltnamį tvarkingu, o Jūsų avalynę švarią!
* Takas bus estetiškai ir tvirtai atskirtas nuo lysvių.

* Helps to keep the greenhouse tidy and your shoes clean!
* The path will be aesthetically and firmly separated from the beds.

Laistymo sistemos / Irrigation systems



* Gali būti jungiamos nuo vandentiekio ar nuo vandens talpos.
* Užtikrina tolygų augalų augimą.

* Can be connected from the water supply or from the water tank.
* Ensures even plant growth.

Vandens talpos / Water containers



* Plastikinės, talpios, patvarios, įvairių dydžių ir talpų, puikiai derančios prie sodo aplinkos.

* Plastic, capacious, durable, in various sizes and capacities, perfectly suited to the garden environment.

Geotekstilė / Agrotekstilė / Geotextile / Agrotextile



* Grunto stabilizavimui, filtravimui ir kt.
* Apsauga nuo piktžolių augimo.

* For soil stabilization, filtering, etc.
* Protection against weed growth.

Augalų sutvirtinimo aksesuarai
Plant reinforcement accessories

Sodo ir daržo augalų sutvirtinimo aksesuarai skirti palengvinti sodo bei daržo augalų tvirtinimo darbus, užtikrinti augalų stabilumą bei patogų jų augimą.

GGarden plant reinforcement accessories are designed to facilitate plant fixing, to ensure the stability of plants and their comfortable growth.



Kuoliukai augalams tiesūs arba spiraliniai

Straight or spiral stakes for plants



Laikikliai augalams maži arba dideli

Holders for plants small or large



Sujungimas kuoliukams trišakis, reguliuojamas

Tee connection for stakes, adjustable



Užspaudėjas tinklui juodas

An item for pressing the film to the stakes



Prispaudimas plėvelei prie kuoliukų

Pressing the film to the stakes



Tinklas lipantiems augalams

Net for climbing plants



Sujungimas kuoliukams pasukamas

Connection for stakes, rotating







PAKELTOS LYSVĖS / RAISED SEEDBED

GPPS pakelta lysvė / GPPS raised seedbed
KLASIKA Woodlook (150x75x30 cm)



- Designed and made in Lithuania;
- UV protected;
- Hi/Lo temperature resistant. Stays stable at warm and cold weather;
- Strong and stable constuction;
- Easy to assembling;
- Made from GPPS material that can be recycled.

- Estetiška, prabangi išvaizda;
- Atspari UV spinduliams;
- Atspari temperatūros svyravimams - lieka stabili ir šaltyje ir karštyje;
- Atspari drėgmei, todėl nepūva ir nepelija;
- Medienos išvaizdą bei struktūrą atvaizduojantis lentelių paviršius;
- Lengvai montuojama;
- Draugiška aplinkai – pagaminta iš GPPS medžiagos, kuri gali perdirbta;
- Lysvė stabili, nekeičia savo formos (nesideformuoja);
- Lengva priežiūra;
- Ilgaamžiška;
- Suprojektuota ir pagaminta Lietuvoje.

Pakeltas lysves daržovėms, uogoms ar tiesiog prieskoniniams augalams visiškai nesudėtinga susirinkti ir pasistatyti patiems savo namų ar sodo aplinkoje. Jas naudinga įsirengti, jei turite nederlingą dirvožemį, užtenka tiesiog lysvę pripildyti naudingomis žemėmis ir galite lengvai bei patogiai sodinti ir prižiūrėti savo mėgstamas agrokultūras.

Raised seedbeds for vegetables, berries or simply herbs are easy to assemble and set up in your home or garden. It is useful to install them if you have infertile soil, it is enough to simply fill the bed with useful soil and you can easily and conveniently plant and take care of your favorite crops.



KLASIKA Garden
Pakelta lysvė / Raised seedbed

150 x 75 x 30 cm
cinkuota, dažyta / galvanized, painted



KLASIKA Garden
Modulinė pakelta lysvė „Laiptai“ / Modular raised seedbed "Stairs"

225 x 75 x 75 cm
cinkuota, dažyta / galvanized, painted



KLASIKA Garden
Modulinė pakelta lysvė L-formos / L-shaped modular raised bed

150 x 150 x 75 cm, h 30cm
cinkuota, dažyta/ galvanized, painted

Gaminame pagal indIvidualius užsakymus! Galimas lysvių dažymas milteliniu būdu pagal norimą spalvą iš mūsų RAL spalvyno. / Possibility to change the measurements by your individual order! Possibility to powder paint the seedbeds to the desired color from our RAL color palette.

KLASIKA

Brett Martin

GPPS raised seedbed
KLASIKA Woodlook

StarkeDACH

KETER

Baumera

MIKKO

HANBUD

MK PC DIAMONDS

EXPAFOL

TENAX

MIRANDA FABRICS

MK
MEISTRO KODAS

UAB „Meistro kodas“
Įmonės kodas 302498339
PVM kodas Lt100005319313

Kaune: Jonavos g. 250, LT- 44132
info@meistrokodas.lt
+370 683 88282; +370 646 06533

Kauno raj.: Kumės g. 8, Stanaičiai, LT– 53285
(gamyba, prekių atidavimas)
+370 607 76661, +370 625 34049

Vilniuje: Laisvės pr. 82, LT-06125
vilnius@meistrokodas.lt
+370 674 22345, +370 602 23452

Baumera
PIRK INTERNETU!
WWW.BAUMERA.LT

www.meistrokodas.lt

Baumera

Latvia: Visku street 2 K-1, RIGA, LV-1063
E - mail: orders@baumera.lv
+371 29555176